HIKMICRO

Manuale dell'utente

Binocolo multispettrale

SERIE HABROK 4K 2.0

Versione 6.0.5 202604

Contatti

INDICE

1 Panoramica 1
1.1 Funzione principale 1
1.2 Aspetto 2
2 Preparazione 7
2.1 Installare la batteria 7
2.1.1 Istruzioni relative alla batteria 7
2.1.2 Installazione della batteria 7
2.2 Collegamento del cavo 8
2.3 Sostituzione dell'illuminatore (opzionale) 9
2.4 Fissaggio della tracolla 10
2.5 Fissaggio dell'adattatore del treppiede 11
2.6 Accensione/spegnimento 12
2.7 Spegnimento automatico dello schermo 13
2.8 Descrizione del menu 14
2.9 Connessione con l'app 15
2.10 Stato del firmware 16
2.10.1 Verifica dello stato del firmware 16
2.10.2 Aggiornamento del dispositivo 17
3 Impostazioni immagine 19
3.1 Regolazione del dispositivo 19
3.2 Regolazione della luminosità 20
3.3 Regolazione del contrasto 20
3.4 Regolazione della tonalità 20
3.5 Regolazione della nitidezza 21
3.6 Selezione scene 22
3.7 Impostazione tavolozze 22
3.8 Impostazione modalità display 25
3.9 Impostazione della modalità Picture in Picture 27
3.10 Regolazione dello zoom digitale 27
3.11 Correzione a campo piatto 28
3.12 Correzione dei pixel difettosi 28
3.13 Impostazione della luce a infrarossi 29
4 Misurazione della distanza 31
5 Calcolo balistico per la caccia 33
6 Impostazioni generali 35
6.1 Impostazione OSD 35
6.2 Impostazione dello stile dello schermo 35

6.3 Impostazione del logo del brand 36
6.4 Prevenzione bruciature 36
6.5 Tracciamento del punto più caldo 36
6.6 Acquisizione di immagini e video 37
6.6.1 Acquisizione immagini 37
6.6.2 Impostazione audio 37
6.6.3 Registrazione di video 38
6.6.4 Visualizza album locale 38
6.7 Esportazione dei file 39
6.7.1 Esportazione dei file tramite HIKMICRO Sight 39
6.7.2 Esportazione dei file tramite PC 40
6.8 Visualizzazione della direzione 41
6.8.1 Attivazione della bussola 41
6.8.2 Calibrazione della bussola 42
6.8.3 Correzione della declinazione magnetica 43
6.9 Posizione geografica 44

7 Impostazioni di sistema 46

7.1 Modifica della data 46
7.2 Sincronizzazione dell’orario 46
7.3 Impostare la lingua 46
7.4 Trasmissione dello schermo del dispositivo a un PC 47
7.5 Impostazione unità di misura 47
7.6 Impostare il codice di blocco dello schermo 48
7.6.1 Abilita codice di accesso 48
7.6.2 Modif. cod. accesso 48
7.7 Visualizzazione delle informazioni del dispositivo 49
7.8 Ripristino del dispositivo 49
7.9 Reimposta il dispositivo 49

8 Domande frequenti 51

8.1 Perché l'indicatore di carica lampeggia in modo anomalo? 51
8.2 Perché l'indicatore di alimentazione è spento? 51
8.3 L'immagine non è nitida; come regolarla? 51
8.4 Impossibile acquisire immagini o registrare video. Qual è il problema? 51
8.5 Perché il PC non riconosce il dispositivo? 51

1 Panoramica

La HIKMICRO serie HABROK 4K 2.0 è un binocolo multispettrale digitale e termico potente e innovativo, progettato appositamente per l'uso tutti i giorni. I campi di applicazione principali sono la caccia nei boschi e nei campi, l'osservazione degli uccelli, la ricerca di animali, l'escursionismo e le attività di soccorso in diverse condizioni meteo.

- Rilevatore termico per scansione e ricerca rapide.
- Rilevatore digitale 4K avanzato con obiettivo da 5,5× a 22× a 60 mm per un'eccellente capacità di riconoscimento dei dettagli con colori reali, specialmente in condizioni di illuminazione ridotta.
- L'IR integrato presenta le classiche immagini in bianco e nero nell'oscurità totale.
- Il telemetro laser di precisione integrato è in grado di misurare distanze fino a 1000 m.

1.1 Funzione principale

- **HSIS** (HIKMICRO Sistema di Immagini Shutterless): Il dispositivo supporta la tecnologia shutterless, un processo di apprendimento dinamico senza perdita di qualità dell'immagine. In questo modo si elimina la necessità di pause di calibrazione periodiche, garantendo di non perdere mai un momento critico sul campo.
- **Zoom digitale con stabilizzazione dell'immagine:** Dotato di algoritmo di stabilizzazione dell'immagine nel canale termico e ottico, il dispositivo offre immagini stabili e non abbaglia o sfoca la visione, in particolare in condizioni di bassa illuminazione.
- **Telemetria laser:** Il telemetro laser integrato fornisce una distanza accurata tra il bersaglio e la posizione di osservazione.
- **Registrazione video e audio:** il modulo di memoria integrato supporta la registrazione dei video. La funzione audio consente di registrare l'audio durante la registrazione di video.
- **Album locale:** le immagini acquisite e i video registrati vengono archiviati nel dispositivo, dove possono essere visualizzati in album locali.
- **Bussola**: Il dispositivo è in grado di individuare l'angolo di azimut e di elevazione, e può mostrare sullo schermo le informazioni relative alla direzione.

- **Connessione con l'app**: Il dispositivo consente di acquisire immagini istantanee, registrare video e impostare i parametri tramite l'app HIKMICRO Sight attraverso la connessione a un telefono mediante hotspot Wi-Fi.

1.2 Aspetto

Nota

- L'aspetto può variare a seconda del modello. Fare riferimento al prodotto reale.
- Le immagini del manuale sono unicamente a scopo illustrativo. Fare riferimento al prodotto reale.

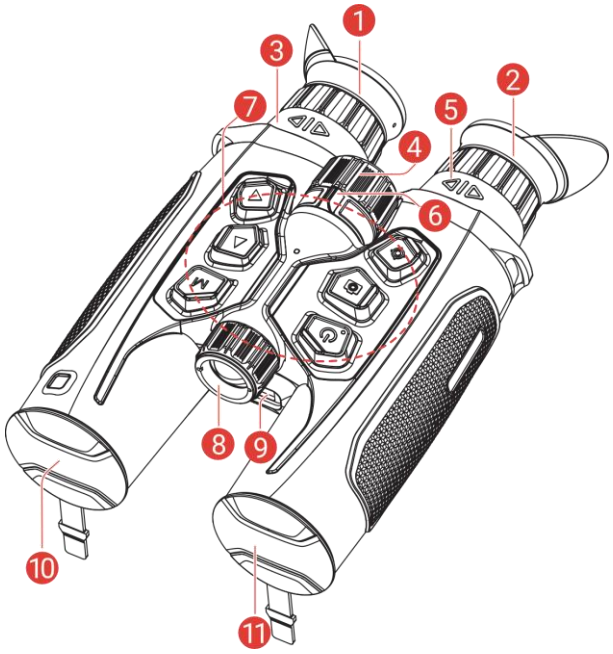

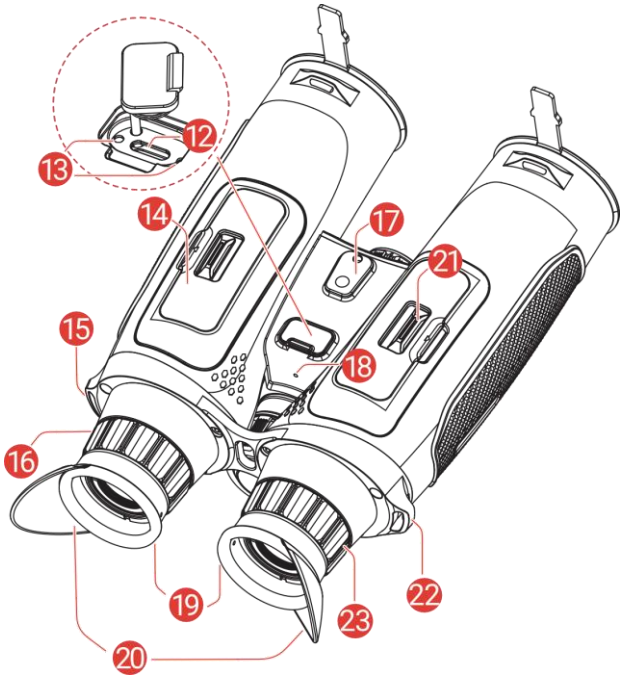

Figura 1-1 Aspetto

Tabella 1-1 Descrizione dei pulsanti e dei componenti

N.	Componente	Descrizione
1 e 2	Oculare	L'elemento posizionato più vicino all'occhio per visualizzare il bersaglio.
3 e 5	Anello di regolazione della distanza interpupillare	Per regolare la distanza interpupillare avvicinando o allontanando gli oculari tra di loro.
4	Rotella di messa a fuoco posteriore	Consente di regolare la messa a fuoco per avere dei bersagli chiari.
6	Selettore T/D (termico/digitale)	Per spostare il selettore T/D verso sinistra per la visualizzazione digitale o verso destra per la visualizzazione termica.
7	Pulsanti	Consentono di impostare le funzioni e i parametri.
8	Illuminatore IR sostituibile	Consente di visualizzare chiaramente l'obiettivo in ambienti bui. L'illuminatore può essere sostituito con un altro illuminatore compatibile per una migliore esperienza di visione.
9	Telemetro laser	Misura la distanza del bersaglio con il laser.

10	Obiettivo termico	Per immagini termiche.
11	Obiettivo digitale	Per immagini digitali.
12	Interfaccia Type-C	Collegare il dispositivo alla fonte di alimentazione o trasmettere dati con un cavo Type-C.
13	Indicatore dello stato di ricarica	Indica lo stato di carica del dispositivo. ● Lampeggia in verde e rosso: si è verificato un errore. ● Rosso fisso: Ricarica in corso. ● Verde fisso: Carica completata.
14 e 21	Vano batterie	Contiene le batterie.
15 e 22	Punto di fissaggio per tracolla	Fissa la tracolla.
16 e 23	Ghiera di regolazione diottrica	Regola l'impostazione delle diottrie.
17	Incavo dell'adattatore del treppiede	Fissa l'adattatore del treppiede.
18	Microfono	Per la registrazione audio.
19 e 20	Paraocchi	● Parte del paraocchi non pieghevole (19): non può essere ripiegata, se forzata può causare un improvviso rimbalzo elastico, con conseguente rischio di lesioni. ● Parte pieghevole del paraocchi (20): può essere ripiegata se si indossano gli occhiali.

Descrizione dei tasti

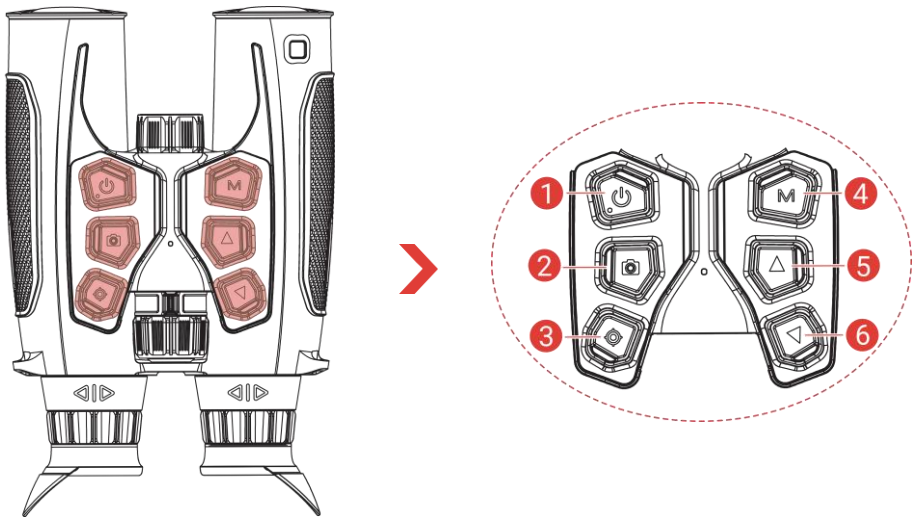

Figura 1-2 Pulsante

Tabella 1-2 Descrizione dei tasti

N.	Icona	Pulsante	Funzione
1		Alimentazione	● Pressione breve: modalità standby/riattivazione dispositivo. ● Pressione lunga: accensione/spegnimento.
2		Acquisizione	● Pressione breve: per acquisire istantanee. ● Pressione lunga: Avvia/interrompi la registrazione video.
3		Misurazione	Modalità senza menu: ● Pressione breve: attiva la telemetria laser. ● Doppia pressione: Disattiva la telemetria laser. ● Pressione lunga: accedere al menu. Modalità menu: ● Pressione breve: confermare/impostare i parametri. ● Pressione lunga: salvare e uscire dal menu.
4		Modalità	Visualizzazione termica: ● Pressione breve: cambio tavolozze.

			● Pressione lunga: cambio di modalità scena. Visualizzazione digitale: ● Pressione breve: passaggio alla modalità giallo/verde/bianco e nero in modalità notturna. ● Pressione lunga: commutazione automatica della modalità giorno/notte.
5	△	Su	Modalità senza menu: ● Pressione breve: zoom digitale avanti. ● Pressione lunga: correggere le difformità del display (FFC). Modalità menu: movimento in su.
6	▽	Giù	Modalità senza menu: ● Pressione breve: zoom digitale indietro. ● Pressione lunga: attivazione/disattivazione della modalità PIP (Picture in Picture). Modalità menu: movimento in giù.

Nota

- La spia di alimentazione emette una luce rossa fissa quando il dispositivo è acceso.
- Spostare il selettore T/D verso sinistra per la visualizzazione digitale o verso destra per la visualizzazione termica prima di usare il pulsante modalità.
- Quando la funzione di spegnimento automatico dello schermo è abilitata, se si preme ⏻ per accedere alla modalità standby, è anche possibile inclinare o ruotare il dispositivo per riattivarlo. Per i dettagli, consultare la sezione *Spegnimento automatico dello schermo*.

2 Preparazione

2.1 Installare la batteria

2.1.1 Istruzioni relative alla batteria

- Estrarre le batterie se il dispositivo non viene utilizzato per lunghi periodi di tempo.
- La batteria ricaricabile esterna è del tipo 18650, ha una dimensione di 19 mm × 70 mm, una tensione nominale pari a 3,635 V CC e una capacità pari a 3300 mAh.
- Caricare il dispositivo per più di 5 ore prima di utilizzarlo per la prima volta.
- Se i coperchi del vano batterie sono sporchi, pulire i terminali con un panno pulito per garantire una migliore conduttività.
- Per garantire il corretto funzionamento del dispositivo, installare due batterie nei vani batterie.

2.1.2 Installazione della batteria

Inserire la batteria nei vani batteria.

Procedura

1. Scorrere per sbloccare e aprire i coperchi degli scomparti batteria.

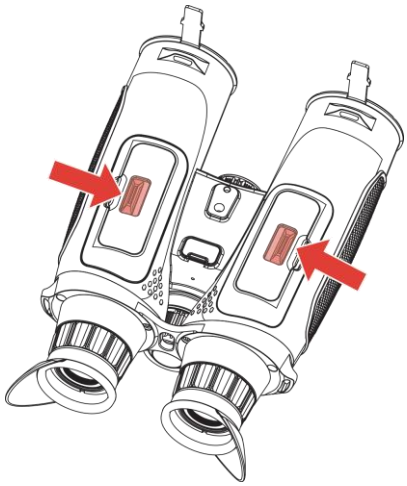

Figura 2-1 Aprire i coperchi

2. Inserire le batterie negli scomparti rispettando le indicazioni dei poli positivi e negativi.

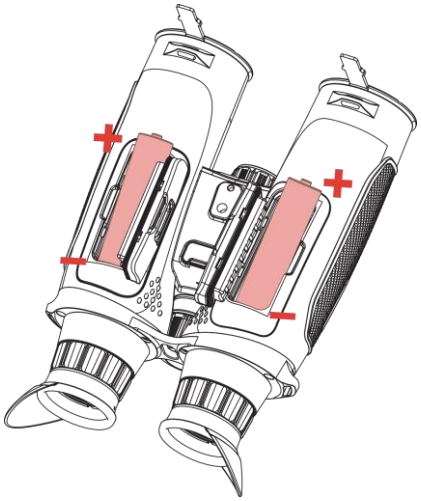

Figura 2-2 Installare le batterie

3. Chiudere i coperchi degli scomparti batteria e farli scorrere per bloccarli.

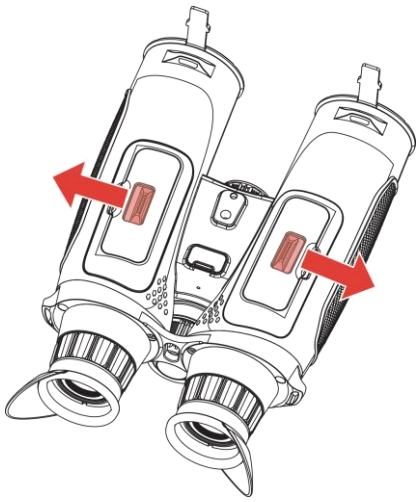

Figura 2-3 Chiudere i coperchi

2.2 Collegamento del cavo

Per caricare il dispositivo, collegarlo all'alimentatore utilizzando un cavo USB-C. In alternativa, collegare il dispositivo al PC per esportare i file.

Procedura

1. Sollevare il coperchio della porta Type-C.
2. Per caricare il dispositivo, collegarlo all'alimentatore utilizzando un cavo USB-C.

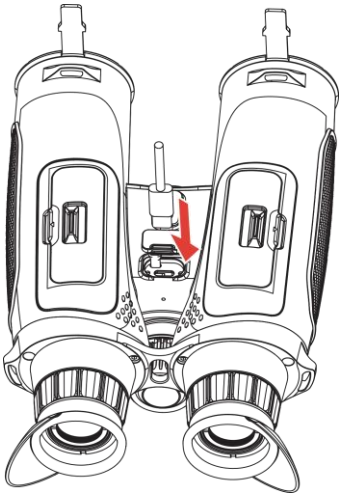

Figura 2-4 Collegamento del cavo

Nota

- Dopo avere installato le batterie negli appositi vani del dispositivo, caricare quest'ultimo.
- Assicurarsi che la temperatura della batteria sia compresa tra 0 e 55 °C durante la ricarica.
- È possibile utilizzare l'apposito alimentatore per caricare le batterie.

2.3 Sostituzione dell'illuminatore (opzionale)

L'illuminatore IR può essere sostituito con un altro illuminatore compatibile per una migliore visione.

Procedura

1. Ruotare l'illuminatore IR in senso antiorario per rimuovere l'illuminatore IR.

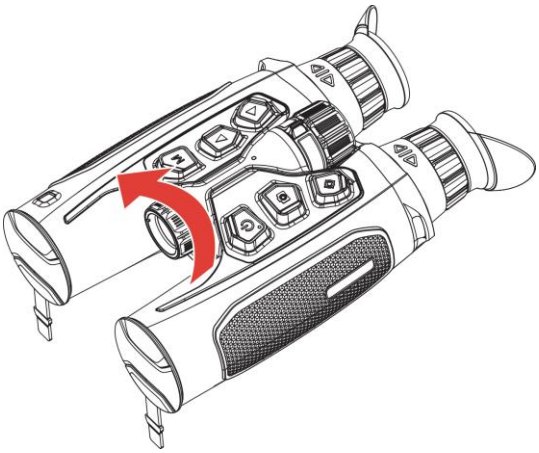

Figura 2-5 Ruotare l'illuminatore IR

2. Allineare l'illuminatore sostituibile con l'interfaccia sul dispositivo e inserirlo, quindi ruotare l'illuminatore in senso orario per bloccarlo.

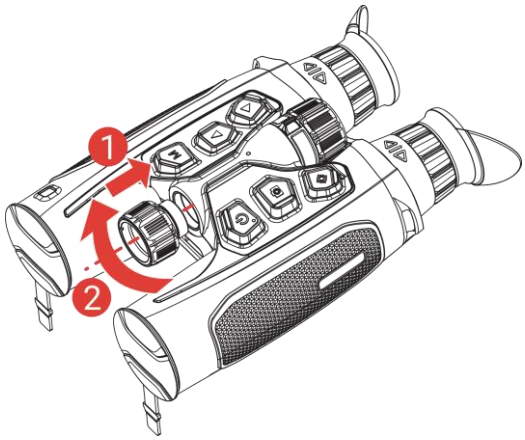

Figura 2-6 Montaggio dell'illuminatore

Nota

Assicurarsi che l'illuminatore sia allineato in verticale con l'interfaccia sul dispositivo prima di avvitare; in caso contrario, l'installazione potrebbe non riuscire.

2.4 Fissaggio della tracolla

Procedura

1. Infilare un'estremità della tracolla in un punto di attacco.

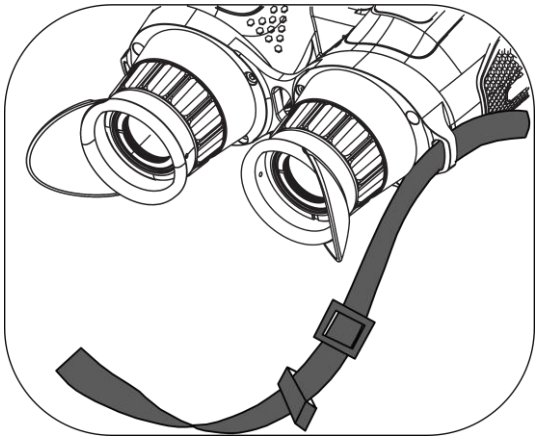

Figura 2-7 Inserimento della tracolla nel punto di attacco

2. Far passare la tracolla attraverso la fibbia e stringerla, come mostrato nella figura.

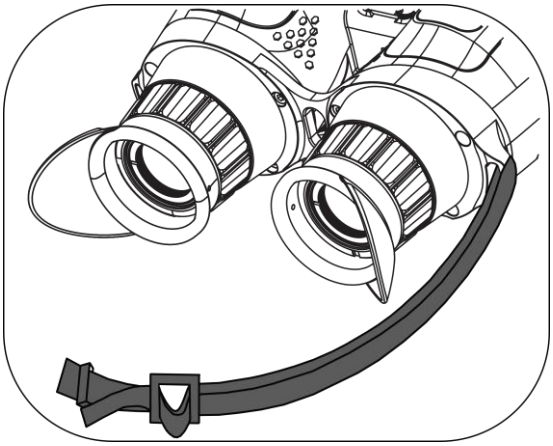

Figura 2-8 Inserimento della tracolla nella fibbia

3. Infilare la tracolla nell'apposito passante.

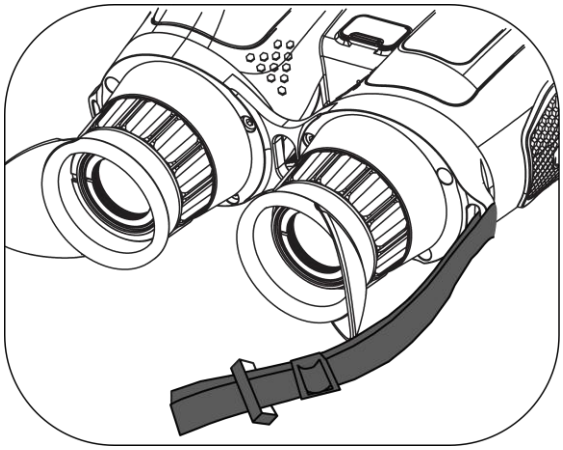

Figura 2-9 Inserimento della tracolla nel passante

4. Ripetere i passaggi precedenti per fissare l'altra estremità e regolare la lunghezza della tracolla secondo necessità.

2.5 Fissaggio dell'adattatore del treppiede

Procedura

1. Allineare l'adattatore del treppiede con l'incavo sul dispositivo e inserire la colonna di posizionamento (1) nel punto di posizionamento (2).

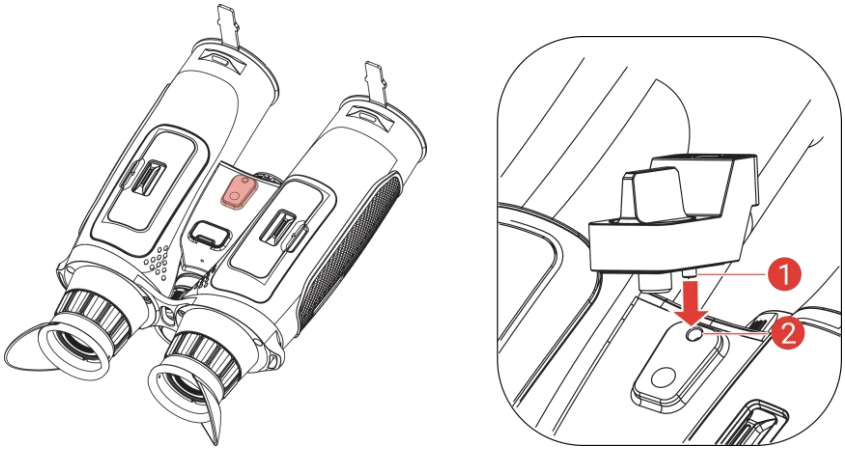

Figura 2-10 Inserimento della colonna

2. Fissare l'adattatore del treppiede ruotando l'apposita vite in senso orario.

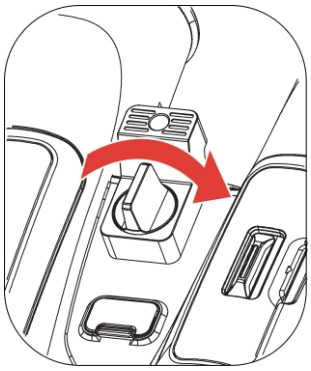

Figura 2-11 Rotazione della vite

2.6 Accensione/spegnimento

Accensione

Quando il dispositivo è collegato al cavo o la carica della batteria è sufficiente, tenere premuto ⏻ per accendere il dispositivo.

Spegnimento

Quando il dispositivo è acceso, tenere premuto ⏻ per spegnerlo.

Nota

- Quando si spegne il dispositivo, compare un conto alla rovescia. Premere un pulsante qualsiasi se si desidera interrompere il conto alla rovescia e annullare lo spegnimento.
- Lo spegnimento automatico a seguito della batteria scarica non può

essere annullato.

Spegnimento automatico

È possibile impostare il tempo di spegnimento automatico del dispositivo.

Procedura

1. Tenere premuto per visualizzare il menu.
2. Accedere a **Impostazioni avanzate** e premere o per selezionare .
3. Premere o per scegliere il tempo di spegnimento automatico necessario, quindi premere per confermare.
4. Tenere premuto per salvare e uscire.

Nota

- Fare riferimento all'icona della batteria per valutarne la carica. 100% significa che la batteria è completamente carica, che la batteria è scarica, che si è verificata un'anomalia durante la ricarica.
- Quando la batteria è scarica, ricaricarla.
- Lo spegnimento automatico ha effetto solo quando il dispositivo entra in modalità standby e non è contemporaneamente connesso all'app HIKMICRO Sight.
- Il timer di spegnimento automatico riparte quando il dispositivo entra nuovamente in modalità standby o viene riavviato.

2.7 Spegnimento automatico dello schermo

La funzione di spegnimento automatico dello schermo oscura lo schermo per risparmiare energia e aumentare la durata della batteria.

Procedura

1. Abilitare lo spegnimento automatico dello schermo.
   1) Tenere premuto per visualizzare il menu.
   2) Accedere a **Impostazioni avanzate** e premere o per selezionare .
   3) Premere per abilitare lo spegnimento automatico dello schermo.
   4) Tenere premuto per salvare le impostazioni e uscire.

2. Attivare la modalità standby.

È possibile seguire uno di questi metodi per accedere alla modalità standby quando lo schermo è acceso:

- Inclinare il dispositivo verso il basso con un angolo compreso tra 70° e 90°.
- Ruotare il dispositivo orizzontalmente da 75° a 90°.
- Tenere immobile il dispositivo e non muoverlo per 5 minuti.

3. Riattivare il dispositivo.

È possibile seguire uno di questi metodi per riattivare il dispositivo quando lo schermo è spento:

- Inclinare il dispositivo verso il basso con un angolo compreso tra 0° e 60° o verso l'alto con un angolo compreso tra 0° e 90°.
- Ruotare il dispositivo orizzontalmente da 0° a 70°.
- Premere per riattivare il dispositivo.

Nota

Dopo aver abilitato lo spegnimento automatico dello schermo, quando si accede al menu, lo spegnimento automatico dello schermo non ha effetto finché non si esce dal menu.

2.8 Descrizione del menu

Nell’interfaccia di visualizzazione live, tenere premuto per mostrare il menu. L'interfaccia può variare a seconda dello stile dello schermo. Fare riferimento a *Impostazione dello stile dello schermo*.

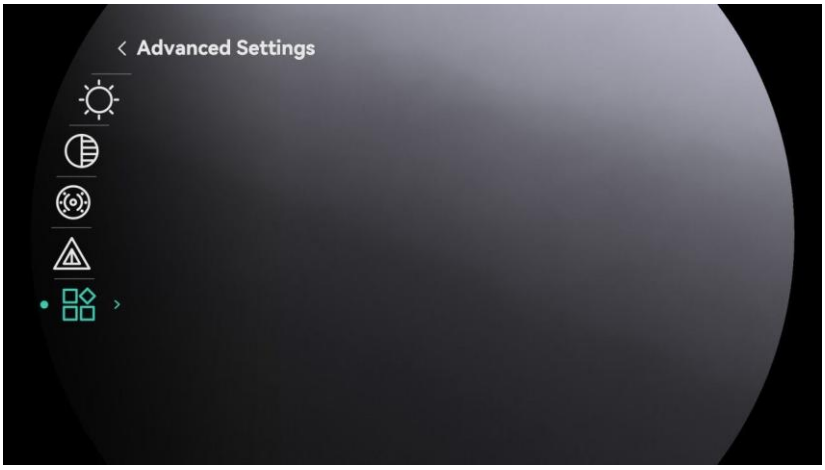

Figura 2-12 Menu dispositivo (stile schermo circolare)

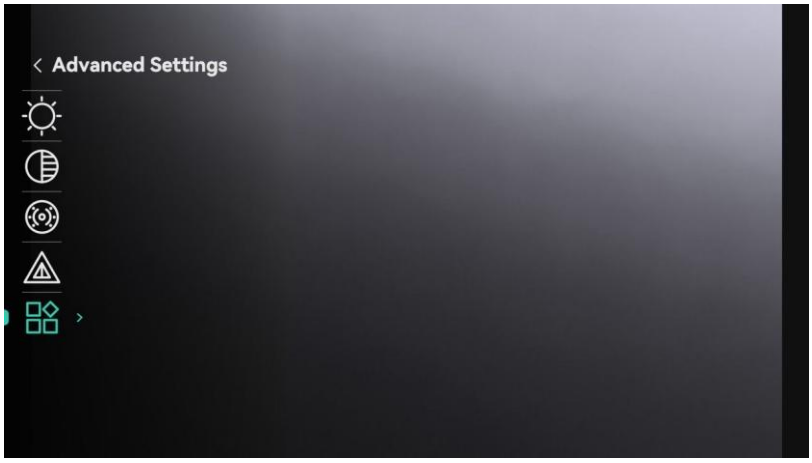

Figura 2-13 Menu dispositivo (stile schermo quadrato)

- Premere △ per spostare il cursore in su.
- Premere ▽ per spostare il cursore in giù.
- Premere ◎ per confermare e tenerlo premuto per uscire dal menu.

2.9 Connessione con l'app

Collegare il dispositivo all'app HIKMICRO Sight tramite hotspot; sarà possibile acquisire immagini, registrare video o configurare parametri sul telefono.

Prima di iniziare

Confermare che **Accesso remoto** sia abilitato sul dispositivo. Tenere premuto ◎ per entrare nel menu e andare a **Impostazioni avanzate > Accesso remoto**.

Procedura

1. Cercare l'app HIKMICRO Sight nell'App Store (per iOS) o in Google Play™ (per Android) e scaricarla, oppure scansionare il codice QR per scaricare e installare l'app.

Per Android

Per iOS

2. Tenere premuto ◎ per visualizzare il menu.
3. Accedere a **Impostazioni avanzate** e premere △ o ▽ per

selezionare .

4. Premere per accedere alla schermata di configurazione.
5. Premere △ o ▽ per selezionare **Hotspot_5G** o **Hotspot_2.4G**, quindi l'hotspot 5 GHz o 2.4 GHz è abilitato.
   - Utilizzare la frequenza a 2,4 GHz se lo smartphone non supporta quella a 5 GHz.
   - La frequenza 5 GHz è consigliata per scenari a piccolo raggio entro 5 m, come il montaggio del dispositivo sul veicolo. Altrimenti, utilizzare la frequenza a 2,4 GHz.
6. Attivare la connettività WLAN del telefono e connettersi all'hotspot.
   - Nome dell'hotspot: HIKMICRO_numero di serie
   - Password hotspot: Andare in **Hotspot** nel menu per verificare la password.
7. Aprire l'app e confermare il codice PIN di connessione sul dispositivo per connettere il telefono al dispositivo. È possibile visualizzare la schermata del dispositivo sul telefono.

Nota

- Quando il dispositivo è connesso al telefono, è possibile modificare la password dell'hot spot tramite l'app HIKMICRO Sight.
- La password dell'hot spot verrà aggiornata quando si ripristina il dispositivo (fare riferimento a *Reimposta il dispositivo*). In questo caso, è necessario riconnettersi all'hot spot del dispositivo.

2.10 Stato del firmware

2.10.1 Verifica dello stato del firmware

Procedura

1. Avviare HIKMICRO Sight e collegare il dispositivo all'app.
2. Verificare se è presente una richiesta di aggiornamento sull'interfaccia di gestione del dispositivo. Se non c'è alcuna richiesta di aggiornamento, la versione del firmware è la più recente. Se il punto rosso è visibile, la versione del firmare non è la più recente.

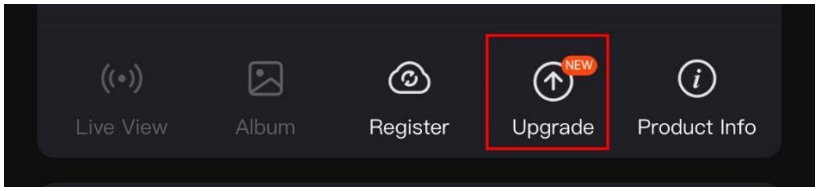

Figura 2-14 Verifica dello stato del firmware

3. Se la versione del firmware non è la più recente, aggiornare il dispositivo (opzionale). Consultare la sezione *Aggiornamento del dispositivo*.

2.10.2 Aggiornamento del dispositivo

Aggiornamento del dispositivo con HIKMICRO Sight

Procedura

1. Aprire HIKMICRO Sight e collegare il dispositivo all'app.
2. Toccare la richiesta di aggiornamento per accedere all'interfaccia di aggiornamento del firmware.
3. Toccare **Aggiorna** per avviare l'aggiornamento.

Nota

La procedura può variare a seconda degli aggiornamenti dell'app effettuati. Fare riferimento alla versione corrente dell'app.

Aggiornamento del dispositivo tramite PC

Prima di iniziare

Procurarsi il pacchetto di aggiornamento in anticipo.

Procedura

1. Tenere premuto per visualizzare il menu.
2. Accedere a **Impostazioni avanzate** e premere o per selezionare .
3. Premere per accedere alla schermata di configurazione.
4. Premere o per selezionare **Unità flash USB**.
5. Collegare il dispositivo al PC con un cavo.

6. Accedere al disco rilevato, copiare il file di aggiornamento e incollarlo nella directory principale del dispositivo.
7. Scollegare il dispositivo dal PC.
8. Riavviare il dispositivo, che si aggiornerà automaticamente. La procedura di aggiornamento sarà visibile nella schermata principale.

Attenzione

Durante la trasmissione del pacchetto di aggiornamento, verificare che il dispositivo sia collegato al PC. In caso contrario l'aggiornamento potrebbe non riuscire, il firmware potrebbe subire danni ecc.

3 Impostazioni immagine

È possibile impostare le tavolozze, la luminosità, le scene e i valori di FFC (correzione a campo piatto) e DPC (correzione dei pixel difettosi) per una migliore visualizzazione dell'immagine.

3.1 Regolazione del dispositivo

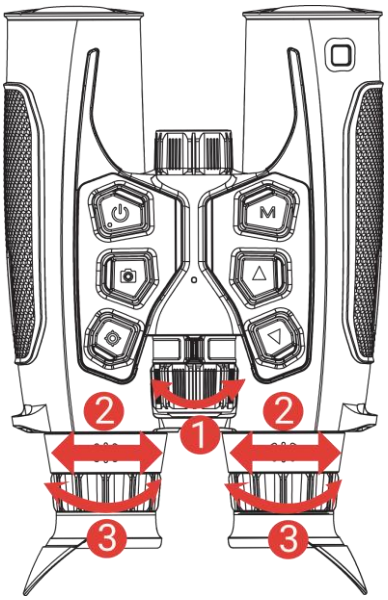

Figura 3-1 Regolazione del dispositivo

❶**Regolazione della messa a fuoco**: Ruotare leggermente la ghiera di messa a fuoco per regolare la lente dell'obiettivo.

Nota

Non toccare MAI l'obiettivo con le dita e non avvicinarlo a oggetti appuntiti.

❷**Regolazione della distanza interpupillare**: Regolare la distanza interpupillare avvicinando o allontanando gli oculari tra di loro.

❸**Regolazione della diottria**: Verificare che l'oculare copra l'occhio e mirare il bersaglio. Regolare la ghiera di regolazione della diottria finché il testo OSD o l'immagine non appaiono nitidi.

Nota

Durante la regolazione della diottria, NON TOCCARE la superficie dell'obiettivo ed evitare di graffiarla.

3.2 Regolazione della luminosità

È possibile regolare la luminosità nel menu.

Procedura

1. Tenere premuto per visualizzare il menu.
2. Premere △ o ▽ per selezionare e premere per confermare.
3. Premere △ o ▽ per cambiare la modalità di regolazione della luminosità. Possono essere selezionati **Automatico** e **Manuale**.
   - **Automatico**: Regolare la luminosità automaticamente in base alla luminosità ambientale.
   - **Manuale**: Regolare la luminosità manualmente. Premere e premere △ o ▽ per regolare la luminosità.
4. Tenere premuto per salvare e uscire.

3.3 Regolazione del contrasto

Procedura

1. Tenere premuto per visualizzare il menu.
2. Premere △ o ▽ per selezionare e premere per confermare.
3. Premere △ o ▽ per regolare il contrasto.
4. Tenere premuto per salvare e uscire.

3.4 Regolazione della tonalità

Procedura

1. Tenere premuto per visualizzare il menu.
2. Accedere a **Impostazioni avanzate** e premere △ o ▽ per selezionare .
3. Premere per confermare, quindi premere △ o ▽ per selezionare una tonalità. È possibile scegliere tra le opzioni **Calda** e **Fredda**.
4. Tenere premuto per salvare e uscire.

Figura 3-2 Regolazione della tonalità

3.5 Regolazione della nitidezza

Procedura

1. Tenere premuto per visualizzare il menu.
2. Premere o per selezionare e premere per confermare.
3. Premere o per regolare la nitidezza.
4. Tenere premuto per salvare e uscire.

Figura 3-3 Confronto tra regolazioni della nitidezza

3.6 Selezione scene

È possibile scegliere la scena più opportuna in base allo scenario di utilizzo effettivo per migliorare l'effetto della visualizzazione. Nella visualizzazione termica, tenere premuto M per cambiare la modalità scena.

- **Osservazione:** La modalità Osservazione è consigliata per le inquadrature normali.
- **Rilevamento:** La modalità Rilevamento è consigliata per la caccia.

3.7 Impostazione tavolozze

Prima di iniziare

Spostare il selettore T/D verso destra per la visualizzazione termica prima di cambiare le tavolozze nell'interfaccia della vista live.

Si possono selezionare diverse tavolozze per visualizzare la stessa scena con effetti diversi.

Procedura

1. Tenere premuto per visualizzare il menu.
2. Accedere a **Impostazioni avanzate** e premere △ o ▽ per selezionare .
3. Premere per accedere all'interfaccia di impostazione delle tavolozze.
4. Premere △ o ▽ per selezionare le tavolozze desiderate, quindi premere per abilitarle.

Nota

Occorre abilitare almeno una tavolozza.

5. Tenere premuto per salvare le impostazioni e uscire.
6. Premere M nell'interfaccia di vista live del canale termico per cambiare le tavolozze selezionate.

Caldo bianco

La parte calda è visualizzata in un colore chiaro. Quanto maggiore è la temperatura, tanto più chiaro sarà il colore.

Caldo nero

La parte calda è visualizzata in un colore scuro. Quanto maggiore è la temperatura, tanto più scuro sarà il colore.

Caldo rosso

La parte calda è visualizzata in rosso. Quanto maggiore è la temperatura, tanto più intenso sarà il rosso.

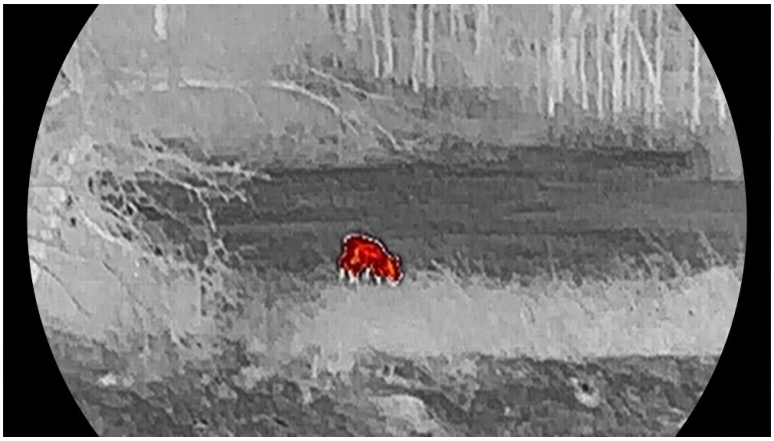

Fusione

Al variare della temperatura, da alta a bassa, l'immagine è colorata in bianco, giallo, rosso, rosa a viola.

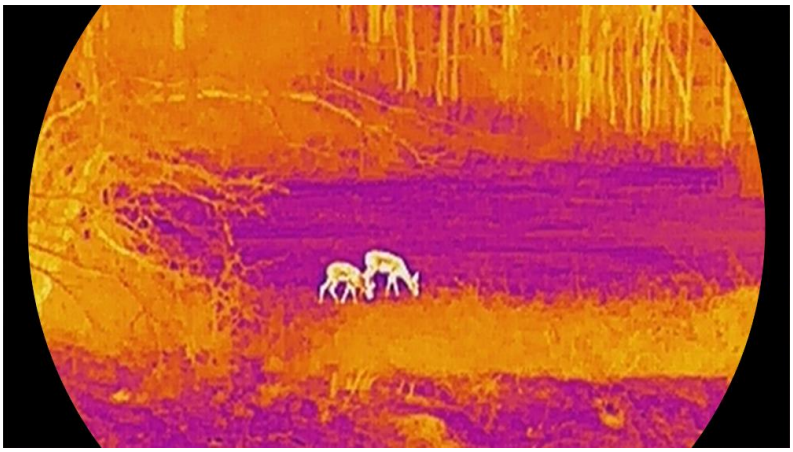

Monocromatico rosso

L'intera immagine è visualizzata in rosso. Quanto maggiore è la temperatura, tanto più chiaro sarà il colore.

Monocromatico verde

L'intera immagine è visualizzata in verde. Quanto maggiore è la temperatura, tanto più chiaro sarà il colore.

3.8 Impostazione modalità display

Prima di iniziare

Spostare il selettore T/D verso sinistra per la visualizzazione digitale prima di cambiare la modalità di visualizzazione nell'interfaccia della vista live.

È possibile selezionare modalità di visualizzazione diverse nel canale ottico. Tenere premuto M nell'interfaccia della vista live per cambiare modalità di visualizzazione nel canale ottico. Le opzioni selezionabili sono giorno, notte e automatica. In modalità notte, premere M per passare alla modalità giallo/verde/bianco e nero.

- Modalità giorno: Questa modalità può essere utilizzata di giorno e in ambienti luminosi. In modalità giorno, la luce IR si spegne automaticamente.

- Modalità notturna

- Modalità bianco e nero È possibile utilizzare questa modalità di notte. In modalità notte, l'illuminazione IR viene attivata automaticamente.

- Modalità verde: Si tratta di una modalità visione notturna. Questa modalità può essere utilizzata in base alle proprie preferenze personali.

- Modalità giallo: Si tratta di una modalità visione notturna. Questa modalità può essere utilizzata in base alle proprie preferenze personali.

- Modalità automatica: La modalità giorno e la modalità notte si attivano automaticamente in base alla luminosità dell'ambiente.

3.9 Impostazione della modalità Picture in Picture

Tenere premuto ▽ in visualizzazione live per attivare la funzione PIP; tenere premuto nuovamente ▽ per disattivarla. Il centro dell'immagine viene mostrato nella parte superiore centrale dell'interfaccia.

Figura 3-4 Impostazione della modalità PIP

Nota

- La visualizzazione PIP mostra temporaneamente il fattore di zoom quando si regola lo zoom digitale del dispositivo.
- Se la funzione PIP è attiva, quando si regola lo zoom digitale viene ingrandita solo la visualizzazione PIP.
- Se la funzione PIP è attiva in modalità termica, premere M per alternare la vista PIP tra la tavolozza corrente e la modalità ottica; se la funzione PIP è attiva in modalità ottica, premere M per alternare la vista PIP tra le tavolozze selezionate e la modalità ottica.

3.10 Regolazione dello zoom digitale

Tramite questa funzione è possibile ingrandire e ridurre l'immagine. Premere △ o ▽ nell'interfaccia della vista live per cambiare fattore di zoom digitale.

Procedura

1. Tenere premuto per visualizzare il menu.
2. Accedere a **Impostazioni avanzate** e premere △ o ▽ per

selezionare .

3. Premere per accedere all'interfaccia di impostazione, selezionare , quindi premere o per selezionare una modalità zoom.
   - **Per multipli**: Il fattore di zoom digitale può essere impostato su opzioni preimpostate quali 1×, 2×, 4×, ecc.
   - **Continua**: Il fattore di zoom effettivo cambia in base all'incremento di zoom impostato.

   1) Premere o per selezionare .

   2) Premere per accedere all'interfaccia di impostazione, quindi premere o per impostare il passo dello zoom.
4. Tenere premuto per salvare le impostazioni e uscire.
5. Nell'interfaccia della vista live, premere o per regolare lo zoom digitale del dispositivo.

Nota

- Quando si cambia il rapporto di zoom digitale, sulla sinistra dell'interfaccia viene mostrato l'ingrandimento effettivo (ingrandimento effettivo = ingrandimento ottico dell'obiettivo × rapporto di zoom digitale). Ad esempio, se l'ingrandimento ottico dell'obiettivo è 2,8× e il rapporto di zoom digitale è 2×, l'ingrandimento effettivo è 5,6×.
- Il fattore di zoom può variare a seconda del modello. Fare riferimento al prodotto reale.

3.11 Correzione a campo piatto

Il dispositivo supporta HSIS e, se necessario, è anche possibile correggere manualmente eventuali disuniformità di visualizzazione. Tenere premuto nella vista live per correggere le difformità del display.

3.12 Correzione dei pixel difettosi

Il dispositivo può correggere i pixel difettosi che non vengono visualizzati come previsto.

Procedura

1. Tenere premuto per visualizzare il menu.
2. Accedere a **Impostazioni avanzate** e premere o per

selezionare .

3. Premere per accedere alla schermata di configurazione DPC.
4. Premere per selezionare l'**asse X** o **Y**. Selezionando **l'asse X**, il cursore si muove a destra e a sinistra; selezionando **l'asse Y**, il cursore si muove in alto e in basso.
5. Premere △ o ▽ per impostare le coordinate, finché il cursore non raggiunge il pixel difettoso.
6. Premere M due volte per correggere il pixel difettoso.
7. Tenere premuto per salvare le impostazioni e uscire.

Figura 3-5 Correzione dei pixel difettosi

Nota

- Il pixel difettoso selezionato può essere ingrandito e visualizzato sulla parte destra della schermata.
- Se lo schermo OSD blocca il pixel difettoso, spostare il cursore fino a raggiungere il pixel difettoso; il dispositivo eseguirà automaticamente la visualizzazione speculare.

3.13 Impostazione della luce a infrarossi

L'illuminazione a infrarossi aiuta a visualizzare i bersagli in modo nitido negli ambienti bui. La luce a infrarossi funziona solo in modalità notte, in modalità automatica o in ambienti bui. Nelle altre modalità, l'illuminazione a infrarossi non entra in funzione.

Procedura

1. Tenere premuto per visualizzare il menu.

2. Premere △ o ▽ per selezionare e premere per confermare.
3. Premere △ o ▽ per selezionare il livello della luce o impostare l'opzione IR smart.

Nota

L'immagine può risultare sovraesposta se l'ambiente è troppo luminoso. La funzione IR intelligente regola le immagini sovraesposte controllando l'intensità dell'illuminazione a infrarossi per migliorare l'effetto in modalità notte e in ambienti bui.

4. Tenere premuto per salvare le impostazioni e uscire.

Nota

- L'illuminazione a infrarossi non può essere accesa se il livello della batteria è basso.
- La luce a infrarossi è spenta in modalità termica o in modalità standby.

4 Misurazione della distanza

Il dispositivo è in grado di misurare la distanza tra il target e il punto di osservazione tramite il laser.

Prima di iniziare

Per misurare la distanza tenera ferma la mano e non spostarsi, altrimenti la precisione potrebbe risentirne.

Procedura

1. Tenere premuto per visualizzare il menu.
2. Accedere a **Impostazioni avanzate** e premere o per selezionare .
3. Premere per passare all'interfaccia di misurazione. Andare a per selezionare una modalità di telemetria laser, quindi premere per confermare. È possibile scegliere tra le modalità **Singola** e **Continua**.
   - In modalità **Continua**, la distanza viene misurata continuativamente ed è possibile selezionare la durata della misurazione. Il risultato della misurazione viene aggiornato ogni secondo.
   - In modalità **Singola** la distanza viene misurata una volta.
4. (Opzionale) Può essere visualizzata anche la THD (True Horizontal Distance, distanza orizzontale reale) sull'interfaccia di visualizzazione live durante la telemetria laser. Selezionare THD e premere per abilitare la distanza orizzontale.
5. Impostare **Stile del reticolo di telemetria**o **Colore del reticolo di telemetria**in base alle proprie esigenze. Premere per accedere all'interfaccia di configurazione e premere o per selezionare lo stile o il colore del reticolo di telemetria.
6. Tenere premuto per salvare le impostazioni e tornare all'interfaccia di vista live.
7. Premere nell'interfaccia di vista live per attivare la telemetria laser; puntare sul bersaglio e premere per misurare la distanza del bersaglio.

Nota

- Premere due volte nell'interfaccia di visualizzazione live per disattivare la telemetria laser.
- Non è possibile abilitare la telemetria laser quando la batteria del dispositivo è scarica.

Risultati

Il risultato della misurazione della distanza viene visualizzato in alto, al centro dell'immagine.

Figura 4-1 Risultato della telemetria laser

- Quando THD è abilitato, viene visualizzata prima la distanza in linea retta, seguita da THD. Come mostrato nella figura sopra, 28 m è la distanza in linea retta e 26 m è la THD.
- Se la telemetria laser fallisce, il risultato verrà visualizzato come "000".

Attenzione

La radiazione laser emessa dal dispositivo può causare lesioni agli occhi, ustioni alla pelle o combustione di sostanze infiammabili. Prima di attivare la funzione di telemetria laser, verificare che non ci siano persone o sostanze infiammabili davanti all'obiettivo laser e che l'obiettivo laser non sia ostruito.

5 Calcolo balistico per la caccia

Il calcolatore balistico integrato supporta i mirini tradizionali privi di capacità di calcolo balistico calcolando i clic necessari per una mira precisa. Il calcolo richiede più parametri per garantire accuratezza e flessibilità d'uso.

Prima di iniziare

Verificare di aver completato il puntamento sul mirino.

Procedura

1. Tenere premuto per visualizzare il menu.
2. Accedere a **Impostazioni avanzate** e premere o per selezionare . Premere per accedere alla schermata di configurazione.
3. Selezionare **Calcolo balistico** e premere per abilitare questa funzione.
4. Premere per selezionare il **Profilo balistico**.
5. Premere o per selezionare i seguenti parametri, quindi premere per impostare o immettere i dati.
   - Modello di resistenza aerodinamica: impostare la resistenza aerodinamica specifica del proiettile, ad es. G1, G7 e GS.
   - Unità: Impostare in base alle proprie preferenze in materia di distanza e misurazione della caduta.
   - Altezza di mira: la distanza tra il centro della canna e il centro dell'obiettivo.
   - Velocità iniziale: la velocità varia in base alle diverse condizioni.
   - Coefficiente balistico: la misura della capacità di vincere la resistenza dell'aria.
   - Temperatura: impostare sulla temperatura usuale.
   - Altitudine: impostare sull'altitudine usuale.
   - Intervallo di calibrazione: La distanza alla quale viene puntato il mirino.
   - Direzione del vento: impostare questo parametro sulla normale direzione del vento.
   - Velocità del vento: impostare questo parametro sulla normale velocità del vento.

6. Premere per cambiare la cifra, quindi premere △ o ▽ per cambiare il valore numerico.
7. Tenere premuto per salvare e uscire.
8. Premere per attivare la telemetria laser, mirare al bersaglio e premere nuovamente per misurare la distanza del bersaglio. Nello schermo vengono visualizzate la distanza di caduta consigliata e la deriva del vento nell'interfaccia.

Figura 5-1 Risultati del calcolo balistico

9. (Opzionale) Per regolare la distanza, ripetere il passaggio sopra.

Nota

- Più parametri vengono specificati, più sarà accurato il punto di mira consigliato.
- La distanza di caduta e la deriva del vento sono collegati ai parametri inseriti. Fare riferimento alla situazione effettiva.
- La telemetria laser continua non è disponibile quando si abilita il calcolo balistico.

6 Impostazioni generali

6.1 Impostazione OSD

Questa funzione consente di visualizzare o nascondere le informazioni OSD nell'interfaccia di visualizzazione live.

Procedura

1. Tenere premuto per visualizzare il menu.
2. Accedere a **Impostazioni avanzate** e premere o per selezionare .
3. Premere per accedere alla schermata di impostazione OSD.
4. Premere o per selezionare **Ora**, **Data** o **OSD**, e premere per attivare o disattivare le informazioni OSD selezionate.
5. Tenere premuto per salvare e uscire.

Nota

Disattivando **OSD**, tutte le informazioni OSD in visualizzazione live saranno disattivate.

6.2 Impostazione dello stile dello schermo

È possibile selezionare lo stile dello schermo in base alle proprie preferenze.

Procedura

1. Tenere premuto per visualizzare il menu.
2. Accedere a **Impostazioni avanzate** e premere o per selezionare .
3. Premere per confermare. Premere o per selezionare una delle modalità di stile schermo. È possibile scegliere tra le modalità **Circolare** e **Quadrato**.
4. Tenere premuto per salvare, come indicato nell'avviso. Il dispositivo verrà riavviato.

6.3 Impostazione del logo del brand

È possibile aggiungere il logo del brand sull'interfaccia di visualizzazione live, acquisizioni e video.

Procedura

1. Tenere premuto per visualizzare il menu.
2. Accedere a **Impostazioni avanzate** e premere o per selezionare .
3. Premere per abilitare o disabilitare la funzione **Logo del brand**.
4. Tenere premuto per salvare le impostazioni e uscire.

Risultati

Il logo del brand sarà visualizzato in basso a sinistra nell'immagine.

6.4 Prevenzione bruciature

Evitare la luce diretta del sole e attivare la funzione di prevenzione della bruciatura del rilevatore per ridurre il rischio che il calore possa danneggiare il sensore.

Procedura

1. Tenere premuto per visualizzare il menu.
2. Accedere a **Impostazioni avanzate** e premere o per selezionare .
3. Premere per abilitare o disabilitare la funzione di **Prevenzione bruciature** del rilevatore.
4. Tenere premuto per salvare le impostazioni e uscire.

6.5 Tracciamento del punto più caldo

Il dispositivo è in grado di rilevare il punto alla temperatura massima nell'inquadratura e di indicarla sul display.

Procedura

1. Tenere premuto per visualizzare il menu.

2. Accedere a **Impostazioni avanzate** e premere △ o ▽ per selezionare .
3. Premere per abilitare la funzione e segnare il punto della temperatura più elevata.
4. Tenere premuto per salvare le impostazioni e uscire.

Risultati

Quando la funzione è abilitata viene visualizzato il simbolo in corrispondenza della temperatura massima. Quando si cambia inquadratura il simbolo si sposta.

Figura 6-1 Tracciamento del punto più caldo

6.6 Acquisizione di immagini e video

6.6.1 Acquisizione immagini

Nell'interfaccia di visualizzazione live, premere per acquisire un'immagine.

Nota

- Se l'acquisizione ha esito positivo, l'immagine si blocca per un secondo e sul display viene visualizzato un messaggio.
- Per l'esportazione delle immagini, consultare la sezione *Esportazione dei file*.

6.6.2 Impostazione audio

Attivando la funzione audio, il suono sarà registrato insieme al video. Se il video presenta un audio troppo elevato, è possibile disabilitare la funzione.

Procedura

1. Tenere premuto per visualizzare il menu.
2. Accedere a **Impostazioni avanzate** e premere o per selezionare .
3. Premere per abilitare o disabilitare questa funzione.
4. Tenere premuto per salvare e uscire.

6.6.3 Registrazione di video

Procedura

1. Tenere premuto sull'interfaccia di visualizzazione live per iniziare a registrare.

Figura 6-2 Avvia registrazione

Nell'immagine vengono visualizzate le informazioni sulla durata della registrazione.

2. Tenere premuto di nuovo per interrompere la registrazione.

6.6.4 Visualizza album locale

Le immagini acquisite e i video registrati vengono archiviati automaticamente nel dispositivo, dove possono essere visualizzati in album locali.

Procedura

1. Tenere premuto per visualizzare il menu.
2. Accedere a **Impostazioni avanzate** e premere o per

selezionare .

Nota

Gli album vengono creati automaticamente e denominati per anno + mese. Le immagini e i video locali di un determinato mese vengono memorizzati nell'album corrispondente. Ad esempio, le immagini e i video di ottobre 2025 vengono salvati nell'album 202510.

3. Premere △ o ▽ per selezionare l'album contenente i file, quindi premere per accedervi.
4. Premere △ o ▽ per selezionare un file da visualizzare.
5. Premere per visualizzare il file selezionato e le informazioni pertinenti.

Nota

- I file sono elencati in ordine cronologico, con il più recente in alto. Se non si riesce a trovare le istantanee o i video più recenti, controllare le impostazioni della data e dell'ora del dispositivo. Quando si visualizzano i file, premere △ o ▽ per passare ad altri file.
- Durante la visualizzazione dei file, è possibile tenere premuto ▽ per passare alla pagina successiva e tenere premuto △ per tornare alla pagina precedente.
- Durante la consultazione dei video, premere per avviare o interrompere la riproduzione di un video.
- Per eliminare un album o un file, tenere premuto M per aprire la casella di dialogo, quindi procedere con l'eliminazione seguendo le istruzioni.

6.7 Esportazione dei file

6.7.1 Esportazione dei file tramite HIKMICRO Sight

È possibile accedere agli album del dispositivo ed esportare i file sul telefono utilizzando HIKMICRO Sight.

Prima di iniziare

Installare HIKMICRO Sight sul telefono cellulare.

Procedura

1. Avviare HIKMICRO Sight e collegare il dispositivo all'app. Consultare la sezione *Connessione con l'app*.
2. Toccare **File multimediali** per accedere agli album del dispositivo.

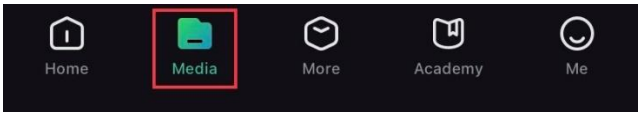

Figura 6-3 Accesso agli album del dispositivo

3. Toccare **Locale** o **Dispositivo** per visualizzare le immagini e i video.
   - **Locale**: consente di visualizzare i file acquisiti nell'app.
   - **Dispositivo**: consente di visualizzare i file sul dispositivo corrente.

Nota

Se le foto o i video non vengono visualizzati in **Dispositivo**, scorrere verso il basso per aggiornare la pagina.

4. Toccare un file per selezionarlo, quindi toccare **Scarica** per esportarlo sugli album del telefono.

Figura 6-4 Esportazione dei file

Nota

- Per informazioni più dettagliate sulle procedure, accedere a **Profilo** -> **Informazioni** -> **Manuale dell'utente** sull'app.
- È anche possibile accedere agli album del dispositivo toccando l'icona in basso a sinistra sulla schermata della visualizzazione live.
- La procedura di esportazione può variare a seconda degli aggiornamenti dell'app effettuati. Fare riferimento alla versione corrente dell'app.

6.7.2 Esportazione dei file tramite PC

Questa funzione consente di esportare i video registrati e le immagini acquisite.

Prima di iniziare

Quando si collega il cavo, verificare che il dispositivo sia acceso.

Procedura

1. Tenere premuto per visualizzare il menu.
2. Accedere a **Impostazioni avanzate** e premere △ o ▽ per selezionare .
3. Premere per accedere alla schermata di configurazione.
4. Premere △ o ▽ per selezionare **Unità flash USB**.
5. Collegare il dispositivo e il PC tramite cavo.

Nota

Quando si collega il cavo, verificare che il dispositivo sia acceso.

6. Sul computer, selezionare il disco del dispositivo. Passare alla cartella DCIM e individuare la cartella con il nome dell'anno e del mese di acquisizione. Ad esempio, se si è acquisita un'immagine o si è registrato un video a ottobre 2025, l'immagine o il video saranno archiviati in **DCIM** -> **202510**.
7. Selezionare i file e copiarli sul PC.
8. Scollegare il dispositivo dal PC.

Nota

- Il dispositivo mostra le immagini dopo la connessione al PC. Ma funzioni quali registrazione, acquisizione e hotspot sono disattivate.
- Quando si collega il dispositivo al PC per la prima volta, viene automaticamente installato il programma di gestione.

6.8 Visualizzazione della direzione

6.8.1 Attivazione della bussola

Dotato di bussola, il dispositivo è in grado di mostrare la direzione sull'immagine live, sulle immagini acquisite e sui video registrati.

Procedura

1. Tenere premuto per visualizzare il menu.
2. Accedere a **Impostazioni avanzate** e premere △ o ▽ per selezionare .
3. Premere per abilitare la funzione.

4. Seguire le istruzioni a comparsa per avviare la calibrazione. Consultare la sezione *Calibrazione della bussola* per ulteriori informazioni.

Risultati

Una volta completata la calibrazione, l'angolo di azimut (AZM) e l'angolo di elevazione (EL) vengono mostrati sullo schermo. È consigliabile leggere le informazioni dopo avere posizionato il dispositivo in orizzontale.

Per aumentare l'accuratezza della direzione, è possibile impostare la correzione della declinazione magnetica. Fare riferimento al paragrafo *Correzione della declinazione magnetica* per le istruzioni.

6.8.2 Calibrazione della bussola

La calibrazione della bussola è indispensabile per visualizzare la direzione corretta. La calibrazione della bussola deve essere effettuata quando la funzione viene abilitata per la prima volta o in presenza di interferenze magnetiche.

Figura 6-5 Interferenza alla bussola

Procedura

1. Accedere alla guida di calibrazione usando i seguenti metodi.
   - Quando si attiva la bussola per la prima volta, la guida di calibrazione compare automaticamente.
   - Quando le informazioni della bussola vengono visualizzate in rosso, selezionare nel menu e premere per riavviare la calibrazione della bussola.
2. Seguire le istruzioni a schermo per spostare e ruotare il dispositivo.

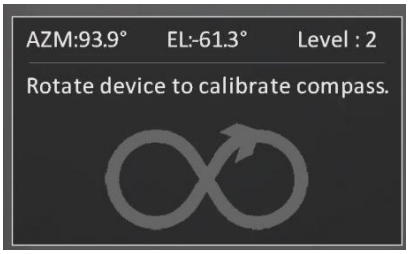

Figura 6-6 Calibrazione della bussola

Nota

- Durante la procedura di calibrazione, continuare a muovere e ruotare il dispositivo per accertarsi che questo sia rivolto in ogni direzione.
- Il parametro **Livello** indica la correttezza della calibrazione. A livelli superiori corrispondono letture più accurate della bussola. La procedura riesce quando il **Livello** raggiunge il valore **3**.

3. Smettere di spostare il dispositivo quando compare il messaggio che indica la riuscita della procedura di calibrazione.

Risultati

Le informazioni sulla direzione vengono mostrate sull'interfaccia di visualizzazione live.

Figura 6-7 Visualizzazione della direzione

6.8.3 Correzione della declinazione magnetica

La declinazione magnetica rappresenta la variazione dell'angolo tra il nord magnetico e il nord geografico. L'aggiunta della declinazione magnetica alla bussola migliora l'accuratezza dei valori della direzione.

Procedura

1. Una volta completata la calibrazione, accedere all'interfaccia di impostazione della bussola e premere △ o ▽ per selezionare **Declinazione magnetica**.
2. Premere ◎ per accedere all'interfaccia di impostazione, quindi premere △ o ▽ per selezionare **Correzione rapida** o **Correzione manuale**.

- Con la correzione rapida, il dispositivo mostra la declinazione attuale rispetto al nord magnetico. Puntare il centro dello schermo verso il nord geografico e premere per confermare.
- In modalità di correzione manuale, premere per selezionare un segno di operazione o un numero, quindi premere △ o ▽ per aggiungere o sottrarre la declinazione corrispondente alla posizione del dispositivo.

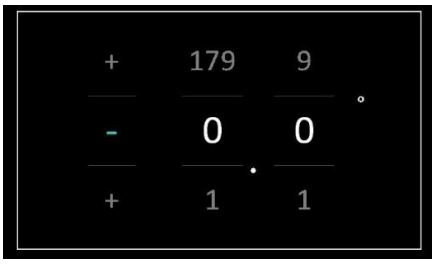

Figura 6-8 Correzione manuale

3. Tenere premuto per salvare e uscire.

Nota

Prima di correggere manualmente la declinazione magnetica, è consigliabile controllare le informazioni relative alla declinazione magnetica locale su un sito web autorizzato. La declinazione magnetica orientale è indicata con il segno più (+), quella occidentale con il segno meno (-).

6.9 Posizione geografica

Dotato di moduli di posizionamento satellitare, il dispositivo visualizza la longitudine e la latitudine nelle immagini live, nelle immagini acquisite e nei video registrati.

Nota

- Il modulo satellitare non è in grado di ricevere segnali quando il dispositivo si trova in ambienti interni. Per una corretta ricezione, posizionare il dispositivo in un ambiente aperto e privo di ostruzioni.
- Dopo aver collocato il dispositivo in ambienti esterni, attendere qualche momento per visualizzare i dati di localizzazione.

Procedura

1. Tenere premuto per visualizzare il menu.

2. Accedere a **Impostazioni avanzate** e premere △ o ▽ per selezionare .
3. Premere per abilitare il GPS. Le informazioni relative alla posizione sono visibili nell'angolo inferiore destro dello schermo.

Figura 6-9 Informazioni sulla posizione del dispositivo

Se al posto delle informazioni sulla posizione viene mostrato il "Segnale debole", significa che il segnale è debole o assente. Spostarsi in uno spazio aperto privo di ostacoli e riprovare.

Figura 6-10 Segnale debole

7 Impostazioni di sistema

7.1 Modifica della data

Procedura

1. Tenere premuto per visualizzare il menu.
2. Accedere a **Impostazioni avanzate** e premere o per selezionare .
3. Premere per accedere alla schermata di configurazione.
4. Premere per selezionare anno, mese e giorno da sincronizzare, quindi premere o per cambiare il valore numerico.
5. Tenere premuto per salvare le impostazioni e uscire.

7.2 Sincronizzazione dell'orario

Procedura

1. Tenere premuto per visualizzare il menu.
2. Accedere a **Impostazioni avanzate** e premere o per selezionare .
3. Premere per accedere alla schermata di configurazione.
4. Premere o per cambiare il formato orario. Sono disponibili le modalità 12 ore e 24 ore. In modalità 12 ore, premere , quindi premere o per selezionare **AM** o **PM**.
5. Premere per selezionare ore e minuti, quindi premere o per cambiare il valore numerico.
6. Tenere premuto per salvare le impostazioni e uscire.

7.3 Impostare la lingua

Questa funzione consente di selezionare la lingua del dispositivo.

Procedura

1. Tenere premuto per visualizzare il menu.

2. Accedere a **Impostazioni avanzate** e premere △ o ▽ per selezionare .
3. Premere per accedere alla schermata di configurazione della lingua.
4. Premere △ or ▽ per selezionare la lingua desiderata e premere per confermare.
5. Tenere premuto per salvare le impostazioni e uscire.

7.4 Trasmissione dello schermo del dispositivo a un PC

Il dispositivo supporta la trasmissione dello schermo al computer tramite software client o lettore basato sul protocollo UVC. È possibile visualizzare l'immagine del dispositivo in modo più dettagliato sul display.

Procedura

1. Tenere premuto per visualizzare il menu.
2. Accedere a **Impostazioni avanzate** e premere △ o ▽ per selezionare .
3. Premere per accedere alla schermata di configurazione.
4. Premere △ o ▽ per selezionare **Digitale**.
5. Tenere premuto per salvare le impostazioni e uscire.
6. Aprire il software client basato sul protocollo UVC e collegare il dispositivo al PC tramite il cavo Type-C.

7.5 Impostazione unità di misura

È possibile cambiare l'unità di misura della distanza.

Procedura

1. Tenere premuto per visualizzare il menu.
2. Accedere a **Impostazioni avanzate** e premere △ o ▽ per selezionare .
3. Premere per accedere alla schermata di configurazione.

4. Premere △ o ▽ per selezionare l'unità di misura desiderata.
5. Tenere premuto per salvare le impostazioni e uscire.

7.6 Impostare il codice di blocco dello schermo

È possibile impostare un codice di accesso per bloccare lo schermo del dispositivo ed evitare accessi non autorizzati.

7.6.1 Abilita codice di accesso

Procedura

1. Tenere premuto per visualizzare il menu.
2. Accedere a **Impostazioni avanzate** e premere △ o ▽ per selezionare .
3. Premere per abilitare questa funzione e accedere all'interfaccia di configurazione.
4. Premere per cambiare la cifra, quindi premere △ o ▽ per cambiare il valore numerico.
5. Tenere premuto per salvare le impostazioni e uscire.

Risultati

Se il codice di accesso è abilitato, è necessario immetterlo quando il dispositivo è acceso o riattivato dalla modalità standby. Premere per cambiare cifra, premere △ o ▽ per cambiare il numero e tenere premuto per confermare.

Nota

Se si dimentica il codice di accesso, tenere premuto △ per reimpostarlo nella schermata di blocco. Questa operazione richiede il ripristino delle impostazioni di fabbrica del dispositivo.

7.6.2 Modif. cod. accesso

Quando è abilitato, è possibile modificare il codice di accesso in base alle proprie esigenze.

Procedura

1. Tenere premuto per visualizzare il menu.

2. Accedere a **Impostazioni avanzate** e premere △ o ▽ per selezionare .
3. Premere per accedere alla schermata di configurazione.
4. Premere △ o ▽ per selezionare , quindi premere per accedere all'interfaccia di configurazione.
5. Premere per cambiare la cifra, quindi premere △ o ▽ per cambiare il valore numerico.
6. Tenere premuto per salvare le impostazioni e uscire.

7.7 Visualizzazione delle informazioni del dispositivo

Procedura

1. Tenere premuto per visualizzare il menu.
2. Accedere a **Impostazioni avanzate** e premere △ o ▽ per selezionare .
3. Premere per visualizzare le informazioni sul dispositivo, come lo spazio di archiviazione disponibile, la versione e il numero di serie.
4. Tenere premuto per uscire.

7.8 Ripristino del dispositivo

Questa funzione ripristina solo le impostazioni di base del dispositivo, come luminosità, PIP e contrasto, ai valori predefiniti.

Procedura

1. Tenere premuto per visualizzare il menu.
2. Accedere a **Impostazioni avanzate** e premere △ o ▽ per selezionare .
3. Premere per ripristinare i valori predefiniti del dispositivo in base alla richiesta.

7.9 Reimposta il dispositivo

Questa funzione cancella tutti i contenuti e le impostazioni, comprese le

impostazioni di base, l'archiviazione, il codice di accesso e la password dell'hot spot.

Procedura

1. Tenere premuto per visualizzare il menu.
2. Accedere a **Impostazioni avanzate** e premere o per selezionare .
3. Premere per ripristinare i valori predefiniti del dispositivo in base alla richiesta.

8 Domande frequenti

8.1 Perché l'indicatore di carica lampeggia in modo anomalo?

Verificare quanto segue.

- Controllare che quando si carica il dispositivo venga utilizzato un alimentatore standard e che la temperatura sia superiore a 0 °C.
- Caricare il dispositivo quando è spento.

8.2 Perché l'indicatore di alimentazione è spento?

Controllare che la batteria del dispositivo sia carica. Dopo aver caricato il dispositivo per 5 minuti, controllare l'indicatore.

8.3 L'immagine non è nitida; come regolarla?

Ruotare la ghiera di regolazione della diottria o la ghiera di messa a fuoco fino a ottenere un'immagine nitida. Consultare la sezione *Regolazione del dispositivo*.

8.4 Impossibile acquisire immagini o registrare video. Qual è il problema?

Verificare quanto segue.

- Controllare se il dispositivo è collegato al PC. In questo caso l'acquisizione e la registrazione saranno disabilitate.
- Controllare se lo spazio di archiviazione è pieno.
- Controllare se la batteria del dispositivo è scarica.

8.5 Perché il PC non riconosce il dispositivo?

Verificare quanto segue.

- Controllare se il dispositivo è collegato al PC con il cavo USB in dotazione.
- Se si utilizzano altri cavi USB, verificare che non siano più lunghi di un metro.

- Verificare se la modalità di collegamento USB è passata a **Unità flash USB**.

Informazioni legali

© Hangzhou Microimage Software Co., Ltd. Tutti i diritti riservati.

Informazioni sul presente Manuale

Il presente Manuale contiene le istruzioni per l'uso e la gestione del prodotto. Le illustrazioni, i grafici e tutte le altre informazioni che seguono hanno solo scopi illustrativi ed esplicativi. Le informazioni contenute nel Manuale sono soggette a modifiche senza preavviso in seguito ad aggiornamenti del firmware o per altri motivi. Scaricare la versione più recente del presente Manuale dal sito web di HIKMICRO (www.hikmicrotech.com/).

Utilizzare il presente Manuale con la supervisione e l'assistenza di personale qualificato nel supporto del prodotto.

Titolarità dei marchi

HIKMICRO e gli altri marchi registrati e loghi di HIKMICRO sono di proprietà di HIKMICRO nelle varie giurisdizioni.

Gli altri marchi registrati e loghi menzionati appartengono ai rispettivi proprietari.

Dichiarazione sul software open source

Questo prodotto non può essere lanciato senza il contributo del software open source. Rispettiamo la proprietà intellettuale altrui, abbiamo istituito e continueremo a migliorare il nostro sistema di conformità open source. Puoi contattarci per ottenere la dichiarazione del software open source e il codice sorgente copyleft di questo prodotto.

ESCLUSIONE DI RESPONSABILITÀ

NELLA MISURA MASSIMA CONSENTITA DALLA LEGGE VIGENTE, QUESTO MANUALE E IL PRODOTTO DESCRITTO, CON IL SUO HARDWARE, SOFTWARE E FIRMWARE, SONO FORNITI "COSÌ COME SONO" E "CON TUTTI I DIFETTI E GLI ERRORI". HIKMICRO NON RILASCIA ALCUNA GARANZIA, NÉ ESPRESSA NÉ IMPLICITA COME, SOLO A TITOLO DI ESEMPIO, GARANZIE DI COMMERCIABILITÀ, QUALITÀ SODDISFACENTE O IDONEITÀ PER UN USO SPECIFICO. L'UTENTE UTILIZZA IL PRODOTTO A PROPRIO RISCHIO. HIKMICRO DECLINA QUALSIASI RESPONSABILITÀ VERSO L'UTENTE IN RELAZIONE A DANNI SPECIALI, CONSEQUENZIALI E

INCIDENTALI, COMPRESI, TRA GLI ALTRI, I DANNI DERIVANTI DA MANCATO PROFITTO, INTERRUZIONE DELL'ATTIVITÀ O PERDITA DI DATI, DANNEGGIAMENTO DI SISTEMI O PERDITA DI DOCUMENTAZIONE, DERIVANTI DA INADEMPIENZA CONTRATTUALE, ILLECITO (COMPRESA LA NEGLIGENZA), RESPONSABILITÀ PER DANNI AI PRODOTTI O ALTRIMENTI IN RELAZIONE ALL'USO DEL PRODOTTO, ANCHE QUALORA HIKMICRO SIA STATA INFORMATA DELLA POSSIBILITÀ DI TALI DANNI O PERDITE.

L'UTENTE RICONOSCE CHE LA NATURA DI INTERNET PREVEDE RISCHI DI SICUREZZA INTRINSECI E CHE HIKMICRO DECLINA QUALSIASI RESPONSABILITÀ IN RELAZIONE A FUNZIONAMENTI ANOMALI, VIOLAZIONE DELLA RISERVATEZZA O ALTRI DANNI RISULTANTI DA ATTACCHI INFORMATICI, INFEZIONE DA VIRUS O ALTRI RISCHI LEGATI ALLA SICUREZZA SU INTERNET; TUTTAVIA, HIKMICRO FORNIRÀ TEMPESTIVO SUPPORTO TECNICO, SE NECESSARIO.

L'UTENTE ACCETTA DI UTILIZZARE IL PRODOTTO IN CONFORMITÀ A TUTTE LE LEGGI VIGENTI E DI ESSERE IL SOLO RESPONSABILE DI TALE UTILIZZO CONFORME. IN PARTICOLARE, L'UTENTE È RESPONSABILE DEL FATTO CHE L'UTILIZZO DEL PRODOTTO NON VIOLI DIRITTI DI TERZI COME, SOLO A TITOLO DI ESEMPIO, DIRITTI DI PUBBLICITÀ, DIRITTI DI PROPRIETÀ INTELLETTUALE O DIRITTI RELATIVI ALLA PROTEZIONE DEI DATI E ALTRI DIRITTI RIGUARDANTI LA PRIVACY. NON UTILIZZARE QUESTO PRODOTTO PER CACCIA ILLEGALE, VIOLAZIONE DELLA PRIVACY O ALTRI SCOPI ILLECITI O CONTRARI ALL'INTERESSE PUBBLICO. NON È CONSENTITO UTILIZZARE QUESTO PRODOTTO PER SCOPI PROIBITI, COME, TRA GLI ALTRI, LA PRODUZIONE DI ARMI DI DISTRUZIONE DI MASSA, LO SVILUPPO O LA PRODUZIONE DI ARMI CHIMICHE O BIOLOGICHE, QUALSIASI ATTIVITÀ SVOLTA IN CONTESTI CORRELATI A ESPLOSIVI NUCLEARI O COMBUSTIBILI NUCLEARI NON SICURI O ATTIVITÀ CHE CAUSINO VIOLAZIONI DEI DIRITTI UMANI.

RISPETTARE TUTTI I DIVIETI E GLI AVVERTIMENTI DI TUTTE LE LEGGI E LE NORMATIVE APPLICABILI, CON PARTICOLARE ATTENZIONE ALLE LEGGI E ALLE NORMATIVE LOCALI SULLE ARMI DA FUOCO E SULLA CACCIA. VERIFICARE SEMPRE LE DISPOSIZIONI E I REGOLAMENTI NAZIONALI PRIMA DI ACQUISTARE O UTILIZZARE QUESTO PRODOTTO. POTREBBE ESSERE NECESSARIO RICHIEDERE PERMESSI, CERTIFICATI E/O LICENZE PER L'ACQUISTO, LA VENDITA, LA COMMERCIALIZZAZIONE E/O L'UTILIZZO DEL PRODOTTO. HIKMICRO DECLINA OGNI RESPONSABILITÀ PER EVENTUALI ACQUISTI, VENDITE, MARKETING E

USI FINALI ILLEGALI O IMPROPRI E PER EVENTUALI DANNI SPECIALI, CONSEQUENZIALI, INCIDENTALI O INDIRETTI DERIVANTI DAGLI STESSI.

IN CASO DI CONFLITTO TRA IL PRESENTE MANUALE E LA LEGGE VIGENTE, PREVARRÀ QUEST'ULTIMA.

Informazioni sulle norme

Queste clausole si applicano solo ai prodotti recanti il marchio o le informazioni corrispondenti.

Dichiarazione di conformità UE

Questo prodotto e gli eventuali accessori in dotazione sono contrassegnati con il marchio "CE", quindi sono conformi alle norme europee armonizzate vigenti di cui alle direttive 2014/30/UE (CEM), 2014/35/UE (direttiva Bassa Tensione) e 2011/65/UE (RoHS) e Direttiva 2014/53/UE.

Con la presente, Hangzhou Microimage Software Co., Ltd. dichiara che il dispositivo (fare riferimento all'etichetta) è conforme alla direttiva 2014/53/UE.

Il testo integrale della dichiarazione di conformità UE è disponibile al seguente indirizzo internet: https://www.hikmicrotech.com/en/support/download-center/declaration-of-conformity/

Bande di frequenza e potenza (per CE)

I limiti nominali delle bande di frequenza e della potenza di trasmissione (irradiata e/o condotta) applicabili alla seguente apparecchiatura radio sono:

Wi-Fi 2,4 GHz (da 2,4 GHz a 2,4835 GHz), 20 dBm

5 GHz (da 5,15 a 5,25 GHz): 23 dBm

Per dispositivi senza alimentatore in dotazione, usare alimentatori forniti da un produttore qualificato. Fare riferimento alle specifiche del prodotto per i requisiti di alimentazione dettagliati.

Per i dispositivi senza batteria in dotazione, utilizzare una batteria fornita da un produttore qualificato. Fare riferimento alle specifiche del prodotto per i requisiti di batteria dettagliati.

Direttiva 2012/19/UE (RAEE): i prodotti contrassegnati con il presente simbolo non possono essere smaltiti come rifiuti domestici indifferenziati nell'Unione europea. Per lo smaltimento corretto, restituire il prodotto al rivenditore in occasione dell'acquisto di un nuovo dispositivo o smaltirlo nei punti di raccolta autorizzati. Ulteriori informazioni sono disponibili sul sito: www.recyclethis.info

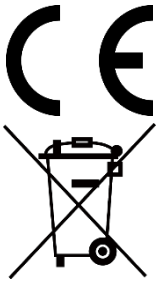

Regolamento (UE) 2023/1542 (Regolamento sulle batterie): Questo prodotto contiene una batteria ed è conforme al Regolamento (UE) 2023/1542. La batteria non può essere smaltita con i rifiuti domestici indifferenziati nell'Unione europea. Consultare la documentazione del prodotto per le informazioni specifiche sulla batteria. La batteria è contrassegnata con il presente simbolo, che potrebbe includere le sigle di cadmio (Cd) o piombo (Pb). Per lo smaltimento corretto, restituire la batteria al rivenditore locale o smaltirla nei punti di raccolta autorizzati. Ulteriori informazioni sono disponibili sul sito: www.recyclethis.info.

Significato dei simboli

I simboli contenuti nel presente documento sono definiti come indicato di seguito.

Simbolo	Descrizione
Nota	Fornisce informazioni aggiuntive per evidenziare o integrare punti importanti del testo principale.
Attenzione	Indica una potenziale situazione di pericolo che, se non evitata, potrebbe provocare danni all'apparecchiatura, perdite di dati, riduzione delle prestazioni o risultati imprevisti.
Pericolo	Indica un pericolo con alto livello di rischio che, se non evitato, provocherà la morte o lesioni gravi.

Istruzioni per la sicurezza

Le presenti istruzioni hanno lo scopo di garantire che il prodotto venga utilizzato in modo corretto, evitando situazioni di pericolo o danni materiali. Leggere accuratamente le informazioni di sicurezza prima dell'uso.

Trasporto

- Per trasportare il dispositivo, riporlo nella confezione originale o in una analoga.
- Dopo aver disimballato il prodotto, conservare tutto il materiale di imballaggio per riutilizzarlo in futuro. In caso di guasti, sarà necessario inviare il dispositivo al produttore nell'imballaggio originale. Il trasporto senza l'imballaggio originale può causare danni al dispositivo; in tal caso il produttore declina ogni responsabilità.
- Non lasciar cadere il prodotto e non sottoporlo a impatti. Tenere il dispositivo lontano dalle interferenze magnetiche.

Alimentazione

- Utilizzare solo l'alimentatore in dotazione, se è incluso nella confezione del dispositivo. Se l'alimentatore non fornito è in dotazione, utilizzare un modello conforme alle norme sulle fonti di alimentazione limitate. Consultare l'etichetta del prodotto per i parametri di uscita dell'unità di alimentazione.
- Verificare che la spina sia correttamente inserita nella presa di corrente.
- NON collegare più dispositivi allo stesso alimentatore per evitare rischi di surriscaldamento o di incendio da sovraccarico.
- La potenza erogata dal caricabatterie deve essere compresa tra un minimo di 5 Watt richiesti dall'apparecchiatura radio e un massimo di 10 Watt per raggiungere la massima velocità di ricarica.

Batteria

- Le caratteristiche della batteria ricaricabile esterna sono: modello 18650; dimensioni di 19 × 70 mm; tensione nominale pari a 3,6 V CC; capacità di 3300 mAh.
- Assicurarsi che la temperatura della batteria sia compresa tra 0 e 55 °C durante la ricarica.
- Se la batteria rimane inutilizzata per lunghi periodi, assicurarsi di caricarla completamente ogni 3 mesi per garantire una lunga durata. In caso contrario potrebbe subire danni.
- ATTENZIONE: Rischio di esplosione se la batteria viene sostituita con

una di tipologia non corretta.

- Le batterie acquistate dagli utenti devono essere conformi alle relative norme internazionali in materia di sicurezza delle batterie (p. es. norme EN/IEC).
- La batteria integrata non può essere smontata. Per eventuali riparazioni, rivolgersi al produttore.
- ATTENZIONE: Rischio di esplosione se la batteria viene sostituita con una di tipologia non corretta. Sostituire la batteria solo con una dello stesso tipo o di tipo equivalente.
- Le batterie di dimensioni errate non possono essere installate e potrebbero causare spegnimenti anomali.
- La sostituzione della batteria con una di tipo non idoneo può impedire il corretto funzionamento dei sistemi di sicurezza (ad esempio con alcuni tipi di batterie al litio).
- Non gettare le batterie nel fuoco o in un forno caldo ed evitare di schiacciarle o tagliarle, per prevenire il rischio di esplosioni.
- Non lasciare le batterie in ambienti con temperature estremamente alte, perché potrebbero esplodere o perdere liquidi o gas infiammabili.
- Le batterie sottoposte a una pressione atmosferica estremamente bassa possono esplodere o perdere liquidi o gas infiammabili.
- Smaltire le batterie usate seguendo le istruzioni.
- Verificare che durante la ricarica non ci siano materiali infiammabili nel raggio di 2 metri dal caricabatterie.
- Tenere la batteria fuori dalla portata dei bambini.
- NON ingoiare la batteria per evitare ustioni chimiche.
- Questo prodotto contiene una batteria a bottone. Se ingerita, questo tipo di batteria può causare gravi ustioni interne in sole 2 ore e portare anche alla morte.
- Se il vano batteria non si chiude bene, interrompere l'uso del prodotto e tenerlo lontano dai bambini.
- Se si pensa che una batteria possa essere stata ingerita o possa essere penetrata in qualsiasi parte del corpo, rivolgersi immediatamente a un medico.
- Non utilizzare il dispositivo in luoghi in cui possono essere presenti bambini.
- NON collocare il dispositivo con la batteria o la sola batteria vicino a fonti di calore o fuoco. Evitare la luce diretta del sole.
- ATTENZIONE: Esiste il rischio di cortocircuito, incendio o esplosione se la batteria viene danneggiata. L'uso frequente, le cadute, gli urti, la corrosione o la compressione della batteria possono causare danni, tra cui la rottura dell'involucro, il distacco delle piastre o la perdita di liquido o gas interno, ecc.

- Se la batteria viene danneggiata, interromperne immediatamente l'uso e smaltirla secondo le istruzioni.

Manutenzione

- Se il prodotto non funziona correttamente, rivolgersi al rivenditore o al centro di assistenza più vicino. Decliniamo qualsiasi responsabilità in relazione a problemi causati da interventi di riparazione o manutenzione non autorizzati.
- Assicurarsi che l'alimentazione sia stata scollegata prima che il dispositivo sia smontato e riparato da professionisti.
- Se il dispositivo viene utilizzato in un modo non approvato dal produttore la garanzia potrebbe essere annullata.
- Non utilizzare il dispositivo in ambienti in cui possono essere presenti bambini.
- Controllare le superfici ottiche di obiettivo, oculare, telemetro, ecc. Se necessario, rimuovere la polvere e la sabbia dalle ottiche utilizzando strumenti e solventi progettati appositamente a tale scopo (è preferibile utilizzare un metodo senza contatto).
- Pulire le superfici esterne delle parti in metallo, plastica e silicone con un panno pulito e morbido. Non utilizzare sostanze chimicamente attive, solventi, ecc. perché potrebbero danneggiare la vernice.
- Pulire i contatti elettrici della batteria rimovibile sul dispositivo utilizzando un solvente organico non grasso.

Ambiente di utilizzo

- Verificare che l'ambiente di utilizzo sia conforme ai requisiti del dispositivo. La temperatura operativa deve essere compresa tra -30 °C e 55 °C; l'umidità relativa deve essere compresa tra il 5% e il 95%.
- NON esporre il dispositivo a radiazioni elettromagnetiche intense o ad ambienti polverosi.
- NON orientare lo schermo verso il sole o altre luci intense.
- Collocare il dispositivo in un ambiente asciutto e ben ventilato.
- Non installare il dispositivo su superfici soggette a vibrazioni o in luoghi soggetti a impatti, altrimenti può subire danni.

Emergenza

Se il dispositivo emette fumo, odori o rumori, spegnerlo immediatamente e scollegare il cavo di alimentazione, quindi rivolgersi a un centro di assistenza.

Laser

Quando si utilizzano apparecchiature laser, non esporre l'obiettivo del dispositivo al raggio laser, che potrebbe bruciarlo. La radiazione laser emessa dal dispositivo può causare lesioni agli occhi, ustioni alla pelle o combustione di sostanze infiammabili. Prima di attivare la funzione di telemetria laser, verificare che non ci siano persone o sostanze infiammabili davanti all'obiettivo laser e che l'obiettivo laser non sia ostruito. Tenere il dispositivo lontano dalla portata dei bambini. In conformità con gli standard IEC 60825-1:2014, EN 60825-1:2014+A11:2021 ed EN 50689:2021, questo dispositivo è classificato come un prodotto laser e prodotto laser di consumo di classe 1.

Garanzia limitata

Scansionare il codice QR per conoscere le condizioni di garanzia del prodotto.

Indirizzo del produttore

Stanza 313, unità B, edificio 2, via Danfeng 399, subdistretto Xixing, distretto Binjiang, Hangzhou, Zhejiang, 310052, Cina

Hangzhou Microimage Software Co., Ltd.

AVVISO SULLA CONFORMITÀ: i prodotti termografici potrebbero essere soggetti a controlli sulle esportazioni in vari Paesi o regioni, tra cui Stati Uniti, Unione europea, Regno Unito e/o altri Paesi membri dell'accordo di Wassenaar. Consultare un legale o un esperto di conformità o le autorità governative locali per eventuali requisiti di licenza di esportazione necessari se si intende trasferire, esportare, riesportare i prodotti termografici tra diversi Paesi.

HIKMICRO

Hikmicro Hunting.Global
HIKMICRO Outdoor
www.hikmicrotech.com
Hikmicro Hunting.Global
HIKMICRO Hunting.Global
support@hikmicrotech.com

UD45977B