Brukerhåndbok

Termisk sikte

STELLAR 4.0-SERIEN

V6.3.0 202610

Kontakt oss

INNHOLD

1 Oversikt....1
1.1 Hovedfunksjon....1
1.2 Utseende....1
2 Klargjøring....5
2.1 Kabeltilkobling....5
2.2 Sette inn batteriet....5
2.2.1 Instruksjoner for batteri....5
2.2.2 Sette i batteri....5
2.3 Montere enhet....6
2.3.1 Montering av skinnemontert modell....6
2.3.2 Hurtigmontering for monteringsringmodellen....8
2.3.3 Vanlig installasjon for monteringsringmodellen....9
2.4 Slå på/av....11
2.5 Auto skjerm av....12
2.6 Menybeskrivelse....12
2.7 App-tilkobling....13
2.8 Fastvarestatus....14
2.8.1 Kontroller fastvarestatusen....14
2.8.2 Oppgrader enheten....15
2.9 Nullstilling (Oversikt)....16
3 Bildeinnstillinger....18
3.1 Juster dioptri....18
3.2 Juster fokus....18
3.3 Juster lysstyrken....19
3.4 Juster kontrasten....19
3.5 Juster tone....19
3.6 Juster skarpheten....20
3.7 Angi paletter....22
3.7.1 Tilpasset aktivert palett....22
3.7.2 Bytt paletter....22
3.8 Juster digital zoom....25
3.9 Flatfeltkorreksjon....26
3.10 Riktig defekt piksel....26
3.11 Angi bilde i bildemodus....27
3.12 Angi tonehøydeskala....28
4 Nullstilling....29
4.1 Angi trådkorsmodus....29
4.2 Velg Nullstillingsprofiler....29
4.3 Angi retikkel....30
4.4 Riktig retikkel....31

4.4.1 Riktig trådkors på enheten 31
4.4.2 Korrekt trådkors via HIKMICRO Sight 34
4.5 Ballistisk beregning for Jakt 35
5 Mål avstand 38
6 Generelle innstillinger 40
6.1 Angi OSD 40
6.1.1 Angi «Ren opptaksmodus» 40
6.2 Velg merkelogo 40
6.3 Brenningsforebygging 41
6.4 Bildetaking og video 41
6.4.1 Ta bilde 41
6.4.2 Velg lyd 42
6.4.3 Innspilling av video 42
6.4.4 Forhåndsopptak av video 43
6.4.5 Lokalt album 43
6.5 Eksporter filer 44
6.5.1 Eksporter filer via HIKMICRO Sight 44
6.5.2 Eksporter filer via PC 45
6.6 Retningsvisning 46
6.6.1 Slå på Kompass 46
6.6.2 Kalibrer kompass 46
6.6.3 Magnetisk deklinasjonskorrigering 48
6.7 Geografisk plassering Visning 48
7 Systeminnstillinger 50
7.1 Justere dato 50
7.2 Synkroniser klokken 50
7.3 Velge språk 50
7.4 Konfigurer enhet 51
7.5 Casting av enhetsskjermen til PC 51
7.6 Angi passord for skjermlås 51
7.6.1 Aktiver passord 51
7.6.2 Endre passord 52
7.7 Vis enhetsinformasjon 52
7.7.1 Angi enkel menymodus 53
7.8 Gjenopprett enheten 53
7.9 Tilbakestill enhet 53
8 Vanlige spørsmål 54
8.1 Hvorfor er skjermen av? 54
8.2 Bildet er uklart, hvordan kan jeg justere det? 54
8.3 Bildetaking eller opptak mislykkes. Hva er problemet? 54
8.4 Hvorfor klarer ikke datamaskinen å identifisere enheten? 54

1 Oversikt

HIKMICRO STELLAR 4.0 termisk riflesikte er utviklet for klar og pålitelig observasjon under krevende forhold. Med en sensor med en oppløsning på opptil 1280 × 1024, <12 mK NETD og et objektiv på 75 mm gir den detaljerte termiske bilder for sikker identifisering av mål. Grunnforstørrelsen på 3,0× / 3,5× og den integrerte LRF-utformingen gir en praktisk og intuitiv opplevelse av observasjon og avstandsmåling. De raffinerte kontrollene og kompatibiliteten med skinnemontering støtter ytterligere en sømløs og pålitelig drift.

1.1 Hovedfunksjon

- **Bilde Pro 4.0**: STELLAR 4.0 er utstyrt med Image Pro 4.0-bildealgoritmen, som gir minimale detaljer av dyrenes egenskaper og lagdelte bakgrunner med mindre støy.
- **Intelligent zoom**: Intelligent zoom bruker oppgraderte AI-algoritmer for å forbedre bildeklarhet og fine detaljer når du zoomer inn, samtidig som den gir jevnere og mer flytende zoomoverganger. Kombinert med den intuitive forstørrelsesdesignen bak, gjør det at zoomingen føles naturlig og uanstrengt.
- **HSIS (HIKMICRO Shutterless Image System)**: Den lukkerfri teknologien er tilgjengelig på alle modeller av STELLAR 4.0. Det eliminerer behovet for periodiske kalibreringspauser, og sikrer uavbrutt fokus i felten.
- **Enkel meny:** Enkel meny reduserer unødvendige innstillinger og beholder kun hovedfunksjonen for enklere betjening.

1.2 Utseende

Merk

- Utseendet kan variere avhengig av modellen. Se på det faktiske produktet for referanse.
- Bildene i denne bruksanvisningen er kun ment som illustrasjon. Det faktiske produktet kan avvike.

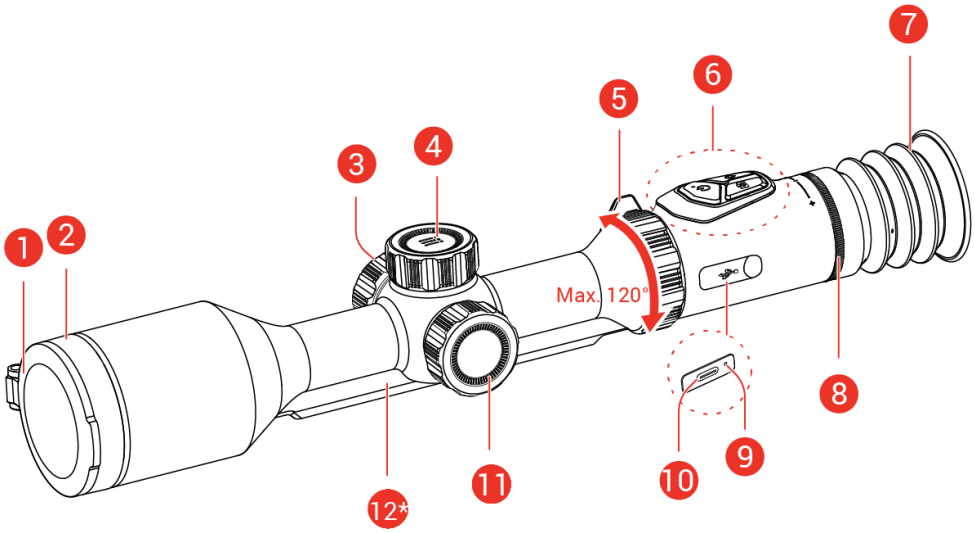

Figur 1-1 Utseende på den skinnemonterte modellen

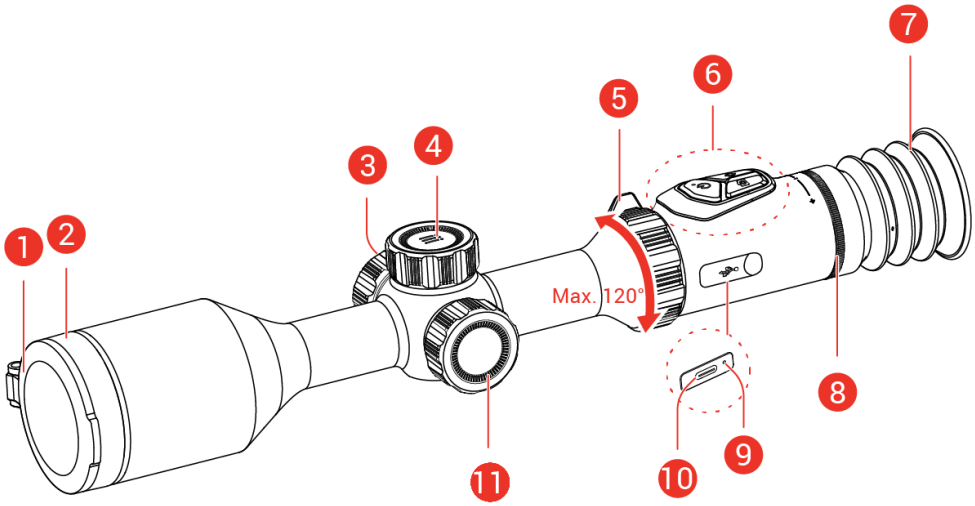

Figur 1-2 Utseende på monteringsringmodellen

Tabell 1-1 Komponentbeskrivelse

Nr.	Komponent	Beskrivelse
1	Linsedeksel	Beskytter linsen.
2	Termisk linse	For termiske bilder.
	Laseravstandsmåler	LRF-modul i linse. Måler avstanden til målet med laser. ** LRF-modulen kan variere avhengig av enhetsmodeller.*
3	Batteriavdeling	For batteriet.
4	Hjul	For å velge funksjoner og parametere
5	Digital zomring	Roter for å justere digital zoom.
6	Knapper	For innstilling av funksjoner og parametere.

Nr.	Komponent	Beskrivelse
7	Okular	Delen som plasseres mot øyet for å se på målet.
8	Dioptrijusteringsring	Justerer innstillingen for dioptri.
9	Ladestatusindikator	Indikerer ladestatusen til enheten. ● Blinker rødt og grønt: Det har oppstått en feil. ● Rød – fast: Lader. ● Lyser grønt: Fullt ladet.
10	Type C-grensesnitt	Koble enheten til strømforsyningen eller overfør data med en type C-kabel.
11	Fokuseringshjul	Juster fokuset for å få et tydelig bilde.
12	Skinne *(Skinnemontert modell)*	For å installere enheten via hurtigavtakbar sadelmontasje.

Knappebeskrivelse

Tabell 1-2 Knappebeskrivelse

Ikon	Knapp	Virkemåte
	Strømknapp	● Trykk: Standbymodus / vekk enheten. ● Hold inne: Slå av/på.
	Innspillingsknapp	● Trykk: Ta bilder. ● Hold inne: Start/stopp videoopptak.
	Lasertast	● Trykk: Skru på laseravstand. ● Dobbeltrykk: Slå av laseravstandsmåling. ● Hold inne: Korriger ujevnhet i visningen (Flat Field Calibration – FFC) kan korrigere avvik i bildet.
	Hjul	Menyfri modus: ● Trykk: Bytt paletter. ● Hold inne: Gå inn i menyen. Menymodus: ● Trykk: Bekreft/sett parametre. ● Hold inne: Lagre og avslutt meny. ● Roter: Flytt opp/flytt ned.
	Ta bilde + Laser	Hold for å låse / låse opp hjulet.

Merk

- Strømindikatoren lyser rødt når enheten er på.
- Drei den digitale zoomringen opptil 120°. Ikke tving den utover posisjonsgrensen, da dette kan forårsake skade på enheten.
- Når autoskjerm av-funksjonen er aktivert, hvis du trykker på for å gå inn i hvilemodus, kan du også vippe eller rotere enheten for å vekke den. Se ***Auto skjerm av*** for detaljert bruk.
- Når hjulet er låst/åpnet, vises / -ikonet.
- Når hjulet er låst, er menytasten og hjulet utilgjengelige.

2 Klargjøring

2.1 Kabeltilkobling

Koble enheten og strømadapteren til datamaskinen med en type C-kabel for å slå på enheten. Alternativt kan enheten kobles til PC og filene kan eksporteres.

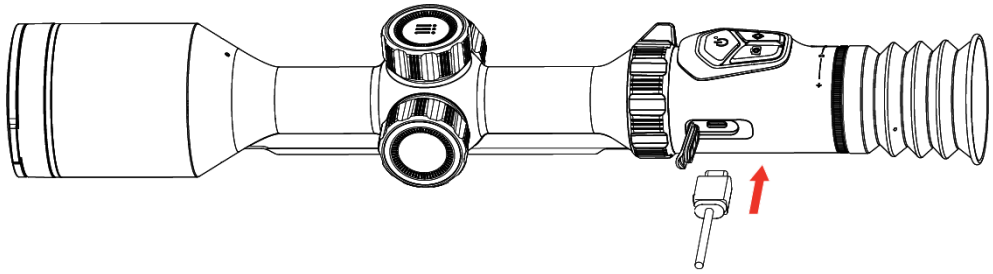

Figur 2-1 Kabeltilkobling

Merk

- Lad enheten i mer enn 6,5 timer før første gangs bruk.
- Det er kun det innebygde batteriet som blir ladet av type C-kabelen. Bruk batteriladeren for å lade det eksterne batteriet.
- Prioriteten for strømforsyning gis først til det eksterne batteriet, etterfulgt av det innebygde batteriet.
- → på toppen av batteriikonet / på skjermen betyr at enheten for øyeblikket drives av det innebygde batteriet / det eksterne batteriet.

2.2 Sette inn batteriet

2.2.1 Instruksjoner for batteri

- Ta ut det eksterne batteriet hvis enheten ikke skal brukes på en stund.
- Den eksterne oppladbare batteritypen er 18650 og batteristørrelsen er 19 mm × 70 mm. Nominell spenning er 3,6 VDC og batterikapasiteten er 3200 mAh.
- Det eksterne, oppladbare batteriet er av typen oppladbart litium-ion, og batteristørrelsen skal være 23 mm × 67 mm. Nominell spenning er 3,6 V og batterikapasiteten er 3350 mAh.

2.2.2 Sette i batteri

Sett batteriet inn i batterikammeret.

Instruksjoner

1. Vri batteridekselet mot klokken for å løsne det.

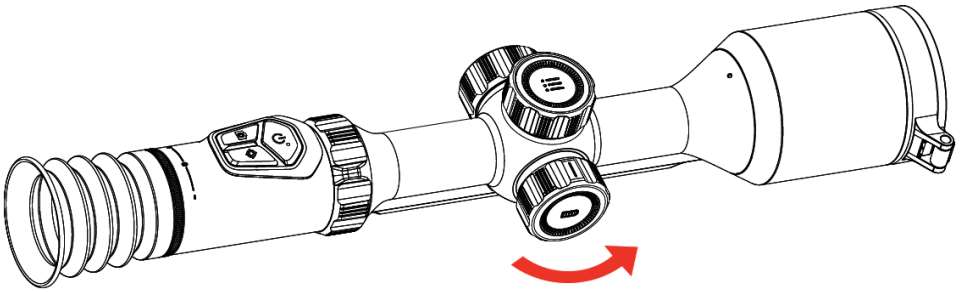

Figur 2-2 Løsne dekselet

2. Sett inn batteriet i batteriluken med plussymbolet vendt innover.

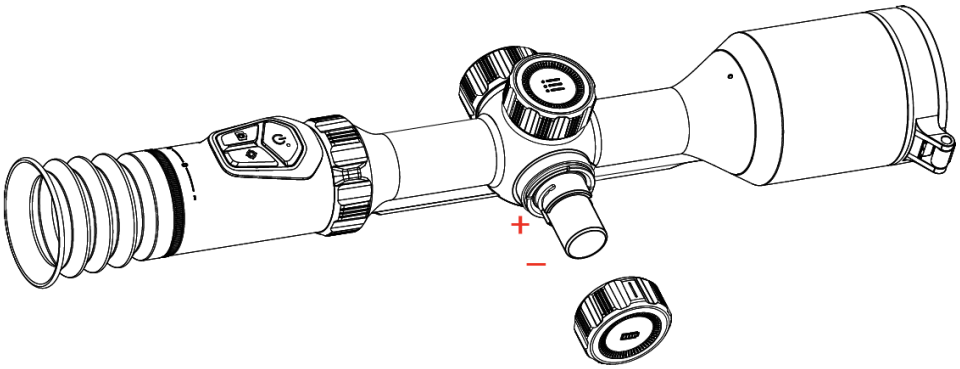

Figur 2-3 Sette inn batteriet

3. Vri batteridekselet med klokken for å stramme det til.

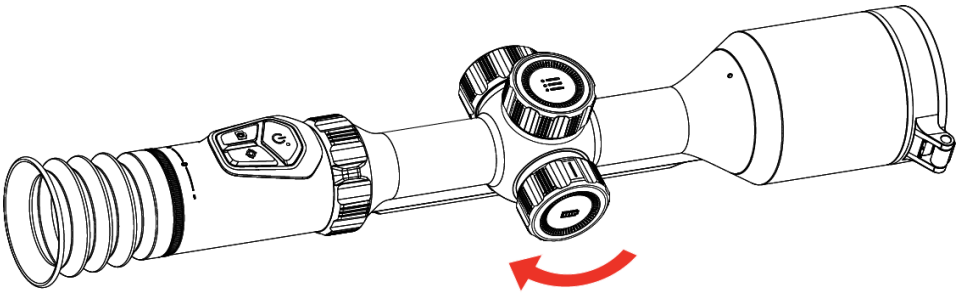

Figur 2-4 Stramme dekselet

2.3 Montere enhet

2.3.1 Montering av skinnemontert modell

Instruksjoner:

1. Sett tre glidemuttere inn i skinnen og fest den hurtigavtakbare sadelmontasjen på skinnen. Juster de tre glidemutterne med hullene på den hurtigavtakbare sadelmontasjen.

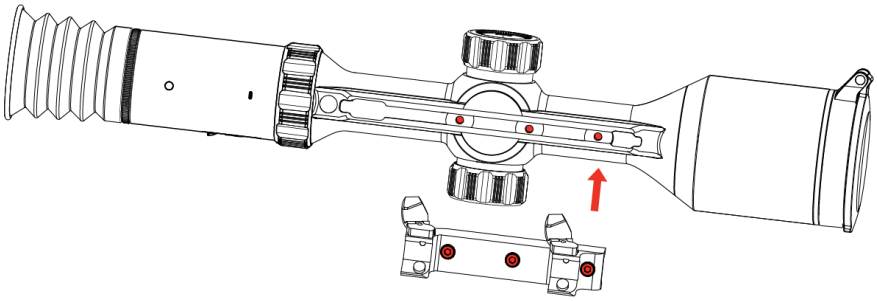

Figur 2-5 Juster mutrene slik at de passer med hullene

2. Monter den hurtigavtakbare sadelmontasjen på skinnen ved å feste skruene gjennom hullene.

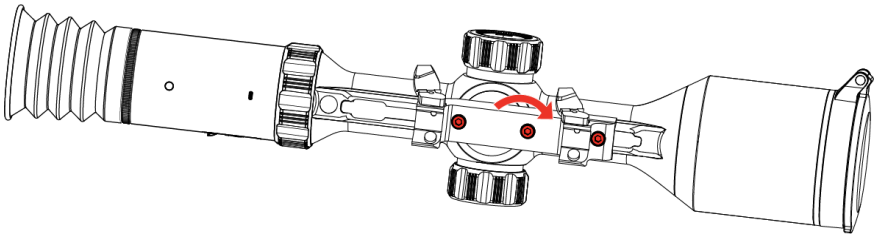

Figur 2-6 Fest skruene

3. Sett den hurtigavtakbare sadelmontasjen inn i de fire fordypningene på røret.

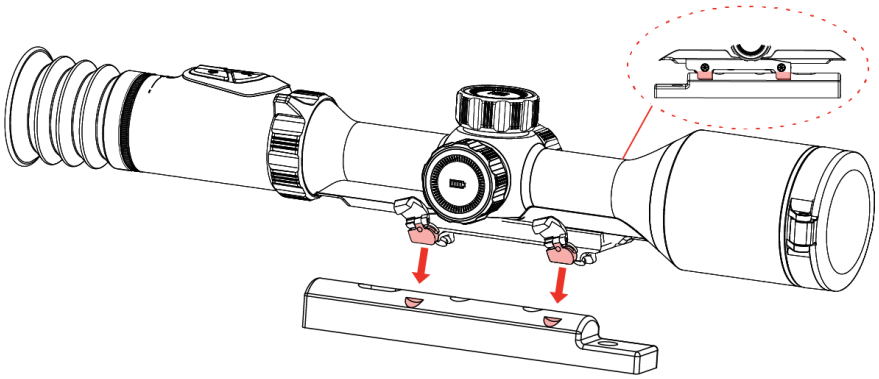

Figur 2-7 Sett inn setefestet

4. Roter begge låsehendlene til de sitter skikkelig i fordypningene.

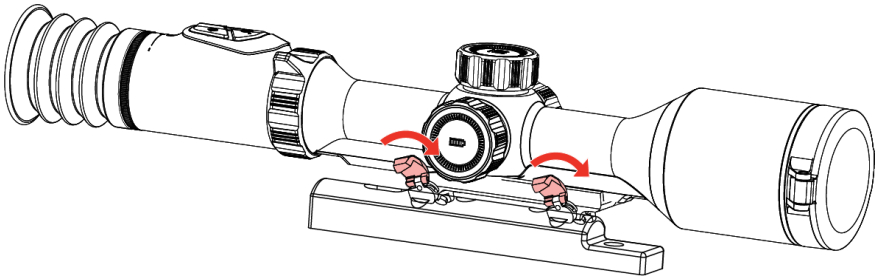

Figur 2-8 Roter spakene

5. Lås spakene for å feste enheten til røret.

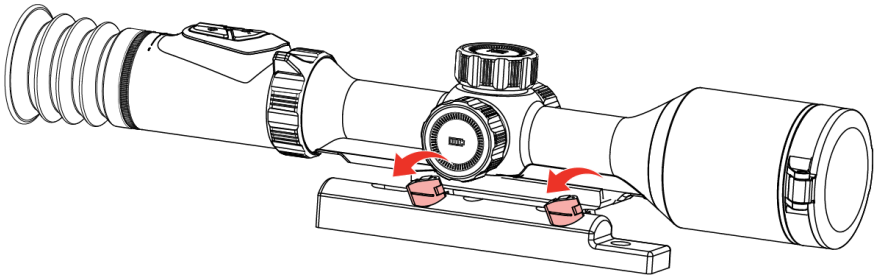

Figur 2-9 Lås spakene

2.3.2 Hurtigmontering for monteringsringmodellen

Instruksjoner

1. Skru løs den øvre ringen med en sekskantnøkkel.

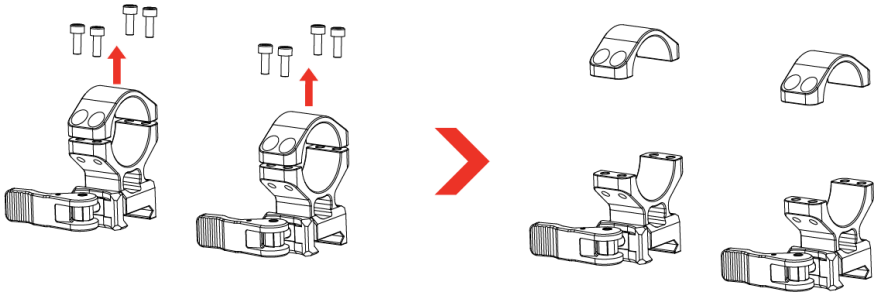

Figur 2-10 Skru løs den øvre ringen

2. Plasser enheten i den nedre halvdelen av ringen, og tilpass de øvre hullene til de nedre hullene.

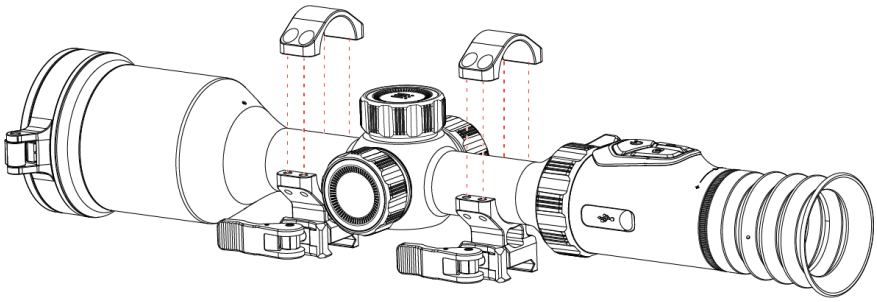

Figur 2-11 Plasser enheten i ringen

3. Sett inn og stram skruene.

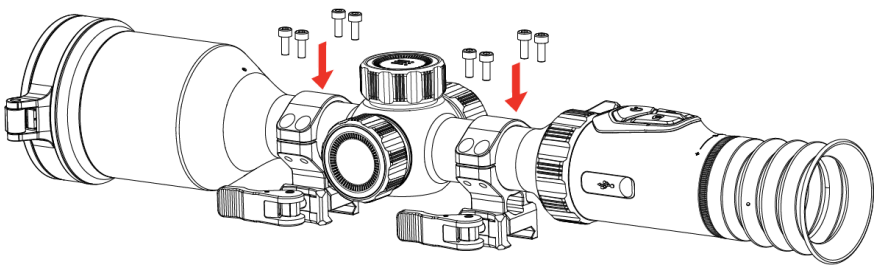

Figur 2-12 Stramme skruene

4. Fest basen på skinnen.

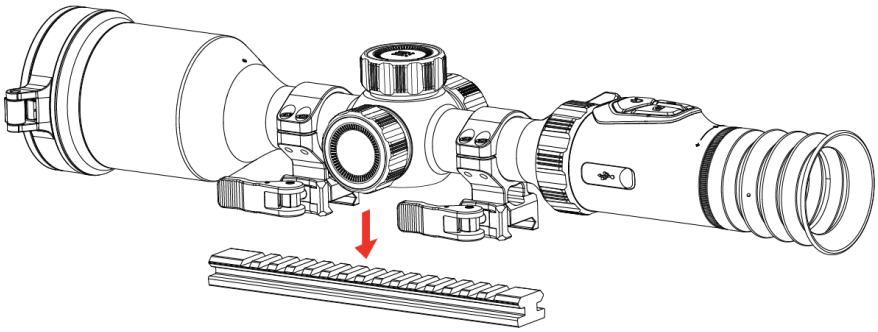

Figur 2-13 Fest basen på skinnen

5. Lås spakene innover til de stopper. Sørg for at enheten forblir i vater.

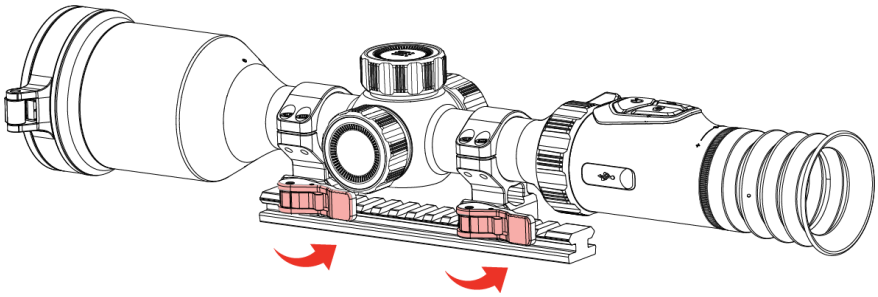

Figur 2-14 Lås spakene

2.3.3 Vanlig installasjon for monteringsringmodellen

1. Skru løs den øvre ringen med en sekskantnøkkel.

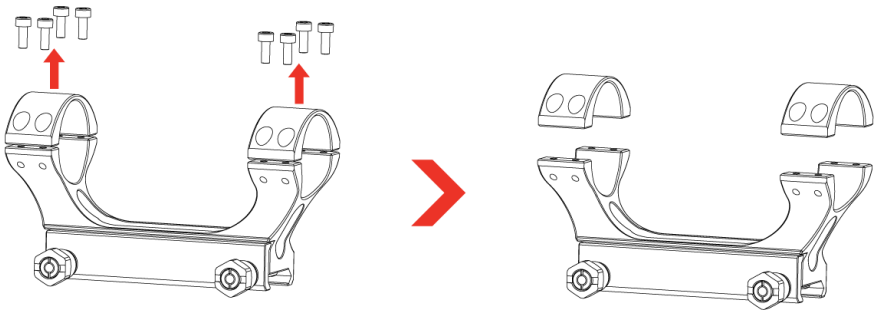

Figur 2-15 Skru løs den øvre ringen

2. Plasser enheten i den nedre halvdelen av ringen, og tilpass de øvre hullene til de nedre hullene.

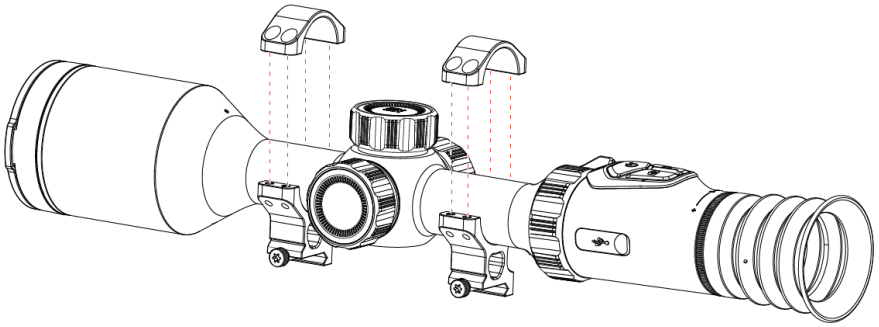

Figur 2-16 Plasser enheten i ringen

3. Sett inn og stram skruene.

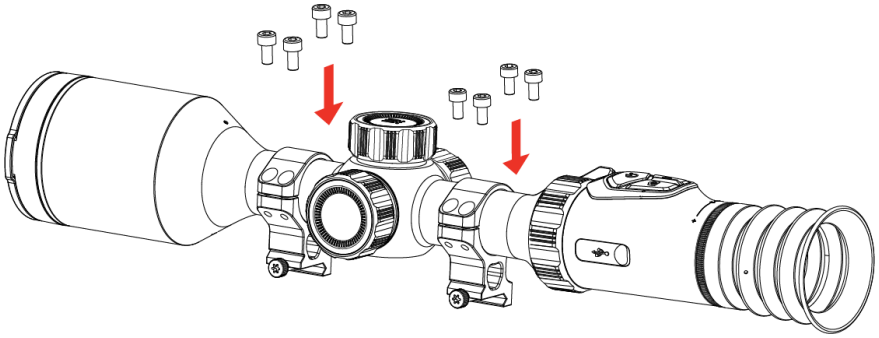

Figur 2-17 Stramme skruene

4. Løsne skruene på nedre halvdel av ringen.

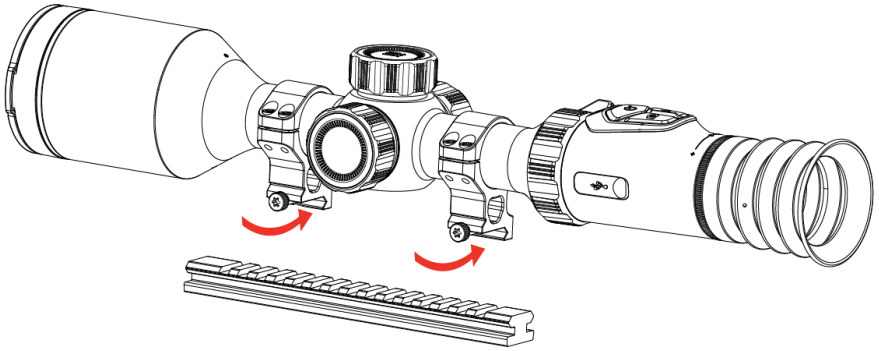

Figur 2-18 Løsne skruene

5. Fest den nedre halvdelen av ringen til skinnen, og stram til skruene på ringen. Sørg for at enheten forblir i vater.

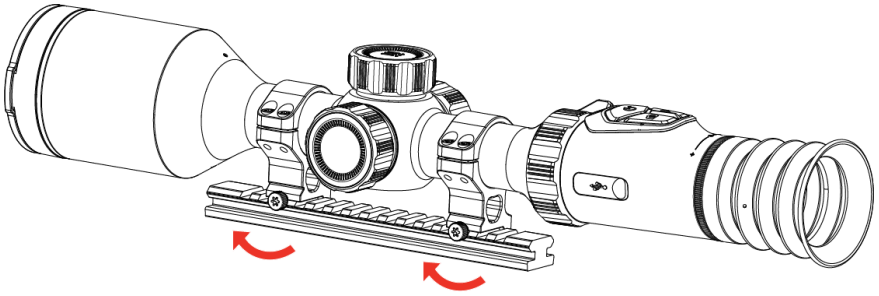

Figur 2-19 Stramme skruene

Merk

- Ringen må kjøpes separat. Se på det faktiske produktet for referanse.
- Anbefalt moment for å stramme ringskruene er 1,2–1,5 N·m, og kan justeres basert på faktiske forhold og praktisk erfaring.
- Beskyttelsesklistremerke for riflesikte kan brukes til å beskytte enhetens overflate.
- Bruk en lofri klut til å rengjøre enhetens base og skinne.

2.4 Slå på/av

Slå på

Når enheten er koblet til en strømadapter eller batteristrømmen er tilstrekkelig, holder du inne for å slå på enheten.

Slå av

Når enheten skrus på holder du for å skru av enheten.

Merk

- Nedtellingen for avslåing vil vises når du slår av enheten. Du kan trykke på en knapp for å avbryte nedtellingen og avbryte avslåingen.
- Automatisk avslåing for lavt batteri kan ikke avbrytes.

Auto-av

Du kan stille inn automatisk avslåing for enheten din.

Instruksjoner

1. Hold hjulet for å vise menyen.
2. Gå til **Avanserte innstillinger**.
3. Drei på hjulet for å velge , og trykk på hjulet for å åpne konfigurasjonsgrensesnittet.
4. Vri på hjulet for å velge tidspunkt for auto-av etter behov, og trykk på hjulet for å bekrefte.
5. Hold hjulet for å lagre og gå ut.

Merk

- Se batteri-ikonet for batteristatusen. betyr at batteriet er fulladet, / betyr at batterinivået er lavt, betyr at batteriladingen er unormal, og / betyr at batteriet ikke er installert eller at det er tomt for strøm.
- Når indikatoren viser at det gjenstår lite strøm må batteriet lades.
- Auto - utkoblingen trer kun i kraft når enheten ikke er i drift eller koblet til HIKMICRO Sikte-appen.
- Nedtellingen for automatisk avslåing starter igjen når enheten går inn i standby-modus igjen, eller hvis enheten startes på nytt.

2.5 Auto skjerm av

Auto skjerm av-funksjonen mørklegger skjermen for å spare energi og øke batterilevetiden.

Instruksjoner

1. Aktiver automatisk skjerm av.
   1) Hold hjulet for å vise menyen.
   2) Gå til **Avanserte innstillinger**, og roter hjulet for å velge .
   3) Trykk på hjulet for å aktivere automatisk skjerm av.
   4) Hold hjulet for å lagre innstillingene og gå ut.
2. Enheten går inn i standby-modus ved en av følgende operasjoner når skjermen slås på:
   - Vipp enheten nedover mer enn 70°.
   - Rotere enheten horisontalt mer enn 45°.
   - Hold enheten i ro og ikke beveg den på 5 minutter.
3. Du kan bruke en av følgende metoder for å vekke enheten når skjermen er slått av:
   - Vipp enheten nedover fra 0° to 60° eller oppover.
   - Roter enheten horisontalt fra 0° to 40°.
   - Trykk på for å vekke opp enheten.

2.6 Menybeskrivelse

Hold inne hjulet for å vise hovedmenyen i grensesnittet for direktevisningen.



Figur 2-20 Enhet meny

2.7 App-tilkobling

Koble enheten til HIKMICRO Sight-appen via et aktiveringspunkt, slik at du kan ta bilder, spille inn videoer eller endre innstillingene fra telefonen din.

Før du starter

Bekreft at **Fjerntilgang** er aktivert på enheten. Hold hjulet inne for å åpne menyen, og gå til **Avanserte innstillinger > Fjerntilgang**.

Instruksjoner

1. Søk etter HIKMICRO Sight i App Store (iOS-system) eller Google Play™ (Android-system) for å laste ned, eller skann QR-koden for å laste ned og installere appen.

Android-system iOS-system

2. Hold hjulet for å vise menyen.

3. Gå til **Avanserte innstillinger**, og roter hjulet for å velge .
4. Trykk på hjulet for å åpne innstillingsmenyen.
5. Drei hjulet for å velge **Hotspot_5G** eller **Hotspot_2.4G**, og deretter aktiveres hotspot på 5 GHz eller 2,4 GHz.
   - Bruk 2,4 GHz hvis smarttelefonen din ikke støtter 5 GHz.
   - 5 GHz anbefales for kortdistanse-scenarier innenfor 5 m, for eksempel montering av enheten på kjøretøyet. Ellers bruker du 2,4 Ghz.
6. Slå på WLAN-funksjonen på telefonen og koble til aktiveringspunktet.
   - Hotspot Navn: HIKMICRO_Serienr.
   - Hotspot-passord: Gå til **Hotspot** i menyen for å sjekke passordet.
7. Åpne appen og bekreft PIN-koden for tilkobling på enheten for å koble telefonen til enheten. Du kan vise direktevisningen fra enheten på telefonen din.

Merk

- Når enheten er koblet til telefonen din, kan du endre hotspot-passordet via HIKMICRO Sight-appen.
- Hotspotet vil bli slått av hvis det ikke er noen tilkobling i mer enn 10 minutter.
- Hotspot-passordet oppdateres når du tilbakestiller enheten (se *Tilbakestill enhet*). I dette tilfellet må du koble til enhetens hotspot på nytt.

2.8 Fastvarestatus

2.8.1 Kontroller fastvarestatusen

Instruksjoner

1. Åpne HIKMICRO Sight og koble enheten din til appen.
2. Sjekk om det er en oppdateringsforespørsel på enhetsadministrasjonsgrenesnittet. Hvis det ikke vises noen rød prikk, er fastvaren den nyeste versjonen. Hvis det vises en rød prikk, er ikke fastvaren den nyeste versjonen.

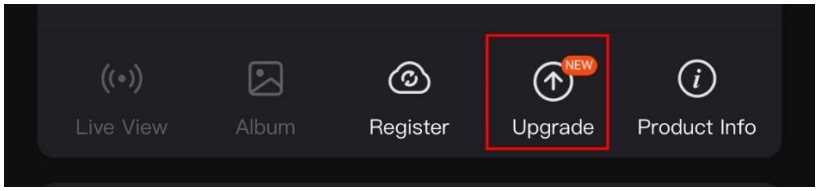

Figur 2-21 Kontroller fastvarestatusen

3. (Valgfritt) Hvis fastvaren ikke er den nyeste versjonen, må enheten oppgraderes. Se *Oppgrader enheten.*

2.8.2 Oppgrader enheten

Oppgrader enheten via HIKMICRO Sight

Instruksjoner

1. Åpne HIKMICRO Sight og koble enheten din til appen.
2. Trykk på Enhetsoppgradering for å gå inn i grensesnittet for fastvareoppgradering.
3. Trykk på **Oppgrader** for å starte oppgraderingen.

Merk

Oppgraderingsoperasjonen kan variere basert på appoppdateringene. Bruk den faktiske appversjonen som referanse.

Oppgrader enheten via PC

Før du starter

Vennligst kjøp oppgraderingspakken først.

Instruksjoner

1. Hold hjulet for å vise menyen.
2. Gå til **Avanserte innstillinger**, og roter hjulet for å velge .
3. Trykk på hjulet for å åpne konfigurasjonsgrensesnittet.
4. Vri på hjulet for å velge **USB-minnepinne**.
5. Koble enheten til PC-en med Type-C-kabelen.
6. Åpne disken som ble funnet, og kopier oppgraderingsfilen og lim den inn i rotkatalogen til enheten.
7. Koble enheten fra PC-en.

8. Omstart enheten for automatisk oppgradering av enheten. Oppgraderingsprosessen vises på hovedgrensesnittet.

OBS

Sørg for at enheten er koblet til datamaskinen under overføringen av oppgraderingspakken. Hvis enheten frakobles kan det føre til unødvendige oppgraderingsfeil, fastvareskader osv.

2.9 Nullstilling (Oversikt)

Du kan aktivere retikkelet for å vise målets posisjon. Funksjoner som frys og zoom bidrar til en mer presis justering av retikkelet. Se ***Nullstilling*** for å få detaljerte instruksjoner.

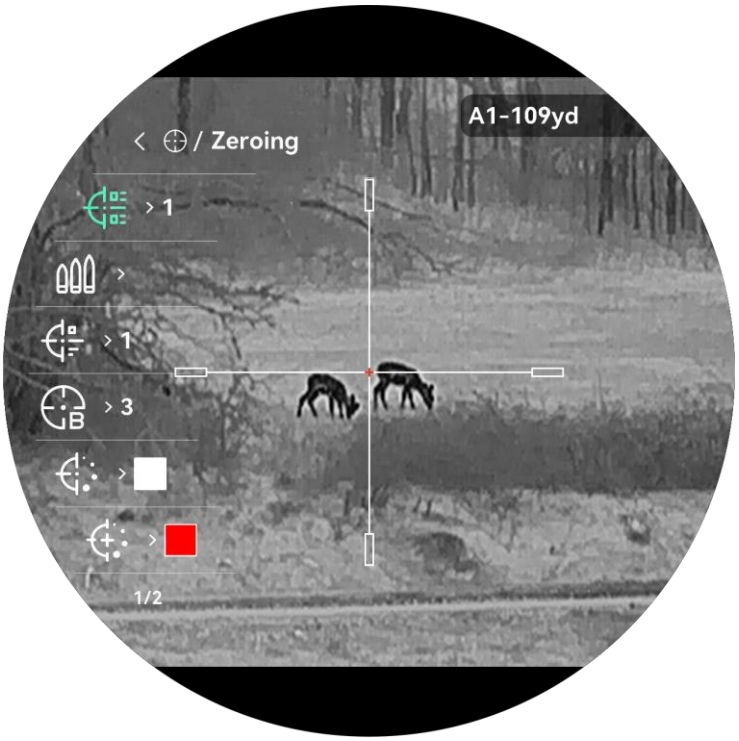



Figur 2-22 Nullstilling

3 Bildeinnstillinger

3.1 Juster dioptri

Instruksjoner

1. Slå på enheten.
2. Åpne linsedekselet.
3. Hold enheten og sørg for at øyedelen dekker øyet ditt.
4. Juster diopter-justeringsringen helt til OSD-informasjonen eller bildet er tydelig.

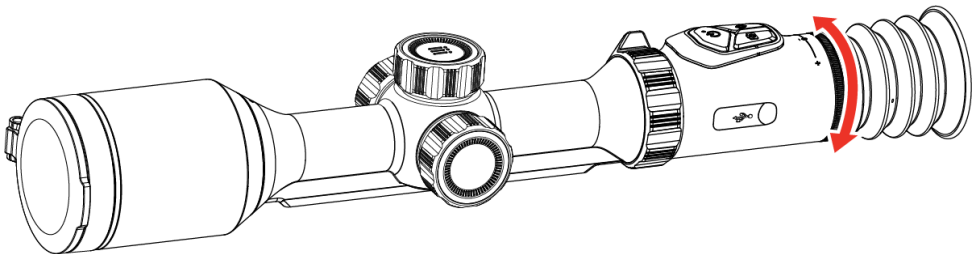

Figur 3-1 Juster dioptri

Merk

Ved justering av dioptri, må IKKE overflaten til linsen berøres for å unngå tilgrising av linsen.

3.2 Juster fokus

Instruksjoner

1. Slå på enheten.
2. Hold enheten og sørg for at øyedelen dekker øyet ditt.
3. Juster fokushjulet til bildet er klart.

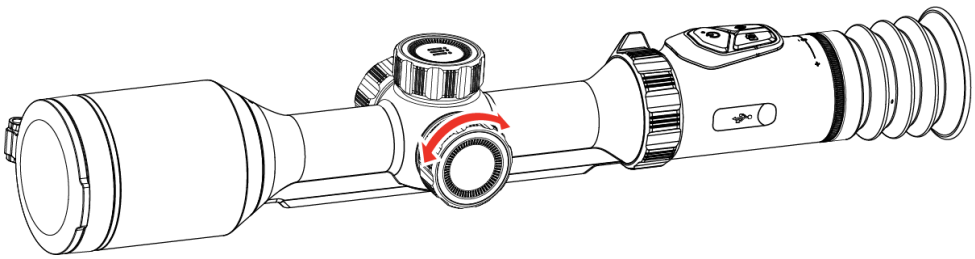

Figur 3-2 Juster fokus

Merk

Berør ikke overflaten av linsen mens du fokuserer, da dette kan tilsmusse linsen.

3.3 Juster lysstyrken

Du kan justere skjermens lysstyrke i hurtigmenyen.

Instruksjoner

1. Hold hjulet for å vise menyen.
2. Vri på hjulet for å velger og trykk på hjulet for å bekrefte.
3. Vri på hjulet for å bytte justeringsmodus for lysstyrke. **Automatisk** og **Manuelt** kan velges.
   - **Automatisk**: Juster lysstyrken automatisk i henhold til lysstyrken i omgivelsene.
   - **Manuelt**: Juster lysstyrken mauelt. Trykk på hjulet og vri på det for å justere lysstyrken.
4. Hold hjulet for å lagre innstillingene og gå ut.

3.4 Juster kontrasten

Instruksjoner

1. Hold hjulet for å vise menyen.
2. Vri på hjulet for å velger og trykk på hjulet for å bekrefte.
3. Vri på hjulet for å justere kontrasten.
4. Hold hjulet for å lagre innstillingene og gå ut.

3.5 Juster tone

Instruksjoner

1. Hold hjulet for å vise menyen.
2. Gå til **Avanserte innstillinger**, roter hjulet for å velge , og trykk på hjulet for å bekrefte.
3. Vri på hjulet for å velge en tone. **Varm** og **kald** kan velges.
4. Hold hjulet for å lagre og gå ut.



Figur 3-3 Varm tone



Figur 3-4 Kald tone

3.6 Juster skarpheten

Instruksjoner

1. Hold hjulet for å vise menyen.

2. Gå til **Avanserte innstillinger**, roter hjulet for å velge , og trykk på hjulet for å bekrefte.
3. Vri på hjulet for å justere skarphet.
4. Hold hjulet for å lagre innstillingene og gå ut.



Figur 3-5 Skarphet 1



Figur 3-6 Skarphet 5

3.7 Angi paletter

Du kan velge forskjellige paletter for å vise de samme omgivelsene med forskjellige effekter.

3.7.1 Tilpasset aktivert palett

Instruksjoner

1. Hold hjulet for å vise menyen.
2. Gå til **Avanserte innstillinger**, roter hjulet for å velge , og trykk på hjulet for å bekrefte.
3. Vri på hjulet for å velge palettene du trenger, og trykk på hjulet for å aktivere dem.

Merk

Minst én palett bør være aktivert.

4. Hold hjulet for å lagre innstillingene og gå ut.

3.7.2 Bytt paletter

Trykk på hjulet i direktevisningsgrensesnittet for å bytte de valgte palettene.

Hvit varm

Varme områder vises med lysere farge. Jo høyere temperaturen er, desto lysere er fargen.



Svart varm

Kalde områder vises med mørkere farge. Jo høyere temperaturen er, jo mørkere er fargen.



Rød varm

Kalde områder vises med rød farge. Jo høyere temperaturen er, desto

rødere er fargen.

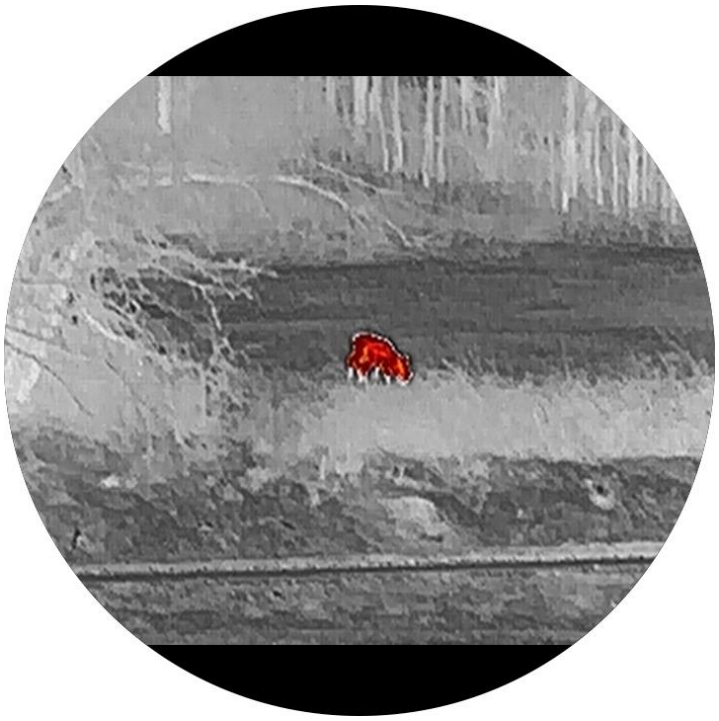

Fusjon

Fra høy til lav temperatur: bildet går fra hvitt til gult til rødt til rosa til lilla.



Rød monokrom

Hele bildet er rødfarget. Jo høyere temperaturen er, desto lysere er fargen.



Grønn monokrom

Hele bildet er grønnfarget. Jo høyere temperaturen er, desto lysere er fargen.



3.8 Juster digital zoom

I live-visningsgrensesnittet kan du rotere den digitale zoomringen for å justere det digitale zoomforholdet.

Merk

- Når du bytter det digitale zoomforholdet, viser venstre grensesnitt den faktiske forstørrelsen.
- Zoomforholdet kan variere mellom forskjellige modeller. Se på det faktiske produktet for referanse.
- Drei den digitale zoomringen opptil 120°. Ikke tving den utover posisjonsgrensen, da dette kan forårsake skade på enheten.

3.9 Flatfeltkorreksjon

Denne funksjonen kan motvirke avvik i bildet. Enheten utfører korrigeringen automatisk når det er nødvendig, ellers du kan holde på i live-visningen for å utføre korrigeringen manuelt.

3.10 Riktig defekt piksel

Enheten kan rette opp de defekte pikslene på skjermen.

Instruksjoner

1. Hold hjulet for å vise menyen.
2. Gå til **Avanserte innstillinger**, drei på hjulet for å velge **DPC**, og trykk på hjulet for å bekrefte.
3. Trykk på hjulet for å velge **X**- eller **Y**-aksen. Vri på hjulet for å stille inn koordinatene til markøren når den døde pikselen.
4. Trykk på hjulet to ganger for å korrigere den døde pikselen.
5. Hold hjulet for å lagre og gå ut.

Merk

- Hvis du velger X-aksen, beveger pekeren seg til høyre og venstre, og hvis du velger Y-aksen, beveger pekeren seg opp og ned.
- Den valgte defekte pikselen kan forstørres for å se den lettere.
- Hvis skjermens OSD blokkerer den defekte pikselen, flytter du markøren for å nå pikselen og enheten vil utføre speilvisning automatisk.

3.11 Angi bilde i bildemodus

Instruksjoner

1. Hold hjulet for å vise menyen.
2. Vri på hjulet for å velge og trykk på hjulet for å aktivere den. Detaljene vises øverst på midten av grensesnittet.
3. Hold hjulet for å gå ut.

Når PIP er aktivert, følger PIP-visningssenteret prioriteringen nedenfor: ballistisk beregning anbefalt siktpunkt > retikkelsenter > laseravstandsmålerretikkel > live visningssenter.

- Når ballistisk beregning er aktivert, sentreres PIP-visningen på det anbefalte siktepunktet.
- Når ballistisk beregning er deaktivert og retikkel er aktivert, sentreres PIP-visningen på retikkelens sentrum.
- Når retikkel og ballistisk beregning er deaktivert og lasermåling er aktivert, sentreres PIP-visningen på lasermålingsretikkelen.
- Når retikkel, ballistisk beregning og lasermåling er alle deaktivert, viser PIP-visningen sentrum av livevisningen i detalj.



Figur 3-7 Bilde i bilde-modus

Merk

- Hvis PIP-funksjonen er aktivert, zoomer kun PIP-visningen når du justerer den digitale zoomen.
- Zoomforholdet vises midlertidig i PIP-visningen når du justerer den digitale zoomen.

3.12 Angi tonehøydeskala

Du kan aktivere høydeskala for å se den horisontale og vertikale helningsvinkelen til enheten i direktevisningen.

Instruksjoner

1. Hold hjulet for å vise menyen.
2. Gå til **Avanserte innstillinger**, og roter hjulet for å velge .
3. Trykk på hjulet for å aktivere høydeskalaen.
4. Hold hjulet for å lagre og gå ut.



Figur 3-8 Tonehøydeskala

4 Nullstilling

4.1 Angi trådkorsmodus

Du kan velge en trådkorsmodus i henhold til dine preferanser og forskjellige situasjoner.

Instruksjoner

1. Hold hjulet for å vise menyen.
2. Gå til **Avanserte innstillinger**, og roter hjulet for å velge .
3. Trykk på hjulet for å gå inn i innstillingsgrensesnittet, og roter hjulet for å velge en trådkorsmodus.
   - **Sentralt trådkors**: Denne modusen sentrerer seg rundt trådkorset når det digitale zoomforholdet byttes, med trådkorset og det zoomede bildet flyttet til midten av displayet.
   - **Fast trådkors**: Denne modusen sentrerer seg rundt trådkorset når det digitale zoomforholdet byttes, med trådkorsets posisjon uendret.
4. Hold hjulet for å lagre og gå ut.

Merk

Zoomforholdet kan variere mellom forskjellige modeller. Se på det faktiske produktet for referanse.

4.2 Velg Nullstillingsprofiler

Du kan konfigurere og lagre trådkorsinnstillingene i nullstillingsprofiler i henhold til ulike situasjoner.

Instruksjoner

1. Hold hjulet for å vise menyen.
2. Gå til **Avanserte innstillinger**, og roter hjulet for å velge .
3. Vri og trykk på hjulet for å velge Nullstillingsprofiler.
4. Hold hjulet for å lagre og gå ut.

Merk

Det er totalt 5 nullstillingsprofiler, og du kan konfigurere 5 retikler i hver nullstillingsgruppe.

4.3 Angi retikkel

Du kan velge et retikkel i den gjeldende nullstillingsprofilen, og angi parametere som type, farge og posisjon for retikkelet.

Før du starter

Velge en nullstillingsprofil.

Instruksjoner

1. Hold hjulet for å vise menyen.
2. Gå til **Avanserte innstillinger**, og roter hjulet for å velge . Trykk på hjulet for å åpne innstillingsmenyen.
3. Velg **Nullstilling** og trykk på hjulet for å bekrefte. Drei hjulet for å velge et retikkelnummer. Du kan velge **AV** for å slå av retikkelet.

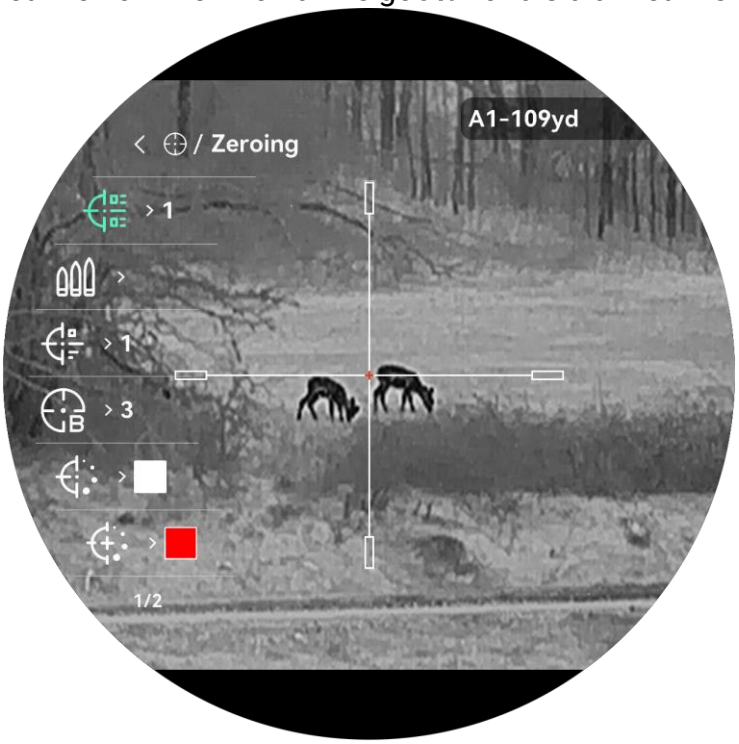

Figur 4-1 Bruke en retikkel

Merk

Øverst til høyre i bildet vises retikkelinformasjonen. For eksempel betyr A1-109yd at du bruker trådkors nr. 1 i nullstillingsprofil A, mens den angitte avstanden er 109 yards.

4. Velg **Kulepunkt**, og trykk på hjulet for å angi kulepunktnavnet. Trykk på hjulet for å bytte tegn og roter hjulet for å angi hvert tegn.
5. Velg **Type**, og trykk på hjulet for å bekrefte. Vri på hjulet for å velge retikkeltype. 11 typer trådkors kan velges.

Merk

Når du aktiverer PIP, vises ikke detaljene for trådkors type 11 i PIP-visningen.

6. Velg **Opasitet**, og trykk på hjulet for å bekrefte. Drei hjulet for å velge gjennomsiktigheten til retikkelet.
7. Velg **Retikkelfarge**, og trykk på hjulet for å bekrefte. Vri på hjulet for å velge retikkelfarge.
8. Velg **Retikkelsenterfarge**, og trykk på hjulet for å bekrefte. Vri på hjulet for å velge retikkelsenterfarge.
9. (Valgfritt) Gjenta trinn 3 til 8 for å angi andre retikler i denne nullstillingsprofilen.
10. Hold hjulet til for å lagre innstillingene og avslutte.

Merk

- Du kan konfigurere 5 trådkors i hver nullstillingsprofil.
- Dersom PIP-funksjonen er aktivert, kan målsiktet forstørres i grensesnittet.
- Hvis du setter retikkelfargen som hvit eller svart I svart varm-modus og hvit varm-modus vil fargene på retikkelen bli invertert automatisk for bedre å sikte mot målet.

4.4 Riktig retikkel

Korrigering av retikkelet kan hjelpe deg med å sikte mot målet med høy nøyaktighet, ved å markere forskyvningen mellom det store og det lille retikkelet. Funksjoner som **Frys** og **Zoom** bidrar til en mer presis justering av retikkelet.

4.4.1 Riktig trådkors på enheten

Før du starter

Velge en nullstillingsprofil.

Instruksjoner

1. Hold hjulet for å vise menyen.
2. Gå til **Avanserte innstillinger**, og roter hjulet for å velge . Trykk på hjulet for å åpne innstillingsmenyen.
3. Velg **Nullstilling** og trykk på hjulet for å bekrefte. Vri på hjulet for å velge et retikkel som du vil korrigere.
4. Velg **Korreksjon** og trykk på hjulet for å åpne grensesnittet for innstillinger.
5. Still inn avstanden til målet.
   1) Drei på hjulet for å velge **Avstand**.
   2) Trykk på hjulet for å velge nummeret du vil angi.
   3) Drei hjulet for å bytte nummeret. Hold på hjulet for å fullføre innstillingen.
6. Velg **Zoom**, og trykk på hjulet for å bekrefte. Vri på hjulet for å velge forholdet for digital zoom.
7. Velg og trykk på hjulet for å aktivere/deaktivere kalibrering av rekylfølsomhet.

Merk

- Enheten leveres med standard rekylfølsomhet, som passer for de fleste scenarier.
- Hvis du finner ut at den gjeldende rekylfølsomheten ikke er passende, må du aktivere kalibrering av rekylfølsomhet, bli på nullstillingssiden, utløse en aktivering og vente til enheten oppdaterer rekylfølsomheten.
- Slå av kalibrering av rekylfølsomhet etter operasjonen.

8. Sikt mot målet og trekk i avtrekkeren. Tilpass retikkelet til treffpunktet.
   1) Sikt retikkelen mot målet.
   2) Velg **Frys**. Vri på hjulet for å aktivere funksjonen. Du kan også velge for å angi nedtellingstiden for automatisk frysing.
   3) Velg og roter hjulet for å konfigurere koordinatene til den store retikkelen er sentrert med treffpunktet. Trykk på hjulet for å velge akser. Hvis du velger X, beveger retikkelen seg til høyre og venstre, og

hvis du velger Y, beveger retikkelen seg opp og ned. Hold på hjulet for å fullføre innstillingen.

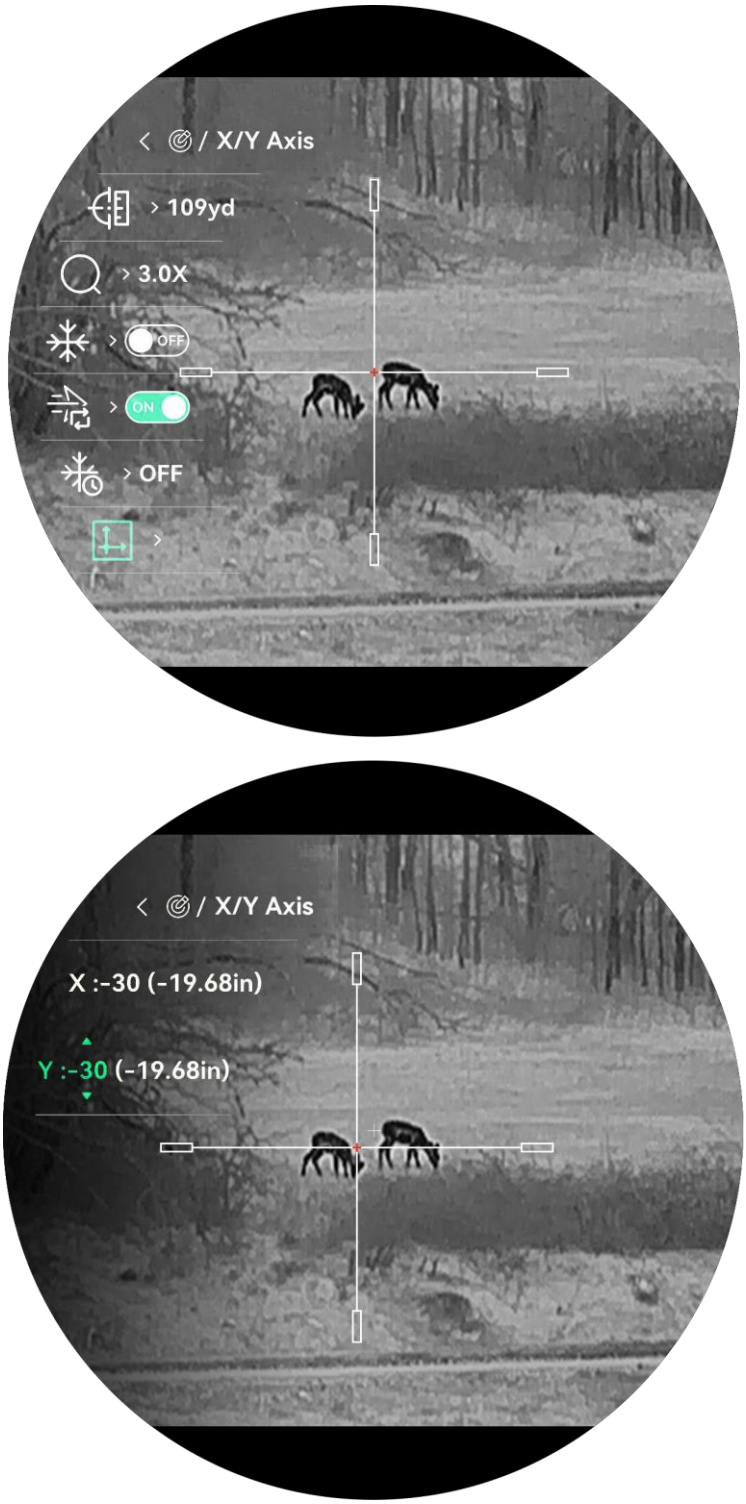

Figur 4-2 Aktiver frys

Merk

Når du aktiverer frysefunksjonen i retikkelet, kan du justere posisjonen til siktet i et frosset bilde. Denne funksjonen kan forhindre bildeflukt.

9. Hold inne hjulet for å avslutte innstillingsmenyen i henhold til oppfordringen.
   - **OK:** Lagre parameteren og gå ut.
   - **AVBRYT:** Gå ut uten å lagre parametrene.
10. Trekk i avtrekkeren på nytt for å bekrefte at siktepunktet er tilpasset treffpunktet.
11. (Valgfritt) Gjenta trinn 3 til 10 for å konfigurere posisjonen til de andre retiklene i denne nullstillingsprofilen.

4.4.2 Korrekt trådkors via HIKMICRO Sight

Du kan også korrigere trådkorset med HIKMICRO Sight-appen.

Før du starter

Installer HIKMICRO Sight på telefonen din.

Instruksjoner

1. Åpne HIKMICRO Sight og koble enheten din til appen.
2. Trykk på **Produkt Info**, og trykk på **Innskyting** for å gå inn i konfigurasjonsgrensesnittet.
3. Angi trådkorset til målet.
   1) Brukergruppe: Velg en innskytingsprofil.
   2) Null nr.: Velg et trådkors du vil korrigere.
   3) Kule: Skriv inn kulebetegnelsen.
   4) Null rekkevidde: Legg inn tallet for å angi avstanden til målet.
   5) Zoomeforhold: Velg digitalt zoomforhold.
   6) Enhet: Still inn enheten etter behov.
4. Sikt mot målet og trekk i avtrekkeren.
5. Trykk på **Innskyting** for å måle avviket mellom treffpunktet og målet. Skriv inn tallet for å justere posisjonen til retikkelen for å sikre at den store retikkelen er justert med treffpunktet. Trykk på **Bruk**for å synkronisere parameterne til enheten.

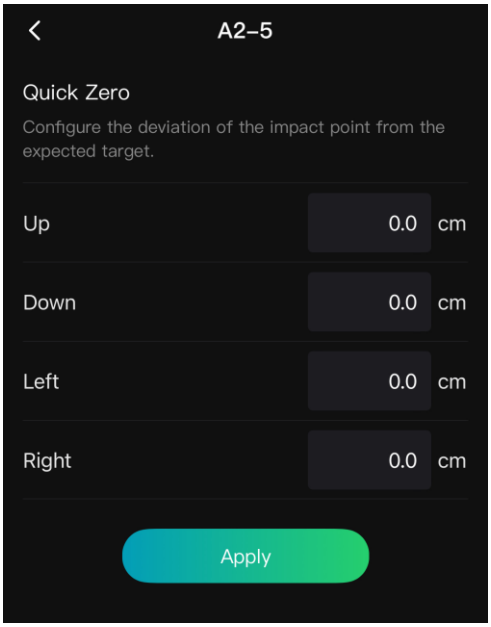

Figur 4-3 Hurtig null

6. Trekk i avtrekkeren på nytt for å bekrefte at siktepunktet er tilpasset treffpunktet.
7. Når det store retikkelet er på linje med treffpunktet, trykk på **Fullført** for å fullføre nullstilling.

Resultat

Posisjonen til trådkorset lagres og synkroniseres med enheten din, slik at du kan sjekke den på enheten din.

Merk

- Når du går inn i nullstillings grensesnittet på din app, vil enheten automatisk gå tilbake til grensesnittet for direktevisning.
- Nullingen kan variere basert på appoppdateringene. Bruk den faktiske appversjonen som referanse.

4.5 Ballistisk beregning for Jakt

Funksjonen hjelper deg å få en bedre opplevelse under ulike forhold. Flere parametere brukes i beregningen for å sikre presisjon og fleksibilitet ved bruk.

Før du starter

- Sørg for at trådkors er aktivert.
- Sørg for at du er ferdig med nullstillingen.

Instruksjoner

1. Hold hjulet for å vise menyen.
2. Gå til **Avanserte innstillinger**, og roter hjulet for å velge . Trykk på hjulet for å åpne innstillingsmenyen.
3. Vri på hjulet for å velge . Trykk på hjulet for å åpne innstillingsmenyen.
4. Velg **ballistisk beregning**, og for å trykk på hjulet for å aktivere denne funksjonen.
5. Velg **Siktepunkt stil**. Trykk på og roter hjulet for å angi siktepunkt stil.
6. Velg **Siktepunkt farge**. Trykk på og roter hjulet for å angi siktepunkt farge.
7. Velg og trykk på hjulet for å gå inn i grensesnittet for parameterkonfigurasjon. Vri på hjulet for å velge følgende parametere, og trykk på hjulet for å legge inn dataene.
   - Dra modell: Angi den kulespesifikke dramodellen, f.eks. G1, G7 og GS.
   - Starthastighet: Hastigheten varierer under ulike forhold.
   - Høyde: Sett denne til normal høyde.
   - Temperatur: Sett denne til normal temperatur.
   - Ballistisk koeffisient: Mål på dens evne til å overvinne luftmotstand.
   - Synshøyde: Avstanden mellom boringen og midten av linsen.
   - Vindretning: Still dette inn på din normale vindretning.
   - Vindhastighet: Still inn dette til din normale vindhastighet.
8. Trykk på hjulet for å bytte tall, og drei på hjulet for å endre tallet.
9. Hold hjulet for å lagre og gå ut.
10. Trykk på for å slå på lasermåling, sikt på målet og trykk på igjen for å måle avstanden til målet. Skjermen viser det anbefalte siktemålet, fallavstanden og vindavviket i brukergrensesnittet.
11. (Valgfritt) Gjenta trinnene ovenfor for å justere avstanden.

Merk

- Jo flere parametere du spesifiserer, jo mer nøyaktig vil det anbefalte siktepunktet være.

- Fallavstanden og vindavdriften er relatert til inngangsparametrene. Referer til den faktiske situasjonen.
- Kontinuerlig laserrekkevidde er ikke tilgjengelig når du aktiverer ballistisk beregning.
- Ballistisk beregning kan også stilles inn via HIKMICRO Sight-appen. Gå til **Produktinformasjon** -> **Innskyting** -> **Ballistisk beregning** for å angi parametere. Handlingen kan variere basert på appoppdateringene. Bruk den faktiske appversjonen som referanse.

5 Mål avstand

Enheten med en LRF-modul kan registrere avstanden mellom målet og observasjonsposisjonen med laser.

Før du starter

Når du måler avstanden, må du holde hånden og enheten helt i ro. Bevegelser kan påvirke presisjonen.

Instruksjoner

1. Hold hjulet for å vise menyen.
2. Gå til **Avanserte innstillinger**, og roter hjulet for å velge . Trykk på hjulet for å åpne innstillingsmenyen.
3. Gå til for å velge en laserrekkevidde-modus og trykk på hjulet for å bekrefte. **Én gang** og **Kontinuerlig** kan velges.
   - **Én gang**: Måler avstanden én gang.
   - **Kontinuerlig**: Måler avstanden kontinuerlig, og målevarigheten kan velges. Resultatet av målingen blir oppdatert hvert sekund.
4. (Valgfritt) Velg og trykk på hjulet for å aktivere/deaktivere THD-visningen. Når den er aktivert, vil THD (sann horisontal avstand) til målet vises når du utfører laseravstandsmåling.
5. Du kan angi **Avstandsmålingstrådkorsstil** eller **Avstandsmålingstrådkorsfarge** etter behov. Trykk på for å bekrefte og roter hjulet for å velge stil eller farge på avstandsmålingstrådkorset.
6. Hold inne hjulet for å gå tilbake til direktevisningen.
7. Trykk på for å slå på laserrekkevidde, sikt med markøren på målet og trykk på igjen for å måle målavstanden.

Merk

- Dobbeltrykk på for å slå av laserrekkeviddemåling.
- Laseravstandsmåling kan ikke aktiveres når enheten har lite batteri.
- Laserrekkeviddemodus kan ikke stilles inn når ballistisk beregning aktiveres, og kontinuerlig Laserrekkevidde er ikke tilgjengelig.
- Når kontinuerlig laserrekkeviddemåling er i bruk, vil den byttes til én

gang etter at ballistisk beregning er aktivert. Når ballistisk beregning er slått av, går laserrekkeviddemodusen tilbake til kontinuerlig.

Resultat

Resultatet av avstandsmålingen vises på bildet.



Figur 5-1 Resultat av avstandsmåling

- Når THD er aktivert, vises den rette linjeavstanden først, etterfulgt av THD. Som vist i figuren ovenfor, er 215 yd den rette linjeavstanden og 200 yd er THD.
- Avstandsmålingsresultatet vises som "000" hvis laserrekkevidden mislykkes.

OBS

Laserstrålingen som enheten avgir kan forårsake øyeskader, brannskader eller brennbare stoffer. Før du aktiverer laseravstandsmålerfunksjonen, må du forsikre deg om at det ikke er mennesker eller brennbare stoffer foran laserlinsen, og at laserlinsen ikke er blokkert.

6 Generelle innstillinger

6.1 Angi OSD

Denne funksjonen kan skjule eller vise OSD-informasjonen på direktevisningen.

Instruksjoner

1. Hold hjulet for å vise menyen.
2. Gå til **Avanserte innstillinger**, og roter hjulet for å velge .
3. Trykk på hjulet for å åpne OSD-innstillingsgrensesnittet.
4. Drei på hjulet for å velge **Tid**, **Dato**, eller **zoomforhold** eller **batteri**, og trykk på hjulet for å slå den valgte OSD-informasjonen av eller på.
5. Hold hjulet for å lagre og gå ut.

Merk

Hvis du skrur av **OSD**, vil all OSD-informasjon i sanntidsvisningen vil ikke vises.

6.1.1 Angi «Ren opptaksmodus»

I OSD-innstillingsgrensesnittet holder du inne og for å aktivere/deaktivere **Ren opptaksmodus**.

I denne modusen vises ikke OSD-informasjonen om opptaket mens videoopptaket pågår (inkludert forhåndsopptatt video utløst av rekyl), selv om **OSD** er aktivert.

6.2 Velg merkelogo

Du kan legge til merkelogo på grensesnittet for sanntidsvisning, opptak og videoer.

Instruksjoner

1. Hold hjulet for å vise menyen.
2. Gå til **Avanserte innstillinger**, og roter hjulet for å velge .
3. Trykk på hjulet for å aktivere alternativet for **Merkelogo**.

4. Hold hjulet for å lagre innstillingene og gå ut.

Resultat

Merkelogo vises på nedre venstre del av bildet.



Figur 6-1 Visning av merkelogo

6.3 Brenningsforebygging

Unngå direkte sollys og aktiver funksjonen for brannforebygging for å redusere risikoen for sensorskader fra varmen.

Instruksjoner

1. Hold hjulet for å vise menyen.
2. Gå til **Avanserte innstillinger**, og roter hjulet for å velge .
3. Trykk på hjulet for å aktiver eller deaktivere **Brennehindring**-funksjonen.
4. Hold hjulet for å lagre innstillingene og gå ut.

6.4 Bildetaking og video

6.4.1 Ta bilde

I sanntidsvisningsgrensesnittet trykker du på for å ta stillbilde.

Merk

- Når bildet blir tatt, fryser bildet i ett sekund og det vises en melding på skjermen.
- For eksport av bilder, kan du referere til *Eksporter filer*.

6.4.2 Velg lyd

Hvis du slår på lydfunksjonen, vil lyden bli tatt opp sammen med videoen. Når det er for mye støy i videoen, kan du slå av denne funksjonen.

Instruksjoner

1. Hold hjulet for å vise menyen.
2. Gå til **Avanserte innstillinger**, og roter hjulet for å velge .
3. Trykk på hjulet for å aktivere eller deaktivere denne funksjonen.
4. Hold hjulet for å lagre innstillingene og gå ut.

6.4.3 Innspilling av video

Instruksjoner

1. I grensesnittet for sanntidsvisning, holder du nede for å starte opptak.



Figur 6-2 Start opptak

Opptakstiden vises på toppen.

2. Hold inne igjen for å stoppe opptaket.

6.4.4 Forhåndsopptak av video

Etter at du har aktivert denne funksjonen og valgt tid for forhåndsopptak, kan enheten automatisk starte opptak 5, 10 eller 15 sekunder før rekylaktiveringen og avslutte opptak 5, 10, 15 eller 25 sekunder etter rekylaktiveringen.

Instruksjoner

1. Hold hjulet for å vise menyen.
2. Gå til **Avanserte innstillinger**, og roter hjulet for å velge .
3. Trykk på hjulet for å åpne innstillingsmenyen. Drei på hjulet for å endre forhåndsopptakstid. 5+5s, 10+10s, 15+15s, og 15+25s kan velges. Du kan også velge **AV** for å slå av funksjonen.
4. Hold hjulet for å lagre innstillingene og gå ut.

6.4.5 Lokalt album

Tatte bilder og innspilte videoer lagres automatisk på enheten, og du kan se filene i lokale album.

Instruksjoner

1. Hold hjulet for å vise menyen.
2. Gå til **Avanserte innstillinger**, og roter hjulet for å velge .

Merk

Albumene er laget automatisk og navngitt etter år + måned. De lokale bildene og videoene fra en viss måned er lagret i det tilsvarende albumet. For eksempel er bildene og videoene fra oktober 2026 lagret i albumet med navnet 202610.

3. Vri på hjulet for å velge et album, og trykk på hjulet for å gå inn i det.
4. Drei på hjulet for å velge en fil for forhåndsvisning.
5. Trykk på hjulet for å se den valgte filen og relevant informasjon.

Merk

- Filene er ordnet i kronologisk rekkefølge, med den nyeste øverst. Hvis du ikke finner de sist tatt øyeblikksbildene eller videoene, må du sjekke klokkeslett- og datoinnstillingene på enheten din. Når du ser på filer, kan du bytte til andre filer ved å rotere på hjulet.
- Når du ser på filer, kan du trykke på for å gå til neste side, og trykke på for å gå tilbake til forrige side.
- Når du ser videoer, kan du trykke på hjulet for å spille av eller stoppe videoen.
- For å slette et album eller en fil, kan du holde inne + for å hente dialogboksen, og slette albumet eller filen i henhold til ledeteksten.

6.5 Eksporter filer

6.5.1 Eksporter filer via HIKMICRO Sight

Du kan få tilgang til enhetsalbum og eksportere filer til telefonen din via HIKMICRO Sight.

Før du starter

Installer HIKMICRO Sight på mobiltelefonen din.

Instruksjoner

1. Åpne HIKMICRO Sight og koble enheten din til appen. Se *App-tilkobling*.
2. Trykk på **Media** for å få tilgang til enhetsalbum.

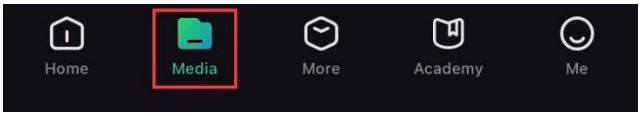

Figur 6-3 Få tilgang til enhetsalbum

3. Trykk på **Lokal** eller **Enhet** for å se bildene og videoene.
   - **Lokalt**: Du kan se filene som er fanget på appen.
   - **Enhet**: Du kan se filene til gjeldende enhet.

Merk

Bildene eller videoene vises kanskje ikke på **Enheten**. Trekk ned for å oppdatere siden.

4. Trykk for å velge en fil, og trykk på **Last ned** for å eksportere filen til dine lokale telefonalbum.



Figur 6-4 Eksporter filer

Merk

- Gå til **Meg** -> **Om** -> **Brukerhåndbok** i appen for å se mer detaljerte handlinger.
- Du kan også få tilgang til enhetsalbum ved å trykke på ikonet nederst til venstre i live view-grensesnittet.
- Eksporthandlingen kan variere basert på appoppdateringene. Bruk den faktiske appversjonen som referanse.

6.5.2 Eksporter filer via PC

Denne funksjonen brukes til å eksportere videoer og bilder.

Før du starter

Sørg for at enheten er på når du kobler til kabelen.

Instruksjoner

1. Hold hjulet for å vise menyen.
2. Gå til **Avanserte innstillinger**, og roter hjulet for å velge .
3. Trykk på hjulet for å åpne konfigurasjonsgrensesnittet.
4. Vri på hjulet for å velge **USB-minnepinne**.
5. Koble enheten til en datamaskin med Type C-kabelen.

Merk

Sørg for at enheten er på når du kobler til kabelen.

6. Åpne en mappe på datamaskinen og velg disken til enheten. Gå til DCIM-mappen og finn mappen som er navngitt etter ønsket år og måned. Hvis du for eksempel tar et bilde eller spiller inn en video i oktober 2026, går du til **DCIM** -> **202610** for å finne bildet eller videoen.
7. Velg og kopier filer til datamaskinen.
8. Koble enheten fra PC-en.

Merk

- Enheten viser bilder når du kobler den til en PC. Men funksjoner som opptak og skjermdumping er deaktivert.
- Når du kobler enheten til en datamaskin for første gang, installerer den automatisk et filbehandlingsprogram.

6.6 Retningsvisning

6.6.1 Slå på Kompass

Enheten er utstyrt med et kompass og kan vise retningen på live-bildet, tatte bilder og innspilte videoer.

Instruksjoner

1. Hold hjulet for å vise menyen.
2. Gå til **Avanserte innstillinger**, og roter hjulet for å velge .
3. Vri på hjulet for å aktivere funksjonen.
4. Følg anvisningene som kommer opp på skjermen for å kalibrere kompasset. Se ***Kalibrer kompass*** for å få mer informasjon.

Resultat

Etter vellykket kalibrering kan du se azimut (AZM)-vinkelen og elevasjon (EL)-vinkelen som vises på skjermen. Det anbefales å lese informasjonen når du legger enheten horisontalt.

For å øke retningsnøyaktigheten kan du stille inn den magnetiske deklinasjonskorrigeringen. Se ***Magnetisk deklinasjonskorrigering*** for instruksjoner.

6.6.2 Kalibrer kompass

Kompasskalibrering er et must for visning av korrigeringsretning. Du må kalibrere kompasset når du aktiverer funksjonen for første gang, eller når kompasset er magnetisk forstyrret.



Figur 6-5 Kompassinterferens

Instruksjoner

1. Ring kalibreringsveiledningen på følgende måter.
   - Når du aktiverer kompasset for første gang, dukker kompasskalibreringsguiden opp.
   - Når kompassinformasjonen viser rødt, velger du i menyen og trykker på hjulet for å kalibrere kompasset på nytt.
2. Følg instruksjonene på skjermen for å flytte og rotere enheten.

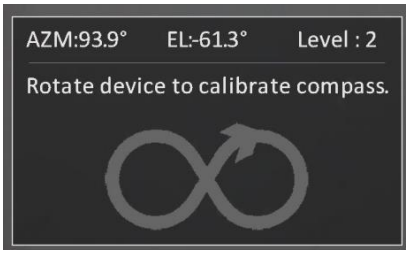

Figur 6-6 Kalibrer kompass

Merk

- Under kalibreringen må du fortsette å bevege og rotere enheten for å sikre at den vender mot alle mulige retninger.
- **Nivå** indikerer gyldigheten av kalibreringen. Høyere nivå betyr mer nøyaktig kompassavlesning. Kalibreringen lykkes når **nivået** blir **3**.

3. Stopp å bevege enheten når kalibreringsveiledningen forsvinner.

Resultat

Retningsinformasjonen vises i sanntidsvisningsgrensesnittet.



Figur 6-7 Retningsvisning

6.6.3 Magnetisk deklinasjonskorrigering

Magnetisk deklinasjon er vinkelvariasjonen mellom magnetisk nord og faktisk nord. Nøyaktigheten til retningsavlesningen øker når den magnetiske deklinasjonen til kompasset legges til.

Instruksjoner

1. Når kompasset er kalibrert, går du til innstillingsmenyen for kompasset og dreier på hjulet for å velge **«Magnetisk deklinasjon».**
2. Trykk på hjulet for å gå inn i innstillingsmenyen, og vri på hjulet for å velge **«Rask Korreksjon»** eller **«Manuell korrigering»**.
   - I hurtigkorrigering viser enheten gjeldende deklinasjon til magnetisk nord. Rett midten av skjermen mot geografisk nord og trykk på hjulet for å bekrefte.
   - Ved manuell korrigering trykker du på hjulet for å velge driftssymbolet eller tallet, og dreier hjulet for å legge til eller trekke fra deklinasjonen for enhetens posisjon.

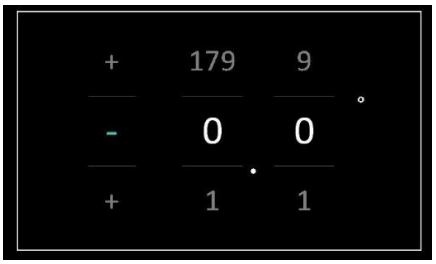

Figur 6-8 Manuell korrigering

3. Hold hjulet for å lagre og gå ut.

Merk

Det anbefales å sjekke informasjon om lokal magnetisk deklinasjon på den autoriserte nettsiden før man manuelt korrigerer den magnetiske deklinasjonen. Den østlige magnetiske deklinasjonen indikeres med et positivt merke (+), og den vestlige deklinasjonen indikeres med et negativt merke (-).

6.7 Geografisk plassering Visning

Enheten er utstyrt med satellittposisjoneringsmoduler, og viser lengde- og breddegrad til enheten på live-bildet, bilder somer tatt og innspilte videoer.

Merk

- Satellittmodulen kan ikke motta signaler når enheten er innendørs. Plasser enheten på et tomt uterom for å motta signaler.
- I utendørsområder må du vente et øyeblikk for at enheten skal vise posisjonen sin.

Instruksjoner

1. Hold hjulet for å vise menyen.
2. Gå til **Avanserte innstillinger**, og trykk △ eller ▽ for å velge .
3. Trykk på hjulet for å aktivere GPS. Du kan se plasseringen vist i nedre høyre hjørne av skjermen.



Figur 6-9 Visning av enhetens beliggenhet

Hvis stedsinformasjonen viser informasjonen «Svakt signal», indikerer det svakt signal eller ingen signal. Flytt til det åpen utendørsområdet for å prøve igjen.



Figur 6-10 Svakt signal

7 Systeminnstillinger

7.1 Justere dato

Instruksjoner

1. Hold hjulet for å vise menyen.
2. Gå til **Avanserte innstillinger**, og roter hjulet for å velge .
3. Trykk på hjulet for å åpne konfigurasjonsgrensesnittet.
4. Trykk på hjulet for å velge år, måned eller dag, og drei på hjulet for å endre tallet.
5. Hold hjulet for å lagre innstillingene og gå ut.

7.2 Synkroniser klokken

Instruksjoner

1. Hold hjulet for å vise menyen.
2. Gå til **Avanserte innstillinger**, og roter hjulet for å velge .
3. Trykk på hjulet for å åpne konfigurasjonsgrensesnittet.
4. Drei på hjulet for å bytte klokkesystemet. Du kan velge blant 24-timers og 12-timers klokke. Hvis du velger 12-timers klokke, trykker du på hjulet, og så dreier du på hjulet for å velge **AM** eller **PM**.
5. Trykk på hjulet for å velge time eller minutt, og drei på hjulet for å endre tallet.
6. Hold hjulet for å lagre innstillingene og gå ut.

7.3 Velge språk

Du kan velge språk for enheten.

Instruksjoner

1. Hold hjulet for å vise menyen.
2. Gå til **Avanserte innstillinger**, og roter hjulet for å velge .
3. Trykk på hjulet for å åpne konfigurasjonsgrensesnittet.

4. Vri på hjulet for å velge ønsket språk, og trykk på hjulet for å bekrefte.
5. Hold hjulet for å lagre innstillingene og gå ut.

7.4 Konfigurer enhet

Du kan bytte måleenheten for lasermåling.

Instruksjoner

1. Hold hjulet for å vise menyen.
2. Gå til **Avanserte innstillinger**, og roter hjulet for å velge .
3. Trykk på hjulet for å åpne konfigurasjonsgrensesnittet.
4. Vri på hjulet for å velge enhet etter ønske.
5. Hold hjulet for å lagre innstillingene og gå ut.

7.5 Casting av enhetsskjermen til PC

Enheten støtter casting av skjerm til PC via en UVC-protokollbasert mediaspiller med strømming. Du kan også vise bildet fra enheten på PC-skjermen for detaljer.

Instruksjoner

1. Hold hjulet for å vise menyen.
2. Gå til **Avanserte innstillinger**, og roter hjulet for å velge .
3. Trykk på hjulet for å åpne konfigurasjonsgrensesnittet.
4. Vri på hjulet for å velge **Digital**.
5. Hold hjulet for å lagre innstillingene og gå ut.
6. Åpne den UVC-protokollbaserte spilleren, og koble enheten til PC-en via Type-C-kabelen.

7.6 Angi passord for skjermlås

For å unngå at uvedkommende får tilgang til enheten, kan du angi en passordkode for låsing av skjermen.

7.6.1 Aktiver passord

Instruksjoner

1. Hold hjulet for å vise menyen.
2. Gå til **Avanserte innstillinger**, og roter hjulet for å velge .
3. Trykk på hjulet for å aktivere denne funksjonen og gå inn i konfigurasjonsgrensesnittet.
4. Trykk på hjulet for å bytte tall, og drei på hjulet for å endre tallet.
5. Hold hjulet for å lagre innstillingene og gå ut.

Resultat

Når passord er aktivert, må du angi passordet når enheten slås på eller vekkes fra standby-modus. Trykk på hjulet for å bytte siffer, roter hjulet for å endre sifferet, og hold hjulet inne for å bekrefte.

Merk

Hvis du glemmer passordet, kan du holde for å tilbakestille det på låseskjermen. Denne operasjonen krever en tilbakestilling til fabrikkinnstillinger på enheten.

7.6.2 Endre passord

Du kan endre passordet etter behov når det er aktivert.

Instruksjoner

1. Hold hjulet for å vise menyen.
2. Gå til **Avanserte innstillinger**, og roter hjulet for å velge .
3. Trykk på hjulet og velg . Trykk på hjulet igjen for å gå inn i konfigurasjonsgrensesnittet.
4. Trykk på hjulet for å bytte tall, og drei på hjulet for å endre tallet.
5. Hold hjulet for å lagre innstillingene og gå ut.

7.7 Vis enhetsinformasjon

Instruksjoner

1. Hold hjulet for å vise menyen.
2. Gå til **Avanserte innstillinger**, og roter hjulet for å velge .

3. Klikk på hjulet for å bekrefte. Du kan se enhetsinformasjonen, for eksempel versjon, serienummer og tilgjengelig lagringsplass.
4. Hold hjulet for å gå ut.

7.7.1 Angi enkel menymodus

Skrifter og ikoner forstørres i enkel menymodus for enklere gjenkjenning.

- Når enhetsinformasjonen vises, holder du hjulet og nede for å gå inn i innstillingene for enkel menymodus.
- Velg **«Tilpasset enkel meny»** for å angi menyelementene som skal vises i enkel menymodus.
- Når du er i enkel menymodus, holder du hjulet og nede på skjermbildet med enhetsinformasjon for å gå ut av modusen.

7.8 Gjenopprett enheten

Denne funksjonen tilbakestiller bare enhetens grunnleggende innstillinger, slik som lysstyrke, kontrast, PIP, og valgt nullstillingsprofil til standardinnstillingene. Innstillinger for Innskyting og ballistiske beregninger samt lokale albumdata vil imidlertid ikke bli gjenopprettet.

Instruksjoner

1. Hold hjulet for å vise menyen.
2. Gå til **Avanserte innstillinger**, og roter hjulet for å velge .
3. Trykk på hjulet for å tilbakestille enheten til standardinnstillingene i henhold til oppfordringen.

7.9 Tilbakestill enhet

Denne funksjonen sletter alt innhold og alle innstillinger, inkludert grunnleggende innstillinger, lagring, passord, hotspot-passord og innskyting.

Instruksjoner

1. Hold hjulet for å vise menyen.
2. Gå til **Avanserte innstillinger**, og roter hjulet for å velge .
3. Trykk på hjulet for å tilbakestille enheten til standardinnstillingene i henhold til oppfordringen.

8 Vanlige spørsmål

8.1 Hvorfor er skjermen av?

- Kontroller om enheten har lavt batteri, er i standby-modus eller om **auto-av** er aktivert.
- Sjekk skjermen på nytt etter å ha ladet enheten i fem minutter.

8.2 Bildet er uklart, hvordan kan jeg justere det?

Juster diopterringen eller fokushjulet til bildet er skarpt. Se *Juster dioptri* eller *Juster fokus*.

8.3 Bildetaking eller opptak mislykkes. Hva er problemet?

Kontroller følgende elementer.

- Er enheten koblet til datamaskinen? Bildetaking og opptak er deaktivert i denne tilstanden.
- Er lagringsplassen full?
- Har enheten lavt batteri?

8.4 Hvorfor klarer ikke datamaskinen å identifisere enheten?

Kontroller følgende elementer.

- Hvorvidt USB-tilkoblingsmodusen er **USB-minnepinne**.
- Er enheten koblet til datamaskinen med den medfølgende USB-kabelen?
- Hvis du bruker en annen USB-kabel, må kabelen ikke være lengre enn én meter.

Juridisk informasjon

©Hangzhou Microimage Software Co., Ltd. Med enerett.

Om denne Brukerhåndboken

Denne brukerhåndboken forklarer hvordan produktet skal brukes og vedlikeholdes. Bilder, tabeller og all annen informasjon er kun ment som beskrivelser og forklaringer. Informasjonen i brukerhåndboken kan bli endret uten varsel, f.eks. på grunn av fastvareoppdateringer. Du finner den nyeste versjonen av denne håndboken på nettstedet til HIKMICRO (www.hikmicrotech.com/).

Bruk denne håndboken i kombinasjon med hjelp fra profesjonelle fagfolk når du bruker produktet.

Varemerkeinformasjon

HIKMICRO og andre av HIKMICROs varemerker og logoer eies av HIKMICRO i forskjellige jurisdiksjoner.

Andre varemerker og logoer som presenteres, tilhører sine respektive eiere.

Erklæring om åpen kildekode-programvare

Dette produktet kan ikke lanseres uten bidrag fra åpen kildekode-programvare. Vi respekterer andres immaterielle rettigheter, har etablert og vil fortsette å forbedre vårt system for å sikre overholdelse av åpen kildekode. Du kan kontakte oss for å få tak i denne produktets åpen kildekode-erklæring og Copyleft-kildekode.

JURIDISK INFORMASJON

DENNE HÅNDBOKEN OG PRODUKTET DEN GJELDER FOR (MASKINVARE, FASTVARE OG PROGRAMVARE) LEVERES «SOM DET ER», INKLUDERT ALLE FEIL OG MANGLER, TIL DEN GRAD DETTE TILLATES AV GJELDENDE LOVVERK. HIKMICRO GIR INGEN GARANTIER, HVERKEN DIREKTE ELLER UNDERFORSTÅTTE, OM BLANT ANNET SALGBARHET, TILFREDSSTILLENDE KVALITET ELLER EGNETHET FOR SPESIFIKKE FORMÅL. ALL BRUK AV PRODUKTET SKJER UTELUKKENDE PÅ DIN EGEN RISIKO. HIKMICRO ER IKKE UNDER NOEN OMSTENDIGHETER ANSVARLIGE OVERFOR DEG FOR EVENTUELLE SPESIELLE SKADER. FØLGESKADER, TILFELDIGE SKADER ELLER INDIREKTE SKADER, INKLUDERT BLANT ANNET TAP AV FORTJENESTE, AVBRUDD I

FORRETNINGSDRIFT, TAP AV DATA, SKADER PÅ DATASYSTEMER ELLER TAP AV DOKUMENTASJON SOM OPPSTÅR I FORBINDELSE MED BRUKEN AV DETTE PRODUKTET, UAVHENGIG AV OM DETTE SKJER GRUNNET KONTRAKTSBRUDD, FORSØMMELSE, PRODUKTFEIL ELLER ANNET, SELV NÅR HIKMICRO HAR BLITT VARSLET OM AT SLIKE SKADER KAN OPPSTÅ.

DU ERKJENNER AT SIKKERHETSRISIKOER LIGGER I INTERNETTS NATUR, OG AT HIKMICRO IKKE TAR NOE ANSVAR FOR UNORMAL DRIFT, LEKKASJER AV PERSONVERN ELLER ANDRE SKADER SOM FØLGER AV CYBERANGREP, VIRUSINFISERING ELLER ANDRE INTERNETTRISIKOER. IMIDLERTID VIL HIKMICRO LEVERER TIDLIG TEKNISK SUPPORT HVIS NØDVENDIG.

DU GODTAR Å BRUKE DETTE PRODUKTET I SAMSVAR MED ALLE GJELDENDE LOVER, OG AT DU ER ENEANSVARLIG FOR Å FORSIKRE DEG OM AT DIN BRUK SKJER I SAMSVAR MED GJELDENDE LOVER. SPESIFIKT NEVNES AT DU ER ANSVARLIG FOR Å BRUKE DETTE PRODUKTET PÅ EN MÅTE SOM IKKE KRENKER RETTIGHETENE TIL TREDJEPARTER, BLANT ANNET RETT TIL PUBLISERING, IMMATERIELLE EIENDOMSRETTIGHETER ELLER LOVER OM DATABESKYTTELSE OG PERSONVERN. DU MÅ IKKE BRUKE DETTE PRODUKTET TIL ULOVLIG JAKT PÅ DYR, BRUDD PÅ PRIVATLIVETS FRED ELLER ANDRE FORMÅL SOM ER ULOVLIGE ELLER STRIDER MOT OFFENTLIGHETENS INTERESSER. DU SKAL IKKE BRUKE PRODUKTET TIL ULOVLIGE FORMÅL, SÅNN SOM UTVIKLING ELLER PRODUKSJON AV MASSEØDELEGGELSESVÅPEN, UTVIKLING ELLER PRODUKSJON AV KJEMISKE OG BIOLOGISKE VÅPEN, ENHVER FORM FOR AKTIVITET KNYTTET TIL KJERNEVÅPEN ELLER UTRYGG BRUK AV KJERNEFYSISK MATERIALE ELLER I FORBINDELSE MED BRUDD PÅ MENNESKERETTIGHETENE.

OVERHOLD ALLE FORBUD OG PÅBUD I ALLE GJELDENDE LOVER OG REGLER, SPESIELT LOKALE LOVER FOR VÅPEN OG/ELLER JAKT. GJØR DEG ALLTID KJENT MED NASJONALE REGLER OG KRAV FØR DU KJØPER ELLER BRUKER DETTE PRODUKTET. DU KAN VÆRE PÅLAGT Å SØKE OM TILLATELSER, SERTIFIKATER OG/ELLER LISENSER FØR DU KJØPER, SELGER, MARKEDSFØRER OG/ELLER BRUKER DETTE PRODUKTET. HIKMICRO SKAL IKKE VÆRE ANSVARLIG FOR NOEN SLIK ULOVLIG ELLER UPASSENDE KJØP, SALG, MARKEDSFØRING OG BRUK AV SLUTTBRUKER, OG SPESIELLE, TILFELDIGE ELLER INDIREKTE SKADER ELLER FØLGESKADER SOM OPPSTÅR FRA DETTE.

HVIS DET OPPSTÅR KONFLIKTER MELLOM BRUKERHÅNDBOKEN OG GJELDENDE LOVVERK, ER DET SISTNEVNTE SOM GJELDER.

Regulatorisk informasjon

Disse klausulene gjelder kun for produktene med det tilsvarende merket eller informasjonen.

Samsvarserklæring for EU

Dette produktet og – hvis aktuelt – også det medfølgende tilbehøret er merket med «CE» og oppfyller dermed de gjeldende harmoniserte europeiske standardene som er oppført i direktiv 2014/30/EU (EMCD), direktiv 2011/65/EU (RoHS) og direktiv 2014/53/EU.

Hangzhou Microimage Software Co., Ltd. erklærer herved at denne enheten (se etiketten) er i samsvar med direktiv 2014/53/EU.

Den fullstendige teksten i EU-erklæringen er tilgjengelig på følgende internettadresse:
https://www.hikmicrotech.com/en/support/download-center/declaration-of-conformity/

Frekvensbånd og strøm (for CE)

Frekvensbåndene og sendeeffekten (utstrålt og/eller ledet) nominelle grenser som gjelder for følgende radioutstyr, er som følger:
Wi-Fi 2.4 GHz (2.4 GHz til 2.485 GHz): 20 dBm
5 GHz (5,15 GHz til 5,25 GHz): 23 dBm

For enheter uten medlevert strømadapter brukes et strømadapter fra en kvalifisert produsent. Les produktinformasjonen for mer informasjon om strømkravene.

For enheter uten medlevert batteri brukes et batteri fra en kvalifisert produsent. Se produktspesifikasjonene for detaljer om batterikrav.



Direktiv 2012/19/EU (WEEE-direktiv): Produkter som er merket med dette symbolet kan ikke kastes som restavfall i EU. Produktet skal returneres for resirkulering, enten til en forhandler/leverandør eller på en miljøstasjon eller et lignende, godkjent mottakssted. For mer informasjon, se www.recyclethis.info

Forordning (EU) 2023/1542 (batteriforordning): Dette produktet inneholder et batteri og er i samsvar med forordning (EU) 2023/1542. Batteriet kan ikke kastes som restavfall i EU. Se produktinformasjonen for spesifikk



informasjon om batteriet. Batteriet er merket med dette symbolet, som også kan inneholde bokstaver for å indikere at det inneholder kadmium (Cd) eller bly (Pb). Batteriet skal returneres for resirkulering, enten til en forhandler/leverandør eller til et godkjent mottakssted. For mer informasjon, se www.recyclethis.info.

Beskrivelse av symbol

Symbolene som vises i dette dokumentet er definert på følgende måte.

Symbol	Beskrivelse
 Merk	Gir tilleggsinformasjon for å fremheve eller supplere viktige punkter i hovedteksten.
 OBS	Angir en mulig farlig situasjon som, hvis den ikke unngås, kan føre til skader på utstyret, tapte data, redusert ytelse eller uventede resultater.
 Fare	Angir en fare som høyt risikonivå som, hvis den ikke unngås, kan føre til dødsfall eller alvorlige personskader.

Sikkerhetsinstrukser

Formålet med disse instruksjonene er at brukeren skal kunne bruke produktet riktig for å unngå skade og tap av eiendom. Les alle sikkerhetsinstruksjonene nøye før bruk.

Transport

- Enheten skal oppbevares i den originale emballasjen (eller lignende) under transport.
- Oppbevar all emballasje etter åpning for fremtidig bruk. I tilfelle det oppstår feil, må du returnere enheten til fabrikken i den originale emballasjen.
- Transport uten den originale emballasjen kan føre til skader på enheter, et ansvar som ikke dekkes av selskapet.
- Produktet må ikke slippes i bakken eller utsettes for fysiske støt. Hold enheten borte fra magnetiske forstyrrelser.

Strømforsyning

- Hvis det følger med en strømadapter i enhetspakken, bruk kun den medfølgende adapteren. Hvis det ikke følger med strømadapter, sørg for at strømadapteren eller annen strømforsyning samsvarer med begrenset strømkilde. Se produktetiketten for utgangsparametre for strømforsyningen.
- Effekten levert av laderen må være mellom minimum 8,4 watt som kreves av radioutstyret, og maksimum 11 watt for å oppnå maksimal ladehastighet.
- Sørg for at kontakten er satt riktig inn i stikkontakten.
- Koble IKKE flere enheter til ett strømadapter. Overbelastning av adaptere kan føre til overoppheting og brannfare.

Batteri

- Den eksterne oppladbare batteritypen er 18650 og batteristørrelsen er 19 mm × 70 mm. Nominell spenning er 3,6 VDC og batterikapasiteten er 3200 mAh.
- Det eksterne, oppladbare batteriet er av typen oppladbart litium-ion, og batteristørrelsen skal være 23 mm × 67 mm. Nominell spenning er 3,6 V og batterikapasiteten er 3350 mAh.
- FORSIKTIG: Det kan oppstå eksplosjonsfare hvis batteriet blir skiftet ut med feil type batteri. Erstatt det kun med samme eller tilsvarende type.
- Batterier med feil størrelse kan ikke installeres, og de kan forårsake unormal nedstenging.

- Uriktig utskiftning av batteriet med feil type kan ødelegge en sikkerhetsinnretning (ved f.eks. enkelte litiumbatterityper).
- Kjøp batteriet som anbefales av produsenten hvis nødvendig.
- Batteriene som er kjøpt av brukere må overholde de relevante internasjonale standardene for batterisikkerhet (f.eks. EN/IEC-standarder).
- Bruk batterier levert av en godkjent produsent. Se produktspesifikasjonene for detaljer om batterikrav.
- Kast brukte batterier i samsvar med instruksjonene.
- Ta ut batteriet dersom du ikke skal bruke enheten på en lang stund.
- Ved langvarig lagring må batteriet fullades hver 3. måned for å bevare batterikvaliteten. Hvis ikke kan det oppstå skader.
- Det innebyggede batteriet kan ikke demonteres. Kontakt produsenten for reparasjoner ved behov.
- Installer det eksterne batteriet før det innebygde batteriet går tomt, eller enheten ikke kan slås på.
- Sørg for at temperaturen på det innebygde batteriet er mellom 0 °C og 52 °C (32 °F og 125,6 °F) når du lader det.
- Sørg for at temperaturen til det innebygde batteriet er mellom 0 °C og 55 °C (32 °F og 131 °F) under lading.
- Batteriet må ikke kastes i ild eller en varm ovn, og det må heller ikke knuses eller deles da dette kan føre til eksplosjon.
- Batteriet må ikke utsettes for ekstremt høy temperatur eller et miljø med lavt lufttrykk, da dette kan forårsake eksplosjon eller lekkasje av brennbar væske eller gass.
- Bekreft at det ikke finnes brennbart materiale innenfor 2 m fra laderen under lading.
- IKKE plasser enheten med batteri eller batteriet alene i nærheten av oppvarming eller åpen ild. Unngå direkte sollys.
- IKKE plasser batteriet i nærheten av barn.
- IKKE svelg batteriet for å unngå kjemiske brannskader.
- FORSIKTIG: Det er fare for kortslutning, brann eller eksplosjon hvis batteriet er skadet. Hyppig bruk, fall, støt, korrosjon eller komprimering av batteriet kan forårsake skader som sprukket kasse, løse plater eller lekkasje av innvendig væske eller gass osv.
- Hvis batteriet er skadet, må du slutte å bruke det umiddelbart og kaste det i henhold til instruksjonene.

Vedlikehold

- Hvis produktet ikke fungerer som det skal, må du kontakte forhandleren eller nærmeste servicesenter. Vi har ikke noe som helst ansvar for problemer forbundet med uautorisert reparasjon eller vedlikehold.

- Sørg for at strømmen er koblet fra før enheten demonteres og repareres av fagfolk.
- Hvis enheten brukes på måter som ikke støttes av produsenten, kan enheten og funksjonene dens forringes.
- Sjekk de optiske overflatene på objektivet, okularet, avstandsmåleren osv. Fjern om nødvendig støv og sand fra optikken ved hjelp av verktøy og løsemidler spesielt designet for dette formålet (det er å foretrekke å bruke en berøringsfri metode).
- Tørk av de ytre overflatene på metalldeler, plastdeler og silikonkomponenter med en ren og myk klut. Ikke bruk kjemisk aktive stoffer, løsemidler osv., da disse kan skade malingen.
- Rengjør de elektriske kontaktene på batteriet på enheten med et fettfritt organisk løsemiddel.

Bruksomgivelser

- Sørg for at bruksomgivelsene oppfyller kravene til enheten. Driftstemperaturen skal være -30 °C til 55 °C (-22 °F til 131 °F), og driftsluftfuktigheten skal være fra 5 % til 95 %.
- IKKE eksponer enheten for høy elektromagnetisk stråling eller støvete miljøer.
- Linsen må IKKE rettes mot solen eller andre sterke lyskilder.
- Plasser enheten i et tørt og godt ventilert miljø.
- Unngå å sette utstyret på vibrerende overflater eller på steder hvor det kan utsettes for sjokk (hvis dette glemmes, kan utstyret skades).
- Dette utstyret er ikke egnet for bruk på steder hvor det er mulighet for at barn oppholder seg.

Nød

Hvis det kommer røyk, lukt eller støy fra enheten, må du øyeblikkelig skru av strømmen, trekke ut strømledningen og kontakte et servicesenter.

Laser



Når laserutstyr er i bruk, må det sørges for at enhetens linse ikke eksponeres for laserstrålen for å unngå at den brenner ut. Laserstrålingen som enheten avgir kan forårsake øyeskader, brannskader eller brennbare stoffer. Før du aktiverer laseravstandsmålerfunksjonen, må du forsikre deg om at det ikke er mennesker eller brennbare stoffer foran laserlinsen, og at

laserlinsen ikke er blokkert. Ikke plasser utstyret i nærheten av mindreårige. Dette laserproduktet er klassifisert som klasse 1 laserprodukt og forbrukerlaserprodukt i henhold til IEC 60825-1:2014, EN 60825-1:2014+A11:2021 og EN 50689:2021.

BEGRENSET GARANTI

Skann QR-koden for produktgarantien.

Produsentens adresse

Rom 313, enhet B, bygning 2, 399 Danfeng-veien, Xixing Subdistrict,Binjiang-distriktet, Hangzhou, Zhejiang 310052, Kina

Hangzhou Microimage Software Co., Ltd.

MERKNAD OM SAMSVAR: Produktene i termoserien kan bli underlagt eksportkontroller i forskjellige land eller regioner, inkludert, uten begrensning, USA, Den europeiske union, Storbritannia og Nord-Irland og/eller andre medlemsland i Wassenaar-avtalen. Snakk med din profesjonelle juridiske ekspert eller samsvarsekspert, eller lokale myndigheter for eventuelle nødvendige eksportlisenskrav hvis du ønsker å overføre, eksportere, re-eksportere termoserie-produkter mellom forskjellige land.



Hikmicro Hunting.Global

Hikmicro Hunting.Global

HIKMICRO Outdoor

HIKMICRO Hunting.Global

www.hikmicrotech.com

support@hikmicrotech.com

UD49039B