HIKMICRO

Podręcznik użytkownika

Nasadka termowizyjna

SERIA THUNDER 4.0

Wersja 6.3.2 202610

Kontakt z nami

SPIS TREŚCI

1 Wprowadzenie 1
1.1 Opis urządzenia 1
1.2 Najważniejsze funkcje produktu 1
1.3 Wygląd urządzenia 2
2 Przygotowanie 5
2.1 Instalowanie baterii 5
2.1.1 Zalecenia dotyczące baterii 5
2.1.2 Wymiana baterii 5
2.2 Podłączanie urządzenia 6
2.3 Zamontuj monokular 7
2.4 Instalowanie adaptera 8
2.5 Usuwanie adaptera 8
2.6 Instalowanie obiektywu optycznego 9
2.7 Przełącznik zasilania 9
2.8 Automat. wył. ekranu 10
2.9 Opis menu 10
2.10 Połączenie z aplikacją 11
2.11 Stan oprogramowania układowego 13
2.11.1 Sprawdzanie stanu oprogramowania układowego 13
2.11.2 Uaktualnianie urządzenia 13
2.12 Kalibracja obrazu (Przegląd) 14
2.13 Linia referencyjna (podsumowanie) 15
3 Ustawienia obrazu 17
3.1 Regulacja ostrości obrazu 17
3.2 Dostosowanie jasności 17
3.3 Dostosowanie kontrastu 18
3.4 Dostosowanie odcienia 18
3.5 Dostosowanie ostrości 19
3.6 Konfigurowanie palet 20
3.6.1 Personalizuj włączone palety 20
3.6.2 Przełącz palety 20
3.7 Przełącz typ okularu 23
3.8 Dostosowanie powiększenia cyfrowego 23
3.9 Konfigurowanie trybu obrazu w obrazie 24
3.10 Korekcja płaskiego pola 25
3.11 Korekcja wadliwych pikseli 25
3.12 Przełącz profile kalibracji obrazu 25
3.13 Kalibracja obrazu 26
3.14 Linia referencyjna 28
3.15 Myśliwskie obliczenia balistyczne 30
4 Pomiar odległości 32

5 Ustawienia ogólne 35
5.1 Konfigurowanie nakładki ekranowej (OSD) 35
5.1.1 Ustawianie trybu czystego nagrywania 35
5.2 Konfigurowanie logo marki 35
5.3 Ochrona przed przegrzaniem 36
5.4 Wykonywanie zdjęć i nagrywanie wideo 36
5.4.1 Wykonaj zdjęcie 36
5.4.2 Konfigurowanie audio 36
5.4.3 Nagrywanie wideo 37
5.4.4 Nagrywanie wideo z wyprzedzeniem 37
5.4.5 Album lokalny 38
5.5 Eksportowanie plików 39
5.5.1 Eksportowanie plików przy użyciu aplikacji HIKMICRO Sight 39
5.5.2 Eksportowanie plików przy użyciu komputera 40
6 Ustawienia systemu 42
6.1 Dostosowanie daty 42
6.2 Dostosowanie godziny 42
6.3 Konfigurowanie języka 42
6.4 Ustawianie jednostki 43
6.5 Wyjście 43
6.6 Ustaw kod blokady ekranu 44
6.6.1 Włącz kod dostępu 44
6.6.2 Zmień kod dostępu 44
6.7 Wyświetlanie informacji o urządzeniu 45
6.7.1 Konfigurowanie trybu prostego menu 45
6.8 Przywracanie urządzenia 45
6.9 Resetuj urządzenie 46
7 Często zadawane pytania 47
7.1 Dlaczego monitor jest wyłączony? 47
7.2 Nie można wykonać zdjęcia lub nagrania. Jaka jest przyczyna problemu? 47
7.3 Dlaczego komputer nie może zidentyfikować urządzenia? 47

1 Wprowadzenie

1.1 Opis urządzenia

HIKMICRO THUNDER 4.0 oferuje znaczące udoskonalenia w tej serii: wiodącą w branży czułość termiczną ≤12 mK, ulepszone przetwarzanie obrazu za pomocą algorytmu Zdjęcie Pro, bardziej kompaktową i ergonomiczną konstrukcję oraz zintegrowany z obiektywem dalmierz laserowy (LRF). Dzięki nowemu flagowemu modelowi 1280 rodzina produktów THUNDER wkracza w erę rozdzielczości 1280, oferując większą szczegółowość obrazu, wygodniejszą obsługę oraz większą pewność działania w wymagających warunkach łowieckich.

1.2 Najważniejsze funkcje produktu

- **Zoom Pro**: Dzięki funkcji Zoom Pro zostanie wyświetlony powiększony bardziej szczegółowy obraz podglądu na żywo.
- **Album lokalny**: Lokalny album przechowuje przechwycone obrazy i filmy aktywowane odrzutem, które pomagają wyjaśnić, czy gra została natychmiast uruchomiona.
- **Pomiar odległości:** Dostępne w modelu LRF. Urządzenie może mierzyć odległość celu od punktu obserwacji.
- **Nagrywanie wideo i audio przy naciśnięciu spustu:** urządzenie może automatycznie rozpoczynać nagrywanie przed naciśnięciem spustu i kończyć nagrywanie po zwolnieniu spustu.
- **Kalibracja obrazu:** Można dostosować i zapisać ustawienie okna obrazu dla poszczególnych użytkowników.
- **Automatyczne wyłączanie ekranu:** Automatyczne wyłączanie ekranu umożliwia przełączanie urządzenia do trybu oczekiwania lub uaktywnianie go poprzez zmianę kąta nachylenia. Ta funkcja zmniejsza jasność ekranu w celu oszczędzania energii i wydłużenia czasu pracy baterii.
- **Połączenie z aplikacją:** Urządzenie umożliwia wykonywanie zdjęć, nagrywanie wideo i konfigurowanie ustawień przy użyciu aplikacji HIKMICRO Sight po połączeniu z telefonem przy użyciu punktu dostępu.

1.3 Wygląd urządzenia

Wygląd urządzenia jest zależny od modelu. Skorzystaj z dokumentacji danego produktu.

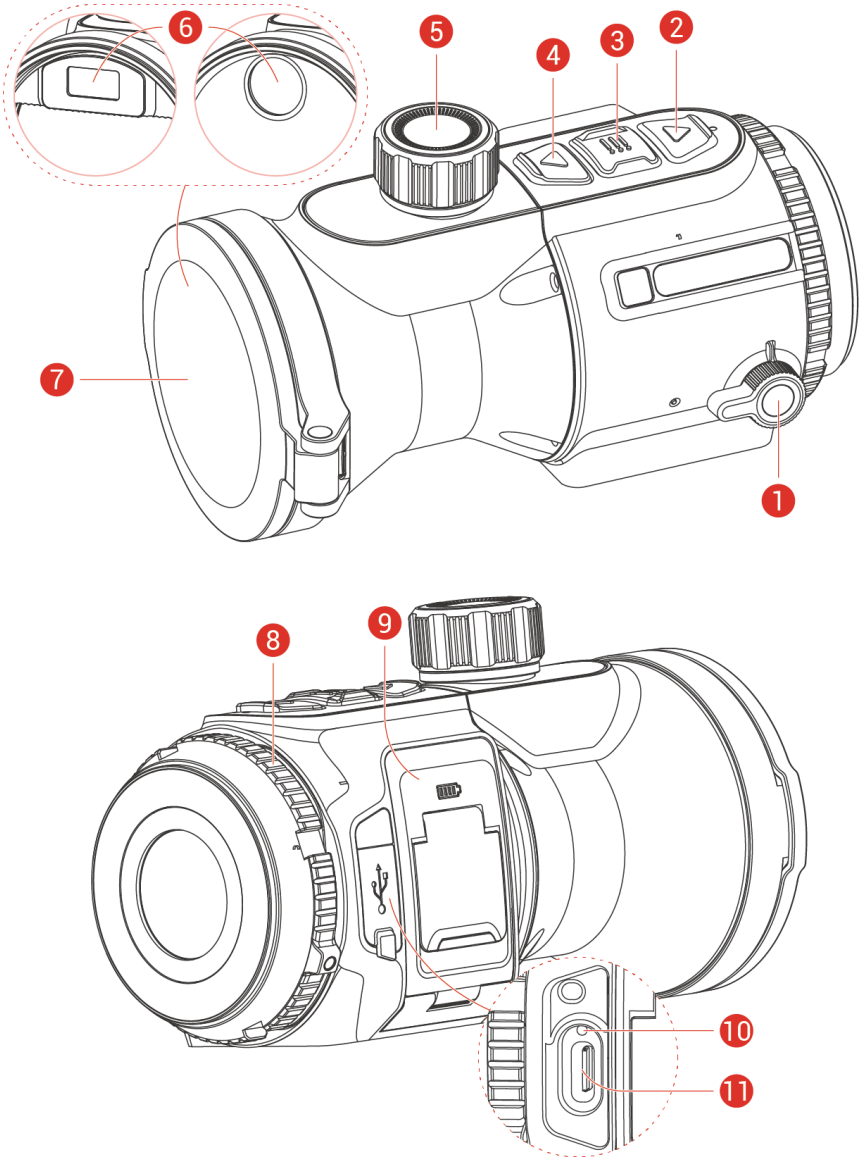

Rysunek 1-1 Wygląd urządzenia

Tabela 1-1 Opis elementów

Numer	Element	Opis
1	Przełącznik zasilania	Przełącz urządzenie w tryb ON/S (Uśpienie)/OFF. ** Czerwony wskaźnik zasilania jest włączony, gdy zasilanie urządzenia jest włączone.*

2	▽ Przycisk w dół (Tryb Clip-On)	Tryb bez menu: ● Naciśnięcie: wyłączanie dalmierza laserowego. ● Naciśnięcie i przytrzymanie: Pokaż/ukryj OSD (ang. On Screen Display). ● Dwukrotne naciśnięcie: wyłączanie laserowego pomiaru odległości. Tryb menu: Przenieś w dół.
	▽ Przycisk w dół (Tryb Monokular)	Tryb bez menu: ● Naciśnięcie: wyłączanie dalmierza laserowego. ● Naciśnięcie i przytrzymanie: przełączanie powiększenia cyfrowego. ● Dwukrotne naciśnięcie: wyłączanie laserowego pomiaru odległości. Tryb menu: Przenieś w dół.
3	Przycisk trybu	Tryb bez menu: ● Naciśnięcie: przełączanie palet. ● Naciśnięcie i przytrzymanie: wyświetlanie menu Tryb menu: ● Naciśnięcie: potwierdzanie/konfigurowanie ustawień ● Naciśnięcie i przytrzymanie: zapisywanie ustawień i zamykanie menu.
4	△ Przycisk w górę	Tryb bez menu: ● Naciśnięcie: wykonywanie zdjęć. ● Naciśnięcie i przytrzymanie: rozpoczynanie/zatrzymywanie nagrywania wideo. ● Dwukrotne naciśnięcie: Korekcja niejednorodności ekranu (FFC, Flat Field Calibration). Tryb menu: Przenieś w górę.
5	Pokrętło regulacji ostrości	regulacja ostrości obrazu celów.
6	Dalmierz laserowy	Moduł LRF w obiektywie. Laserowy pomiar odległości celów

		** Moduł LRF może się różnić w zależności od modelu urządzenia.*
7	Osłona obiektywu	Chroni obiektyw.
8	Pierścień mocujący	mocowanie okularu na urządzeniu.
9	Zasobnik na baterię	Instalowanie baterii
10	Wskaźnik ładowania	sygnalizowanie stanu ładowania baterii urządzenia. ● Włączony (czerwony): ładowanie. ● Włączony (zielony): pełne naładowanie. ● Miga (czerwony i zielony): wystąpił błąd
11	Złącze Type-C	podłączanie do urządzenia zasilacza lub przewodu Type-C w celu przesyłania danych.

Uwaga

- Przytrzymaj △ + ▽ w widoku na żywo, aby przełączyć urządzenie pomiędzy trybem Clip-On i Monokular.
- Gdy funkcja automatycznego wyłączania ekranu jest aktywna, można wybudzić urządzenie, przechylając je lub obracając. Zobacz ***Automat. wył. ekranu***, aby uzyskać szczegółowe informacje dotyczące obsługi.

2 Przygotowanie

2.1 Instalowanie baterii

2.1.1 Zalecenia dotyczące baterii

- Urządzenie obsługuje wymienną baterią litowo-jonową.
  Napięcie ładowania baterii jest ograniczone do 4,4 V.
  Pojemność baterii wynosi 3,85 V/4 Ah (15,4 Wh).
- Przed pierwszym użyciem urządzenia należy ładować baterię przez ponad cztery godziny.
- Temperatura podczas ładowania powinna należeć do zakresu od 0 C do 45°C.
- Jeżeli urządzenie nie jest używane przez dłuższy czas, należy wyjąć z niego baterię.

2.1.2 Wymiana baterii

Zanim rozpoczniesz

Przed wyjęciem baterii pamiętaj, aby wyłączyć zasilanie urządzenia.

Procedura

1. Unieś uchwyt pokrywy komory baterii (1) i pociągnij pokrywę komory baterii na zewnątrz (2).

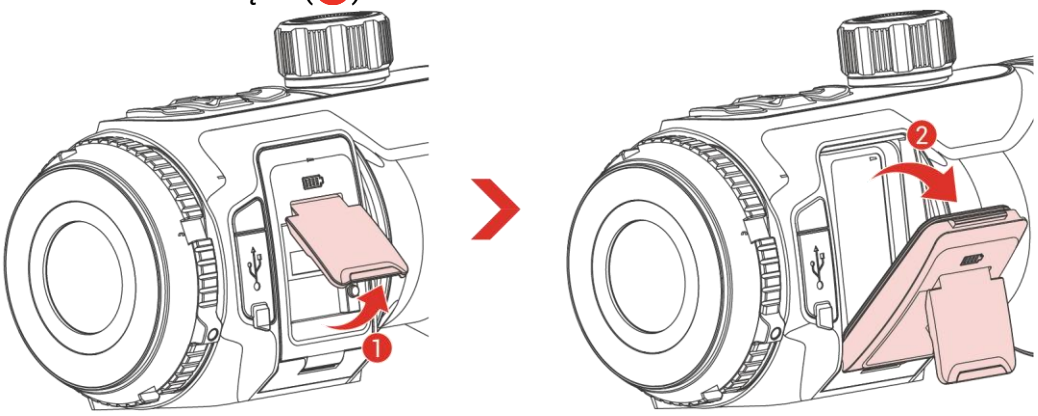

Rysunek 2-1 Otwórz pokrywę zasobnika na baterie

2. Odchyl zatrzask baterii na bok (1), zwolnij i wyjmij zużytą baterię (2).

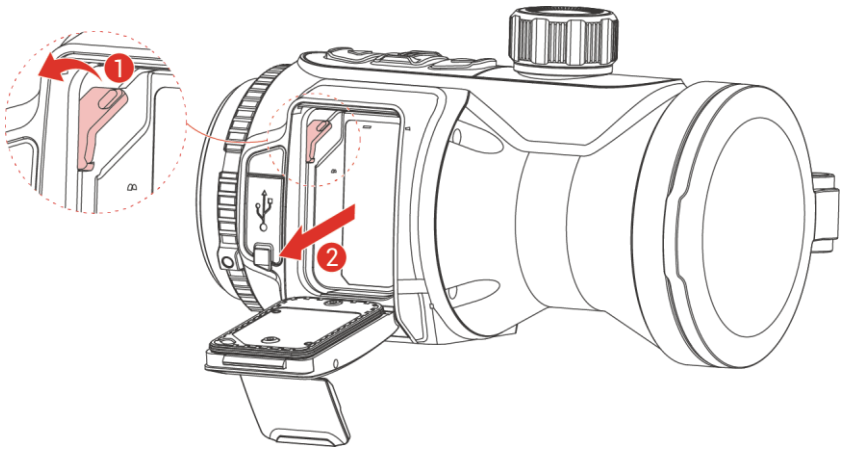

Rysunek 2-2 Wyjmij zużytą baterię

3. Zainstaluj nową baterię, aż zatrzask zablokuje ją na miejscu.

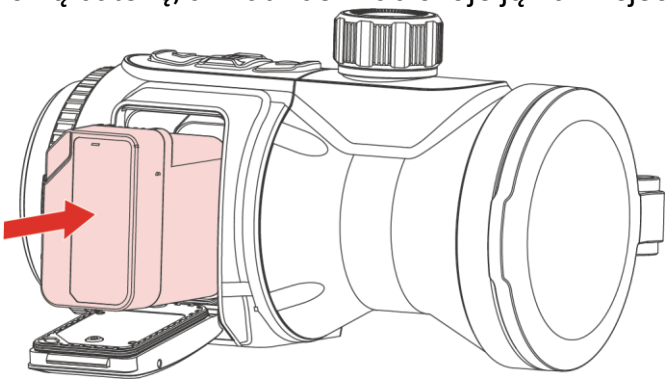

Rysunek 2-3 Instalowanie baterii

4. Zamknij pokrywę zasobnika na baterie, aż zostanie zablokowana w odpowiednim położeniu.

2.2 Podłączanie urządzenia

Procedura

1. Podnieś pokrywę złącza przewodu.
2. Podłącz zasilacz do urządzenia przewodem Type-C, aby zapewnić zasilanie urządzenia. Można też podłączyć urządzenie do komputera w celu eksportowania plików.

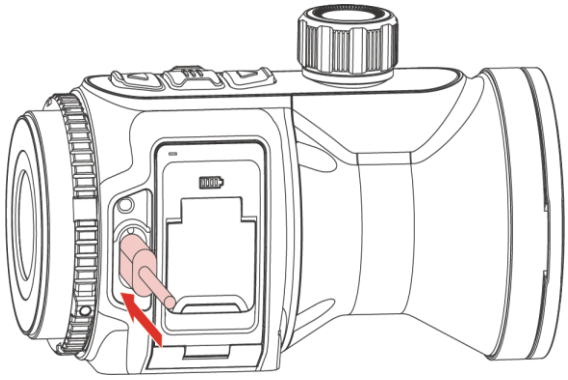

Rysunek 2-4 Połączenie USB

2.3 Zamontuj monokular

Procedura

1. Obróć okular zgodnie z kierunkiem ruchu wskazówek zegara, aby go solidnie przymocować.

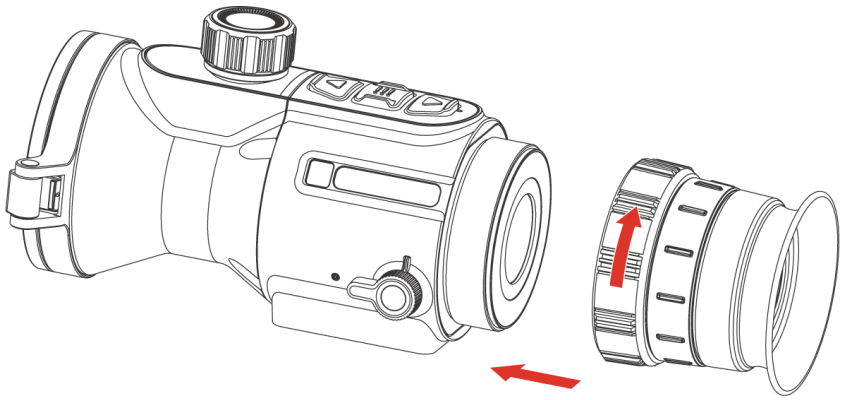

Rysunek 2-5 Zamontuj okular

2. Korzystając z klucza dostarczonego w pakiecie z produktem, dokręć pierścień ustalający, aby przymocować adapter na urządzeniu.

Uwaga

- Okular nie jest uwzględniony w pakiecie z produktem. Należy zakupić ten element wyposażenia oddzielnie, jeżeli jest to konieczne.
- Gwint M52 × 0,75 mm. Należy zakupić okular zalecany przez producenta.

2.4 Instalowanie adaptera

Jeżeli konieczne jest podłączenie obiektywu optycznego do urządzenia, należy zainstalować adapter.

Procedura

1. Obróć adapter zgodnie z kierunkiem ruchu wskazówek zegara, aby go przymocować.

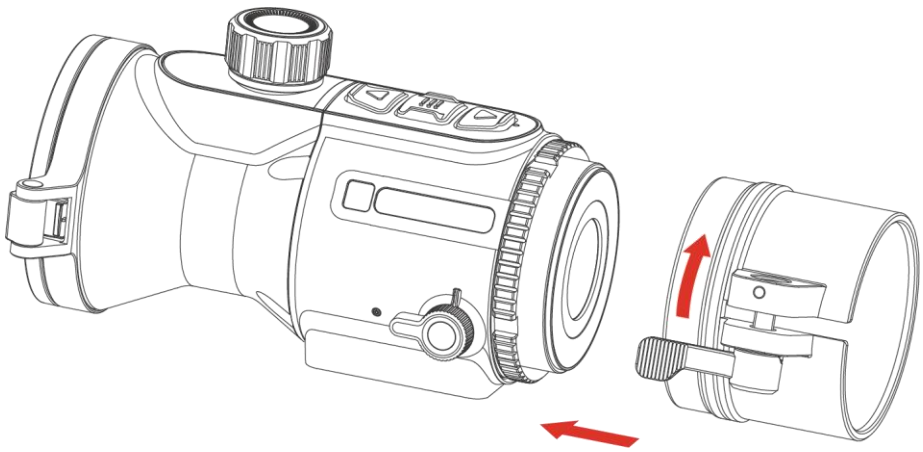

Rysunek 2-6 Instalowanie adaptera

2. Korzystając z klucza dostarczonego w pakiecie z produktem, dokręć pierścień ustalający, aby przymocować adapter na urządzeniu.

Uwaga

- Adapter nie jest dostarczany w pakiecie z produktem. Należy zakupić ten element wyposażenia oddzielnie, jeżeli jest to konieczne.
- Gwint M52 × 0,75 mm. Należy zakupić adapter zlecany przez producenta.

2.5 Usuwanie adaptera

Procedura

1. Obróć adapter przeciwnie do kierunku ruchu wskazówek zegara, aby go poluzować.
2. Ostrożnie usuń adapter.

2.6 Instalowanie obiektywu optycznego

W urządzeniu można zainstalować obiektyw optyczny, aby zapewnić wyraźny widok w świetle dziennym.

Procedura

1. Zainstaluj lunetę dzienną w adapterze (1).
2. Obróć dźwignię, aby zablokować klamrę i zamocować lunetę dzienną (2).
3. Obróć dźwignię w przeciwnym kierunku, aby poluzować klamrę i wyjąć lunetę dzienną.

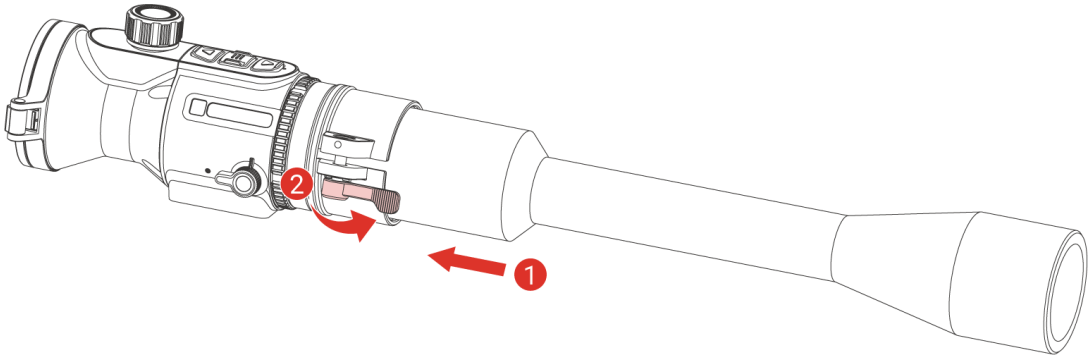

Rysunek 2-7 Instalowanie obiektywu optycznego

Uwaga

- Jeżeli dźwignia nakłada się na lunetę i nie można jej zablokować w odpowiednim miejscu, dokręć pierścień ustalający nieznacznie, aby umożliwić zablokowanie dźwigni.
- Obiektyw optyczny (na światło widzialne) nie jest dostarczany w pakiecie z produktem. Należy zakupić ten element wyposażenia oddzielnie, jeżeli jest to konieczne.

2.7 Przełącznik zasilania

Obracając przełącznik zasilania, możesz przełączać urządzenie w stan ON/S (uśpienie)/OFF.

Uwaga

- Ikona baterii wskazuje stan baterii. Ikona oznacza, że bateria jest całkowicie naładowana, ikona sygnalizuje niskie napięcie baterii, a ikona informuje o wystąpieniu błędu podczas ładowania baterii.

- Gdy zostanie wyświetlony komunikat o niskim napięciu baterii, należy ją naładować.

2.8 Automat. wył. ekranu

Funkcja automatycznego wyłączania ekranu zmniejsza jasność ekranu w celu oszczędzania energii i zwiększenia czasu eksploatacji baterii.

Procedura

1. Włącz automatyczne wyłączanie ekranu.
   1) Naciśnij i przytrzymaj przycisk, aby wyświetlić menu.
   2) Przejdź do **Ustawienia zaawansowane**, a następnie naciśnij △ lub ▽, aby wybrać .
   3) Naciśnij , aby włączyć automatyczne wyłączanie ekranu.
   4) Naciśnij i przytrzymaj przycisk, aby zapisać ustawienia i zakończyć.
2. Po włączeniu wyświetlacza urządzenie przejdzie w tryb gotowości, wykonując jedną z poniższych czynności:
   - Nachyl urządzenie w dół ponad 70°.
   - Obróć urządzenie w poziomie o ponad 45°.
3. Urządzenie można wybudzić, wykonując jedno z poniższych działań, gdy wyświetlacz jest wyłączony:
   - Przechyl urządzenie w dół w zakresie od 0° do 70° lub w górę.
   - Obróć urządzenie w poziomie w zakresie od 0° do 40°.
   - Naciśnij , aby wybudzić urządzenie.

2.9 Opis menu

Gdy wyświetlany jest interfejs podglądu na żywo, naciśnij i przytrzymaj przycisk, aby wyświetlić menu.

- Naciśnij przycisk △, aby przesunąć w górę.
- Naciśnij przycisk ▽, aby przesunąć w dół.
- Naciśnij przycisk , aby potwierdzić.

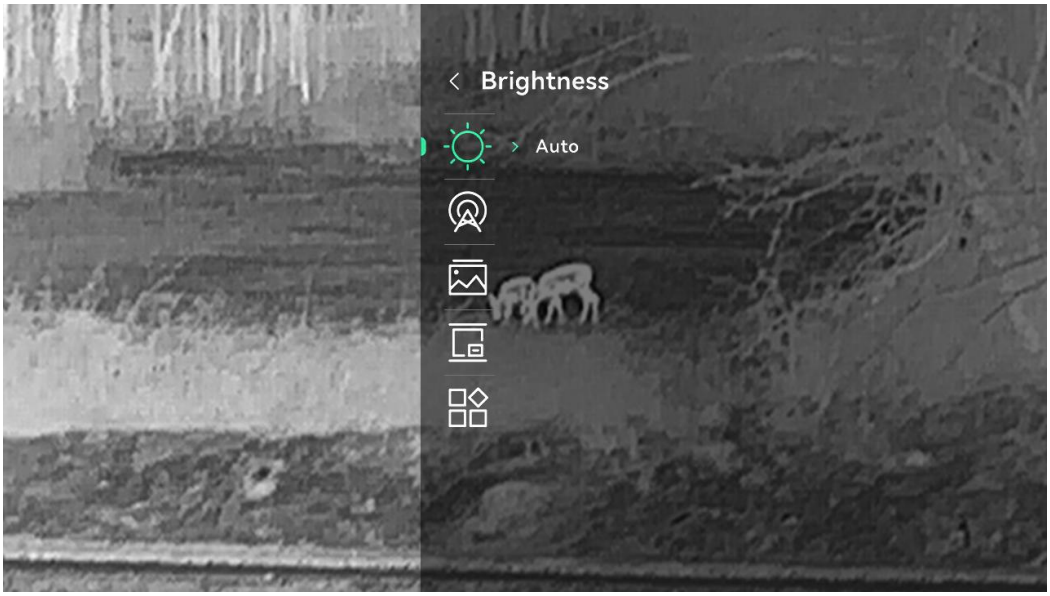

Rysunek 2-8 Menu urządzenia (Tryb Clip-On)



Rysunek 2-9 Menu urządzenia (tryb Monokular)

2.10 Połączenie z aplikacją

Można połączyć urządzenie z aplikacją HIKMICRO Sight przy użyciu punktu dostępu, aby wykonywać zdjęcia, nagrywać wideo lub konfigurować ustawienia telefonu.

Zanim rozpoczniesz

Upewnij się, że funkcja **Zdalny dostęp** jest włączona w urządzeniu. Przytrzymaj , aby wejść do menu i przejść do obszaru **Ustawienia zaawansowane > Zdalny dostęp**.

Procedura

1. Aby pobrać i zainstalować tę aplikację, wyszukaj „HIKMICRO Sight” w witrynie internetowej App Store (system iOS) lub Google Play™ (system Android) albo zeskanuj kod QR.

System Android System iOS

2. Naciśnij i przytrzymaj przycisk , aby wyświetlić menu.
3. Naciśnij przycisk △ lub ▽, aby wybrać pozycję .
4. Naciśnij przycisk , aby wyświetlić ustawienia.
5. Naciśnij △ lub ▽, aby wybrać opcje **Hotspot_5G** lub **Hotspot_2.4G**. Funkcja punktu dostępu jest włączona i wyświetlane jest hasło punktu dostępu.
   - **Hotspot_2.4G**: Wybierz tę opcję, jeśli dany telefon nie jest wyposażony w moduł Wi-Fi 5 GHz.
   - **Hotspot_5G**: Zalecana w przypadku małego zasięgu w promieniu 5 m, np. przy montażu urządzenia na pojeździe. W przeciwnym wypadku użyj opcji **Hotspot_2.4G**.
6. Włącz funkcję WLAN telefonu, a następnie ustanów połączenie z punktem dostępu.
   - Nazwa punktu dostępu: HIKMICRO_numer seryjny
   - Hasło punktu dostępu: Zaznacz opcję **Pkt dostępu** w menu, aby sprawdzić hasło.
7. Otwórz aplikację i potwierdź kod PIN połączenia na urządzeniu, aby połączyć telefon z urządzeniem. W telefonie zostanie wyświetlony interfejs urządzenia.

Uwaga

- Po podłączeniu urządzenia do telefonu można zmienić hasło do punktu dostępu za pomocą aplikacji HIKMICRO Sight.
- W przypadku braku połączenia przez ponad 10 minut, punkt dostępu

zostanie rozłączony.

- Hasło do punktu dostępu zostanie zaktualizowane po zresetowaniu urządzenia (patrz ***Resetuj urządzenie***). W takim przypadku należy ponownie połączyć się z punktem dostępu urządzenia.

2.11 Stan oprogramowania układowego

2.11.1 Sprawdzanie stanu oprogramowania układowego

Procedura

1. Uruchom aplikację HIKMICRO Sight i połącz ją z urządzeniem.
2. Sprawdź, czy w interfejsie zarządzania urządzeniem wyświetlany jest monit o aktualizację. Jeśli nie ma monitu o aktualizację, oznacza to, że oprogramowanie układowe jest najnowszą wersją. W przeciwnym wypadku oprogramowanie układowe nie jest najnowszą wersją.

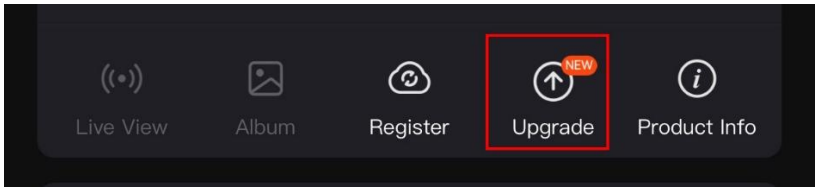

Rysunek 2-10 Sprawdzanie stanu oprogramowania układowego

3. (Opcjonalnie) Jeżeli oprogramowanie układowe nie jest najnowszą wersją, uaktualnij urządzenie. Zobacz ***Uaktualnianie urządzenia***.

2.11.2 Uaktualnianie urządzenia

Uaktualnianie urządzenia przy użyciu aplikacji HIKMICRO Sight

Procedura

1. Uruchom aplikację HIKMICRO Sight i połącz z nią urządzenie.
2. Naciśnij monit uaktualnienia urządzenia, aby wyświetlić stronę uaktualniania oprogramowania układowego.
3. Naciśnij przycisk **Uaktualnij**, aby rozpocząć uaktualnienie.

Uwaga

Operacja uaktualnienia jest zależna od aktualizacji aplikacji. Aby uzyskać informacje referencyjne, skorzystaj z dokumentacji danej wersji aplikacji.

Uaktualnianie urządzenia przy użyciu komputera

Zanim rozpoczniesz

Najpierw pobierz pakiet uaktualnienia.

Procedura

1. Naciśnij i przytrzymaj przycisk , aby wyświetlić menu.
2. Przejdź do **Ustawienia zaawansowane**, a następnie naciśnij △ lub ▽, aby wybrać .
3. Naciśnij przycisk , aby wyświetlić okno konfiguracji.
4. Naciśnij △ lub ▽, aby wybrać opcję **Pamięć USB**.
5. Podłącz urządzenie do komputera przewodem Type-C.
6. Wyświetl zawartość wykrytego dysku, skopiuj plik uaktualnienia i wklej go do katalogu głównego urządzenia.
7. Odłącz urządzenie od komputera.
8. Uruchom urządzenie ponownie, aby spowodować jego automatyczne uaktualnienie. Informacje o procesie uaktualnienia są wyświetlane w oknie głównym.

Przestroga

Urządzenie powinno być podłączone do komputera podczas przesyłania pakietu uaktualnienia. Ignorowanie tego zalecenia może spowodować, między innymi, błąd uaktualnienia lub uszkodzenie oprogramowanie układowego.

2.12 Kalibracja obrazu (Przegląd)

Można dostosować i zapisać ustawienie okna obrazu dla poszczególnych użytkowników. Aby uzyskać szczegółowe instrukcje, zobacz *Kalibracja obrazu*.

Uwaga

Ta funkcja jest dostępna tylko w trybie Clip-On.

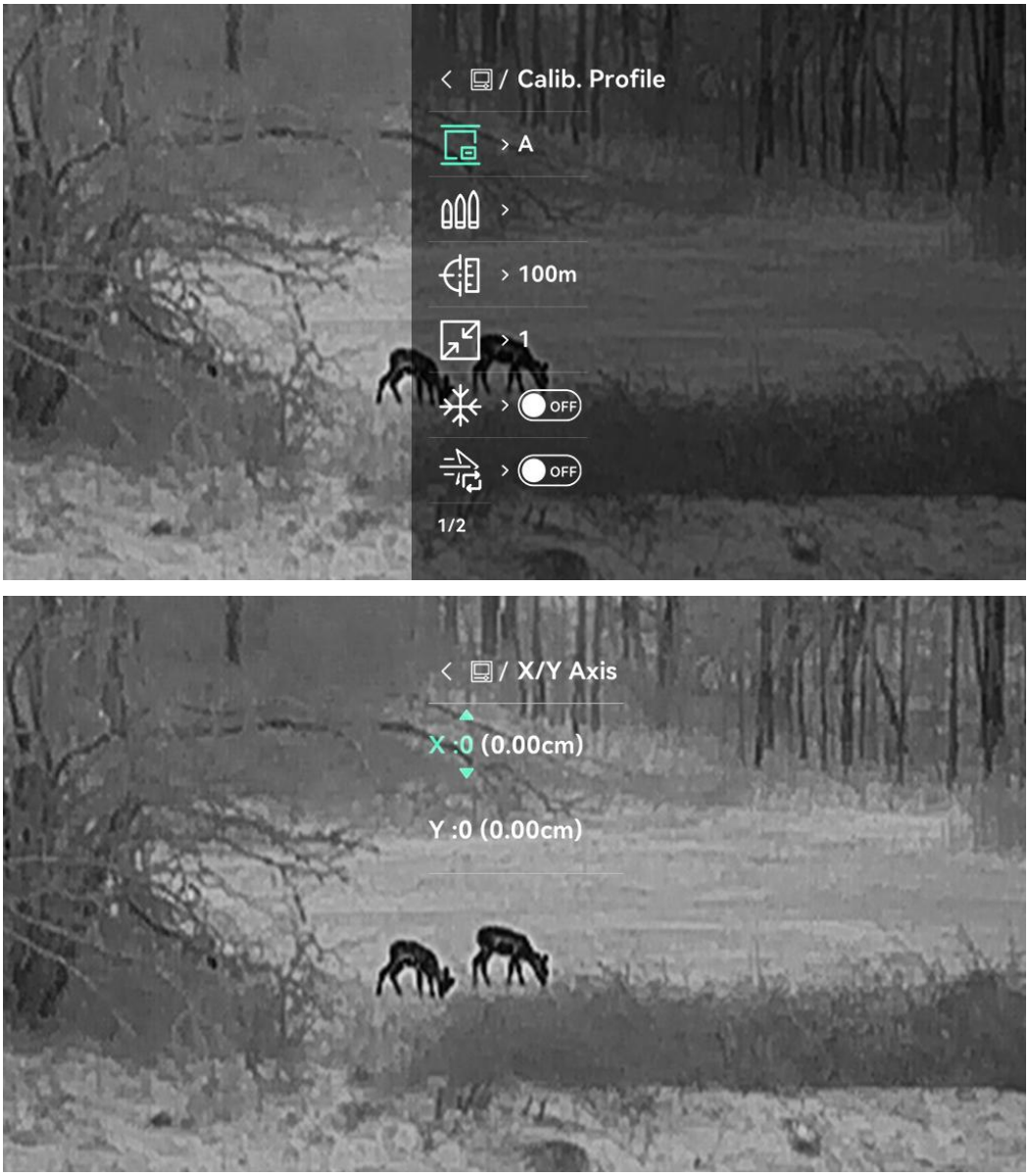

Rysunek 2-11 Kalibracja obrazu

2.13 Linia referencyjna (podsumowanie)

Linia referencyjna może pomóc w celowaniu z dużą dokładnością.
Aby uzyskać szczegółowe instrukcje, zobacz *Linia referencyjna*.

Uwaga

- Ta funkcja jest dostępna tylko w trybie Clip-On.
- Podczas przełączania profili kalibracji obrazu automatycznie zastosowany zostanie profil linii referencyjnej powiązany z profilem kalibracji obrazu.

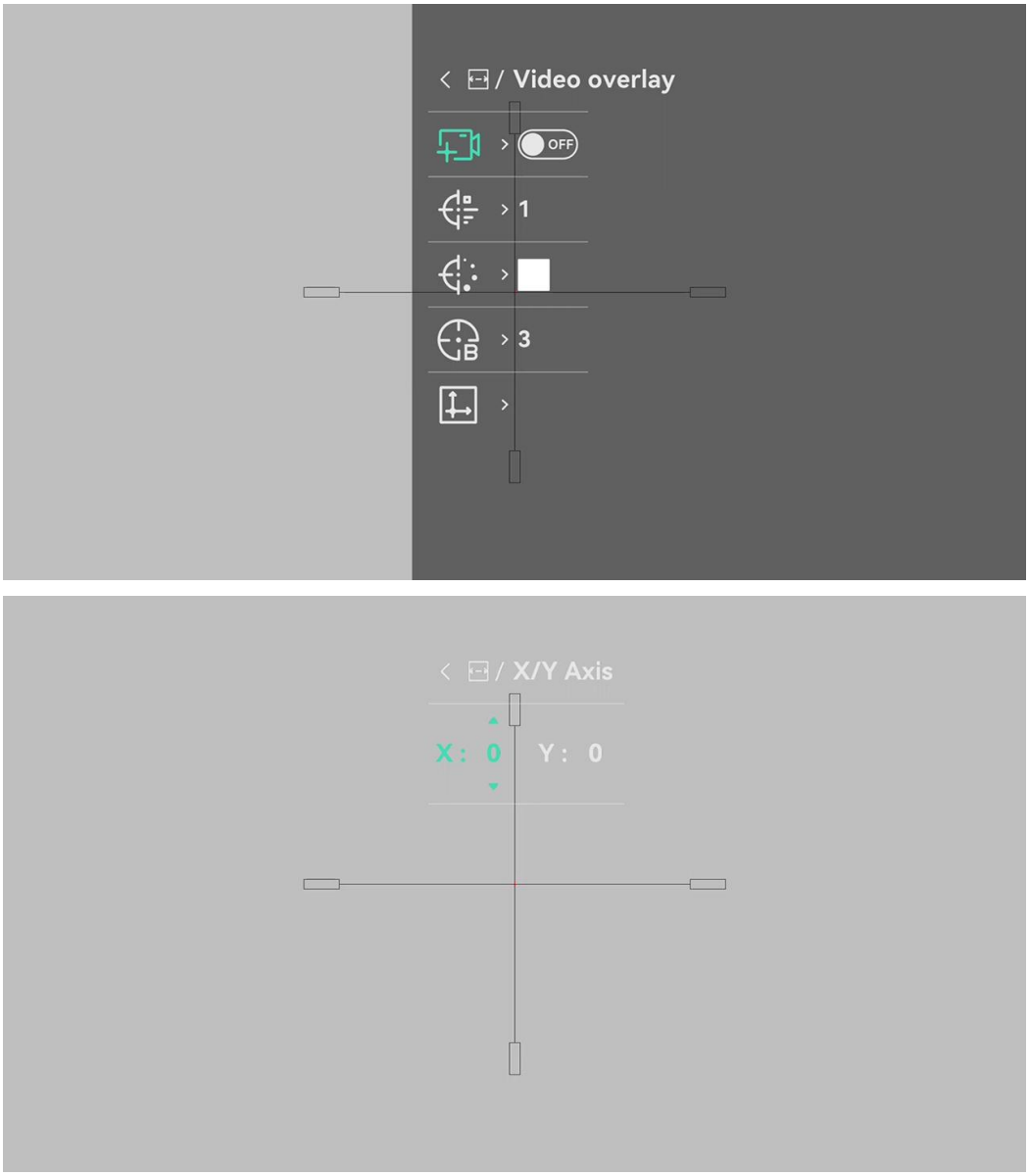

Rysunek 2-12 Linia referencyjna

3 Ustawienia obrazu

3.1 Regulacja ostrości obrazu

Procedura

1. Włącz zasilanie urządzenia.
2. Otwórz pokrywę obiektywu.
3. Przytrzymaj urządzenie w taki sposób, aby okular obejmował oko.
4. Wyreguluj pokrętłem ostrość obrazu.

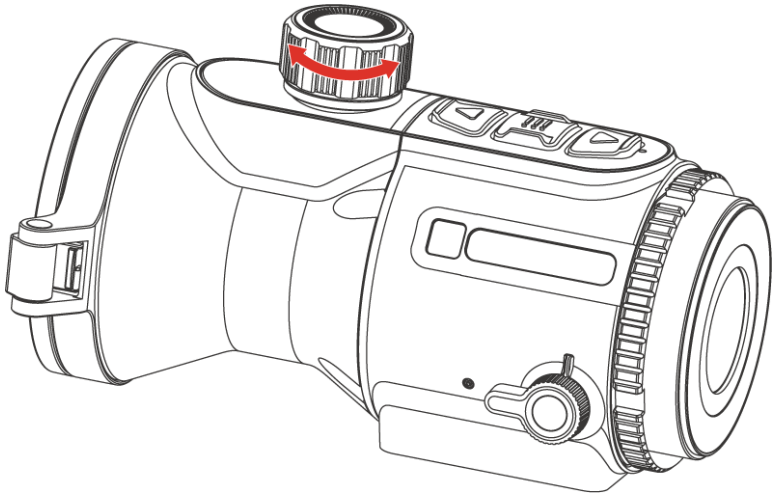

Rysunek 3-1 Regulacja ostrości obrazu

Uwaga

NIE wolno dotykać powierzchni obiektywu podczas regulacji ostrości obrazu, ponieważ może to spowodować powstanie smug na obiektywie.

3.2 Dostosowanie jasności

Korzystając z tego menu, można dostosować jasność wyświetlacza.

Procedura

1. Naciśnij i przytrzymaj przycisk , aby wyświetlić menu.
2. Naciśnij przycisk △ lub ▽, aby wybrać pozycję , a następnie naciśnij przycisk w celu potwierdzenia.
3. Naciśnij przycisk △ lub ▽, aby dostosować jasność wyświetlacza.

4. Naciśnij i przytrzymaj przycisk , aby zapisać ustawienia i zakończyć.

3.3 Dostosowanie kontrastu

Procedura

1. Naciśnij i przytrzymaj przycisk , aby wyświetlić menu.
2. Przejdź do **Ustawienia zaawansowane**, wybierz i naciśnij w celu potwierdzenia.
3. Naciśnij przycisk △ lub ▽, aby dostosować kontrast.
4. Naciśnij i przytrzymaj przycisk , aby zapisać i zakończyć.

3.4 Dostosowanie odcienia

Procedura

1. Naciśnij i przytrzymaj przycisk , aby wyświetlić menu.
2. Przejdź do **Ustawienia zaawansowane**, wybierz i naciśnij w celu potwierdzenia.
3. Naciśnij przycisk △ lub ▽, aby wybrać odcień. Dostępne są ustawienia **Ciepłe** i **Zimne**.
4. Naciśnij i przytrzymaj przycisk , aby zapisać i zakończyć.



Rysunek 3-2 Ciepła barwa



Rysunek 3-3 Zimna barwa

3.5 Dostosowanie ostrości

Procedura

1. Naciśnij i przytrzymaj przycisk , aby wyświetlić menu.
2. Przejdź do **Ustawienia zaawansowane**, wybierz i naciśnij w celu potwierdzenia.
3. Naciśnij przycisk lub , aby dostosować ostrość.
4. Naciśnij i przytrzymaj przycisk , aby zapisać i zakończyć.



Rysunek 3-4 Ostrość 1



Rysunek 3-5 Ostrość 5

3.6 Konfigurowanie palet

Dostępne są różne palety umożliwiające dostosowanie sposobu wyświetlania obrazu sceny.

3.6.1 Personalizuj włączone palety

Procedura

1. Naciśnij i przytrzymaj przycisk , aby wyświetlić menu.
2. Przejdź do **Ustawienia zaawansowane**, a następnie naciśnij △ lub ▽, aby wybrać .
3. Naciśnij przycisk , aby wyświetlić ustawienia.
4. Korzystając z przycisku △ lub ▽, wybierz palety zgodnie z potrzebami, a następnie naciśnij przycisk , aby je włączyć.

Uwaga
Należy włączyć co najmniej jedną paletę.

5. Naciśnij i przytrzymaj przycisk , aby zapisać ustawienia i zakończyć.

3.6.2 Przełącz palety

Aby przełączyć wybrane palety, naciśnij przycisk w oknie podglądu na żywo.

Ciepłe jasne

Obszary o wyższej temperaturze są jaśniejsze na wyświetlanym obrazie. Im wyższa temperatura, tym jaśniejszy obszar obrazu.



Ciepłe ciemne

Obszary o wyższej temperaturze są ciemniejsze na wyświetlanym obrazie. Im wyższa temperatura, tym ciemniejszy dany obszar obrazu.



Scalenie

Obszary obrazu są wyróżniane w kolejności od najwyższej do najniższej temperatury odpowiednio białym, żółtym, czerwonym, różowym i purpurowym kolorem.



Ciepłe czerwone

Obszary o wyższej temperaturze są wyróżniane czerwonym kolorem na wyświetlanym obrazie. Im wyższa temperatura, tym bardziej czerwony obszar obrazu.



Czerwony monochrom

Cały obraz jest zabarwiony na czerwono. Im wyższa temperatura, tym jaśniejszy obszar obrazu.



Zielona monochrom.

Cały obraz jest zabarwiony na zielono. Im wyższa temperatura, tym jaśniejszy obszar obrazu.



3.7 Przełącz typ okularu

Przytrzymaj △ + ▽ w widoku na żywo, aby przełączyć urządzenie pomiędzy trybem Clip-On i Monokular. Typ okularu można również zmienić, wykonując poniższe czynności.

Procedura

1. Naciśnij i przytrzymaj przycisk, aby wyświetlić menu.
2. Przejdź do **Ustawienia zaawansowane**, a następnie naciśnij △ lub ▽, aby wybrać .
3. Naciśnij przycisk, aby wyświetlić ustawienia.
4. Naciśnij przycisk △ lub ▽, aby przełączyć typ okularu.
   - **Clip-On**: W tym trybie można zainstalować adapter i lunetę dzienną.
   - **Monokular**: Aby używać urządzenia jako zwykłego monokularu, można zainstalować monokular.
5. Naciśnij i przytrzymaj przycisk, aby zapisać ustawienia i zakończyć.

3.8 Dostosowanie powiększenia cyfrowego

Ta funkcja umożliwia powiększanie lub pomniejszenie widoku obrazu. Aby przełączyć ustawienia współczynnika powiększenia cyfrowego pomiędzy opcjami 1×, 2×, 4× i 8×, przytrzymaj przycisk ▽, gdy wyświetlany jest podgląd na żywo.

Uwaga

- Ta funkcja jest dostępna tylko w trybie Monokularu.
- Podczas przełączania współczynnika powiększenia cyfrowego w lewym okienku wyświetlane jest rzeczywiste powiększenie (rzeczywiste

powiększenie = powiększenie optyczne obiektywu × współczynnik powiększenia cyfrowego). Przykładowo, powiększenie optyczne obiektywu wynosi 2,4×, a współczynnik powiększenia cyfrowego 2×, to rzeczywiste powiększenie wynosi 4,8×.

- Współczynnik powiększenia jest zależny od modelu. Skorzystaj z dokumentacji danego produktu.

3.9 Konfigurowanie trybu obrazu w obrazie

Procedura

1. Naciśnij i przytrzymaj przycisk , aby wyświetlić menu.
2. Naciśnij przycisk lub , aby wybrać pozycję .
3. Naciśnij przycisk , aby włączyć tę funkcję.

Rezultat

- Po włączeniu pomiaru laserowego, widok PIP skupia się na siatce dalmierza laserowego.
- Gdy pomiar laserowy jest wyłączony, widok PIP przedstawia szczegółowo środek obrazu podglądu na żywo.



Rysunek 3-6 Konfigurowanie trybu PIP

Uwaga

- Ta funkcja jest dostępna tylko w trybie Monokularu.
- Jeżeli funkcja PIP jest włączona, dostosowanie powiększenia cyfrowego wpływa tylko na widok w oknie PIP.

- Siatka celownicza do pomiaru odległości dostępna jest tylko w wybranych modelach. Skorzystaj z dokumentacji danego produktu.

3.10 Korekcja płaskiego pola

Ta funkcja umożliwia korekcję niejednorodności ekranu. Urządzenie automatycznie przeprowadza korektę, gdy jest to konieczne. Można również nacisnąć dwukrotnie △ w podglądzie na żywo, aby wykonać korektę ręcznie.

3.11 Korekcja wadliwych pikseli

Urządzenie może korygować wadliwe piksele (DPC) ekranu, które nie funkcjonują prawidłowo.

Procedura

1. Naciśnij i przytrzymaj przycisk, aby wyświetlić menu.
2. Przejdź do **Ustawienia zaawansowane**, a następnie naciśnij △ lub ▽, aby wybrać .
3. Naciśnij przycisk, aby wyświetlić ustawienia korekcji DPC.
4. Naciśnij przycisk, aby wybrać oś X lub Y, a następnie ustaw współrzędne w celu przesunięcia kursora do wadliwego piksela, korzystając z przycisku △ lub ▽. Wybranie opcji X spowoduje przemieszczanie kursora w lewo i w prawo, a wybranie opcji Y spowoduje przemieszczanie kursora w górę i w dół.
5. Naciśnij dwukrotnie przycisk, aby skorygować wadliwy piksel.
6. Naciśnij i przytrzymaj przycisk, aby zapisać i zakończyć.

Uwaga

- Wybrany wadliwy piksel można powiększyć na wyświetlaczu.
- Jeżeli nakładka ekranowa (OSD) przesłania wadliwy piksel, należy przesunąć kursor do tego piksela, aby spowodować automatyczne wyświetlenie lustrzanego obrazu OSD przez urządzenie.

3.12 Przełącz profile kalibracji obrazu

Podczas przełączania profili kalibracji obrazu ustawienia kalibracji obrazu i linii referencyjnej powiązane z profilem zostaną zastosowane

jednocześnie. Możesz zapisać ustawienia dla różnych użytkowników za pomocą różnych profili kalibracji.

Procedura

1. Naciśnij i przytrzymaj przycisk , aby wyświetlić menu.
2. Naciśnij przycisk △ lub ▽, aby wybrać pozycję .
3. Naciśnij przycisk , aby wyświetlić ustawienia.
4. Naciśnij przycisk △ lub ▽, aby wybrać profil kalibracji.
5. Naciśnij i przytrzymaj przycisk , aby zapisać i zakończyć.

Uwaga
Wybrany profil kalibracji obrazu zostanie przywrócony do wartości domyślnej, jeśli przywrócisz ustawienia urządzenia. Zobacz *Przywracanie urządzenia*.

3.13 Kalibracja obrazu

Funkcja ta pomaga wyrównać obrazy THUNDER 4.0 i dodatkowego urządzenia (np. lunety dziennej), co jest konieczne do zachowania dokładności celowania.

Uwaga
Ta funkcja jest dostępna tylko w trybie Clip-On.

Procedura

1. Naciśnij i przytrzymaj przycisk , aby wyświetlić menu.
2. Przejdź do **Ustawienia zaawansowane**, a następnie naciśnij △ lub ▽, aby wybrać .
3. Naciśnij przycisk , aby wyświetlić ustawienia.
4. Wybierz pozycję , naciśnij i naciśnij △ lub ▽, aby ustawić rozmiar wyświetlacza menu.
5. Wybierz pozycję , naciśnij i naciśnij △ lub ▽, aby przełączać profile kalibracji.
6. Wybierz i naciśnij , aby edytować nazwę kuli.

Naciśnij , aby zmienić znaki, i naciśnij lub , aby ustawić każdy znak.

7. Wybierz i naciśnij , aby włączyć/wyłączyć kalibrację czułości odrzutu.

Uwaga

- Urządzenie jest dostarczane z domyślną czułością odrzutu, która sprawdza się w większości sytuacji.
- Jeśli okaże się, że aktualna czułość odrzutu jest nieodpowiednia, włącz kalibrację czułości odrzutu, pozostań na stronie kalibracji obrazu, uruchom aktywację i poczekaj, aż urządzenie zaktualizuje czułość odrzutu.
- Po wykonaniu tej czynności należy wyłączyć kalibrację czułości odrzutu.

8. Wybierz pozycję , naciśnij i naciśnij lub , aby ustawić odległość do celu.
9. (Opcjonalne) Wybierz pozycję , aby wstrzymać obraz. Można również wybrać , aby ustawić czas odliczania do automatycznego wstrzymania.
10. Wybierz pozycję i naciśnij , aby wybrać oś X lub Y, a następnie naciśnij lub , aby ustawić współrzędne, aż w oknie zostanie uzyskana wartość docelowa.

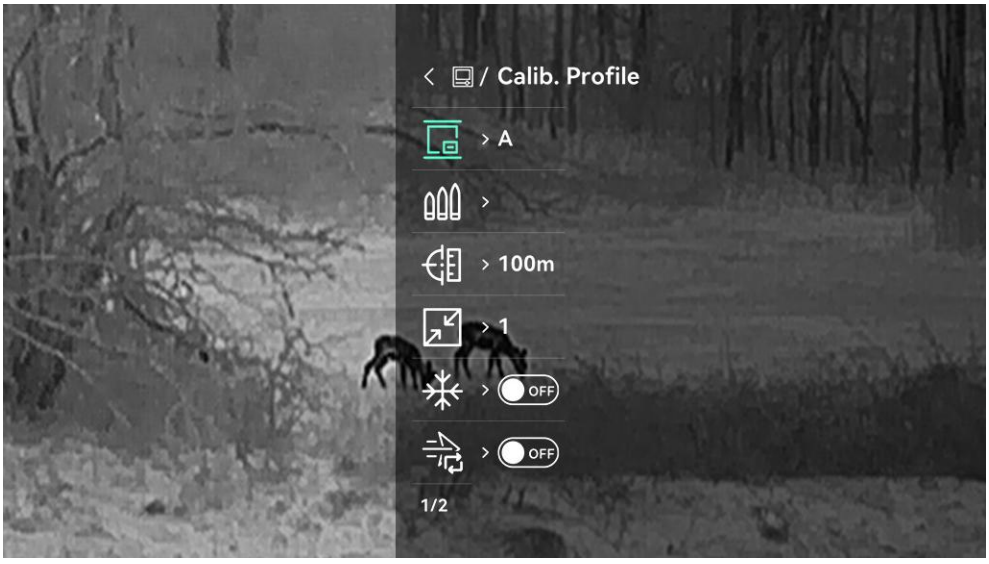



Rysunek 3-7 Kalibracja obrazu

11. Naciśnij i przytrzymaj przycisk , aby wyjść z kalibracji obrazu.

3.14 Linia referencyjna

Linia referencyjna może pomóc w celowaniu z dużą dokładnością.

Uwaga

- Ta funkcja jest dostępna tylko w trybie Clip-On.
- Ze względu na przepisy i regulacje podgląd na żywo zostanie zawieszony po włączeniu linii referen. (Ten monit także pojawi się po wyświetleniu interfejsu **Linia referencyjna**). Aby zamknąć, naciśnij dowolny przycisk.)
- Podczas przełączania profili kalibracji obrazu automatycznie zastosowany zostanie profil linii referencyjnej powiązany z profilem kalibracji obrazu.

Zanim rozpoczniesz

1. Przełącz urządzenie w tryb Clip-On.
2. Włącz funkcję wstępnego nagrywania wideo. Zobacz ***Nagrywanie wideo z wyprzedzeniem***.
3. Trzymaj urządzenie nieruchomo i uruchom aktywację.

Procedura

1. Naciśnij i przytrzymaj przycisk , aby wyświetlić menu.

2. Wyświetl **Ustawienia zaawansowane**, a następnie wybierz .
3. Naciśnij przycisk , aby wyświetlić ustawienia.
4. Wybierz , aby włączyć nakładkę wideo. Po włączeniu tej funkcji można oglądać wstępnie nagrane wideo.
5. Wybierz i , aby ustawić typ i kolor linii referencyjnej.
6. Wybierz , aby ustawić nieprzezroczystość linii referencyjnej.
7. Wybierz , aby ustawić pozycję linii referencyjnej. Naciśnij , aby przełączać pomiędzy osiami **X** i **Y**, a następnie naciśnij przycisk △ lub ▽, aby ustawić współrzędne, aż linia referencyjna zrówna się z punktem docelowym.

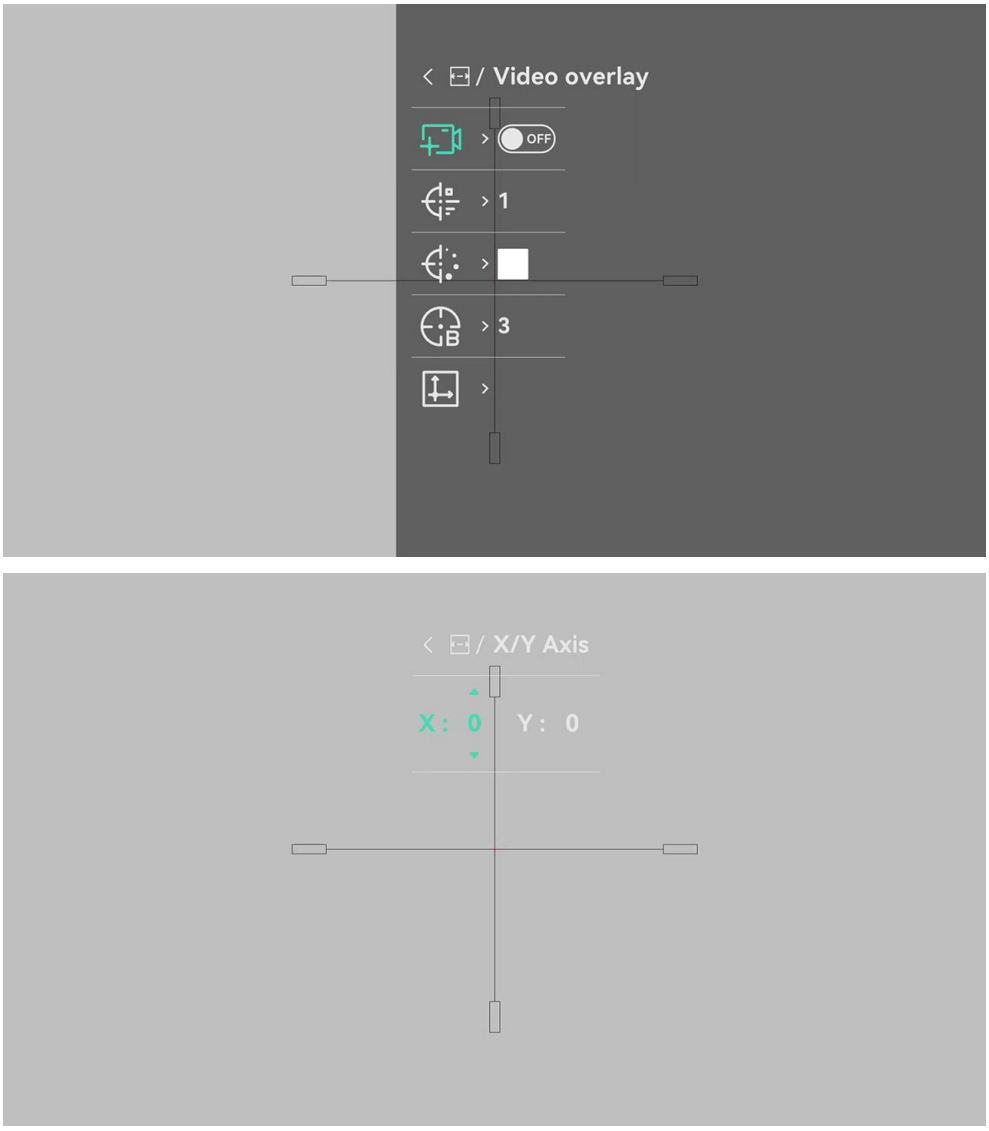

Rysunek 3-8 Dostosuj linię odniesienia

8. Uaktywnij ponownie, aby zweryfikować, że punkt celowania jest ustawiony zgodnie z punktem trafienia.
9. Naciśnij i przytrzymaj przycisk , aby zamknąć okno zgodnie z monitem.
   - **OK**: Zapisz ustawienia i zakończ.
   - **ANULUJ**: Zakończ bez zapisywania ustawień.

3.15 Myśliwskie obliczenia balistyczne

Ta funkcja ułatwia korzystanie z urządzenia w różnych warunkach. Aby zapewnić precyzję i wszechstronne zastosowania, należy uwzględnić wiele parametrów w obliczeniach.

Uwaga
Ta funkcja jest dostępna tylko w wybranych modelach w trybie Clip-On. Skorzystaj z dokumentacji danego produktu.

Zanim rozpoczniesz

Upewnij się, że ukończono ustawianie kalibracji obrazu i linii referencyjnej.

Procedura

1. Naciśnij i przytrzymaj przycisk , aby wyświetlić menu.
2. Przejdź do **Ustawienia zaawansowane**, a następnie naciśnij lub , aby wybrać **Obliczenia balistyczne**. Naciśnij przycisk , aby wyświetlić ustawienia.
3. Naciśnij , aby włączyć obliczenia balistyczne.
4. Wybierz **Kolor punktu celowania**. Naciśnij , a następnie lub , aby ustawić kolor punktu celowania.
5. Wybierz , a następnie naciśnij , aby przejść do interfejsu konfiguracji parametru. Naciśnij lub , aby wybrać poniższe parametry, a następnie naciśnij , aby ustawić lub wprowadzić dane.
   - Przeciągnij model: Ustaw model oporu specyficzny dla kuli, np. G1, G7 i GS.
   - Prędkość początkowa: prędkość jest zależna od warunków.
   - Wysokość n.p.m.: ustaw zgodnie z wysokością danej lokalizacji nad poziomem morza.
   - Temperatura: ustaw zgodnie z normalną temperaturą w danej lokalizacji.

- Współczynnik balistyczny: miara zdolności do pokonania oporu powietrza.
- Wysokość celownika: odległość wylotu lufy od centrum obiektywu.
- Kierunek/prędkość wiatru: Ustaw aktualny kierunek i prędkość wiatru.

6. Naciśnij przycisk , aby wybrać pozycję cyfry, a następnie naciśnij przycisk △ lub ▽ w celu zmiany wartości.
7. Naciśnij i przytrzymaj przycisk , aby zapisać i zakończyć.
8. W podglądzie na żywo naciśnij ▽, aby włączyć pomiar laserowy, wyceluj kursor na cel i naciśnij ▽, aby zmierzyć odległość do celu. Na ekranie wyświetli się zalecany punkt celowania, odległość opadu i znos wiatru.
9. (Opcjonalnie) Patrz ***Kalibracja obrazu***, aby dostosować odległość, i powtórz powyższe kroki.

Uwaga

- Im więcej parametrów zostanie określonych, tym większa będzie precyzja zalecanego punktu celowania.
- Odległość opadu i znos wiatru zależą od wprowadzonych parametrów. Należy uwzględnić rzeczywiste warunki.
- Ciągły pomiar laserowy nie jest dostępny w przypadku włączenia obliczeń balistycznych.

4 Pomiar odległości

Urządzenie z modułem LRF w obiektywie umożliwia wykrywanie odległości celu od punktu obserwacji przy użyciu dalmierza laserowego.

Zanim rozpoczniesz

Podczas pomiaru odległość nie wolno poruszać urządzeniem ani zmieniać lokalizacji. Ignorowanie tego zalecenia może niekorzystanie wpłynąć na dokładność pomiaru.

Procedura

1. Naciśnij i przytrzymaj przycisk , aby wyświetlić menu.
2. Przejdź do **Ustawienia zaawansowane**, a następnie naciśnij lub , aby wybrać .
3. Naciśnij przycisk , aby wyświetlić ustawienia.
4. Naciśnij przycisk , aby wybrać tryb pomiaru laserowego, a następnie naciśnij przycisk w celu potwierdzenia. Dostępne są ustawienia **Jednokrotne** i **Regulowane**.
   - **Jednokrotne**: jednokrotny pomiar odległości.
   - **Regulowane**: Ciągły pomiar odległości z możliwością wyboru czasu trwania pomiaru. Wynik pomiaru jest odświeżany co sekundę.
5. (Opcjonalnie) Wybierz i naciśnij , aby włączyć/wyłączyć wyświetlanie THD. Po włączeniu tej opcji, podczas pomiaru laserowego wyświetlana będzie wartość THD (rzeczywista odległość pozioma) do celu.
6. Ustaw **Styl siatki celowniczej** i **Kolor siatki celowniczej** zgodnie ze swoimi potrzebami. Naciśnij , aby wejść do menu, a następnie naciśnij lub , aby wybrać styl i kolor siatki celowniczej dalmierza.

Uwaga
Ustawienia siatki celowniczej do pomiaru odległości są dostępne tylko w wybranych modelach. Skorzystaj z dokumentacji danego produktu.

7. Naciśnij i przytrzymaj przycisk , aby ponownie wyświetlić podgląd na żywo.
8. Naciśnij , aby włączyć laser i wycelować w cel.

9. Naciśnij ▽ ponownie, aby zmierzyć odległość do celu.

Uwaga

- Aby wyłączyć pomiar laserowy, gdy wyświetlany jest podgląd na żywo, naciśnij dwukrotnie przycisk ▽.
- Trybu laserowego pomiaru odległości nie można ustawić po włączeniu funkcji Obliczenie balistyczne, a ciągły laserowy pomiar odległości nie jest dostępny.
- W przypadku korzystania z funkcji Ciągłego pomiaru laserowego, zostanie on przełączony na Raz po włączeniu Obliczania balistycznego. Po wyłączeniu obliczania balistycznego tryb pomiaru laserowego zostanie przywrócony do trybu Ciągły.
- Nie można włączyć dalmierza laserowego, gdy poziom naładowania baterii urządzenia jest niski.

Rezultat

Wynik pomiaru odległości jest wyświetlany na obrazie.



Rysunek 4-1 Wynik pomiaru odległości

- Po włączeniu opcji THD najpierw wyświetlana jest odległość w linii prostej, a następnie THD. Np. 156yd powyżej to odległość w linii prostej, a ∠136yd to THD.
- W przypadku niepowodzenia pomiaru laserowego wynik zostanie wyświetlony jako „000”.



Przestroga

Promieniowanie laserowe emitowane przez urządzenie może spowodować zranienie oczu, oparzenie skóry lub zapłon substancji palnych. Przed włączeniem dalmierza laserowego należy upewnić się, że przed obiektywem lasera nie znajdują się ludzie ani substancje łatwopalne oraz że obiektyw nie jest zasłonięty.

5 Ustawienia ogólne

5.1 Konfigurowanie nakładki ekranowej (OSD)

Korzystając z tej funkcji, można wyświetlić nakładkę ekranową (OSD) na podglądzie na żywo.

Procedura

1. Naciśnij i przytrzymaj przycisk , aby wyświetlić menu.
2. Wyświetl **Ustawienia zaawansowane**, a następnie wybierz .
3. Naciśnij przycisk , aby wyświetlić ustawienia nakładki ekranowej (OSD).
4. Naciśnij lub , aby wybrać opcje **Czas**, **Datę**, **Profil kalibracji**, **Bateria** lub **OSD** i naciśnij , aby włączyć lub wyłączyć wybrany element.
5. Naciśnij i przytrzymaj przycisk , aby zapisać i zakończyć.

5.1.1 Ustawianie trybu czystego nagrywania

W interfejsie ustawień OSD przytrzymaj i , aby włączyć/wyłączyć **Tryb czystego nagrywania**.

W tym trybie, gdy trwa nagrywanie wideo (w tym wideo z wstępnym nagrywaniem aktywowanym przez odrzut), nie będą wyświetlane żadne informacje OSD, nawet jeśli opcja **OSD** jest włączona.

5.2 Konfigurowanie logo marki

Można dodać logo marki na ekranie podglądu na żywo, zdjęć i nagrań wideo.

Procedura

1. Naciśnij i przytrzymaj przycisk , aby wyświetlić menu.
2. Wyświetl **Ustawienia zaawansowane**, a następnie wybierz .
3. Naciśnij przycisk , aby włączyć lub wyłączyć opcję **Logo marki**.
4. Naciśnij i przytrzymaj przycisk , aby zapisać ustawienia i zakończyć.

Rezultat

Logo marki zostanie wyświetlone w lewym dolnym rogu obrazu.

5.3 Ochrona przed przegrzaniem

Należy chronić urządzenie przed bezpośrednim światłem słonecznym i włączyć zabezpieczenie przed przegrzaniem, aby zmniejszyć ryzyko uszkodzenia na skutek zbyt wysokiej temperatury.

Procedura

1. Naciśnij i przytrzymaj przycisk , aby wyświetlić menu.
2. Wyświetl **Ustawienia zaawansowane**, a następnie wybierz .
3. Naciśnij przycisk , aby włączyć lub wyłączyć funkcję **zabezpieczenia przed przegrzaniem**.
4. Naciśnij i przytrzymaj przycisk , aby zapisać ustawienia i zakończyć.

5.4 Wykonywanie zdjęć i nagrywanie wideo

5.4.1 Wykonaj zdjęcie

Aby wykonać zdjęcie, gdy wyświetlany jest podgląd na żywo, naciśnij przycisk △.

Uwaga

- Gdy wykonywanie zdjęcia powiedzie się, nieruchomy obraz jest widoczny przez sekundę i monit jest wyświetlany na ekranie.
- Aby uzyskać informacje dotyczące eksportowania wykonanych zdjęć, zobacz *Eksportowanie plików*.

5.4.2 Konfigurowanie audio

Jeżeli funkcja audio jest włączona, nagrania wideo będą zawierały ścieżkę dźwiękową. Jeżeli podczas nagrywania wideo występuje hałas w otoczeniu, można wyłączyć tę funkcję.

Procedura

1. Naciśnij i przytrzymaj przycisk , aby wyświetlić menu.
2. Wyświetl **Ustawienia zaawansowane**, a następnie wybierz .
3. Naciśnij przycisk , aby włączyć lub wyłączyć tę funkcję.

4. Naciśnij i przytrzymaj przycisk ▤, aby zapisać i zakończyć.

5.4.3 Nagrywanie wideo

Procedura

1. W trybie podglądu na żywo naciśnij i przytrzymaj przycisk △, aby rozpocząć nagrywanie.



Rysunek 5-1 Nagrywanie wideo

2. Naciśnij i przytrzymaj przycisk △ ponownie, aby zatrzymać nagrywanie.

Uwaga

W **Trybie czystego nagrywania** żadne informacje OSD nie będą wyświetlane podczas nagrywania wideo. Aby włączyć/wyłączyć ten tryb, zapoznaj się z *Konfigurowanie nakładki ekranowej (OSD)*.

5.4.4 Nagrywanie wideo z wyprzedzeniem

Po włączeniu tej funkcji i wybraniu czasu nagrywania z wyprzedzeniem urządzenie może automatycznie rozpoczynać nagrywanie przed aktywacją odrzutem i kończyć nagrywanie po aktywacji odrzutem.

Uwaga

Ta funkcja jest dostępna tylko w trybie Clip-On.

Procedura

1. Naciśnij i przytrzymaj przycisk ▤, aby wyświetlić menu.

2. Wyświetl **Ustawienia zaawansowane**, a następnie wybierz .
3. Naciśnij przycisk , aby wyświetlić ustawienia. Naciśnij lub , aby zmienić czas nagrywania wideo przed aktywacją odrzutu i po niej. Można wybrać: 5+5 s, 10+10 s, 15+15 s i 15+25 s. Można też wybrać ustawienie **WYŁ**, aby wyłączyć tę funkcję.
4. Naciśnij i przytrzymaj przycisk , aby zapisać ustawienia i zakończyć.

Uwaga

W **Trybie czystego nagrywania** żadne informacje OSD nie będą wyświetlane podczas nagrywania wideo. Aby włączyć/wyłączyć ten tryb, zapoznaj się z *Konfigurowanie nakładki ekranowej (OSD)*.

5.4.5 Album lokalny

Wykonane zdjęcia i nagrania wideo są automatycznie zapisywane w urządzeniu i mogą być wyświetlane w lokalnych albumach.

Procedura

1. Naciśnij i przytrzymaj przycisk , aby wyświetlić menu.
2. Naciśnij przycisk lub , aby wybrać pozycję , a następnie naciśnij przycisk w celu potwierdzenia.

Uwaga

Albumy są tworzone automatycznie i nazywane zgodnie z formatem rok + miesiąc. Lokalne zdjęcia oraz nagrania wideo z określonego miesiąca są przechowywane w określonym albumie. Na przykład zdjęcia i nagrania wideo wykonane we wrześniu 2026 roku są zapisane w albumie nazwanym 202609.

3. Naciśnij lub , aby wybrać album, a następnie naciśnij , aby go otworzyć.
4. Naciśnij przycisk lub , aby wybrać plik do wyświetlenia.
5. Naciśnij przycisk , aby wyświetlić wybrany plik.

Uwaga

- Pliki są uporządkowane w kolejności chronologicznej, począwszy od najnowszych. Jeżeli nie można znaleźć ostatnio wykonanych zdjęć lub nagrań wideo, należy sprawdzić ustawienia godziny i daty urządzenia. Podczas przeglądania plików można przełączać pliki przy użyciu przycisków i .

- Odtwarzanie nagrań wideo można rozpoczynać lub zatrzymywać przyciskiem .
- Jeżeli konieczne jest usunięcie albumu lub pliku, należy nacisnąć przycisk △ + , aby otworzyć okno dialogowe, w którym można usunąć odpowiedni album lub plik zgodnie z monitem.

5.5 Eksportowanie plików

5.5.1 Eksportowanie plików przy użyciu aplikacji HIKMICRO Sight

Można uzyskać dostęp do albumów urządzenia i eksportować pliki do telefonu przy użyciu aplikacji HIKMICRO Sight.

Zanim rozpoczniesz

Zainstaluj aplikację HIKMICRO Sight w telefonie komórkowym.

Procedura

1. Uruchom aplikację HIKMICRO Sight i połącz ją z urządzeniem. Zobacz *Połączenie z aplikacją*.
2. Naciśnij przycisk Multimedia, aby uzyskać dostęp do albumów urządzenia.

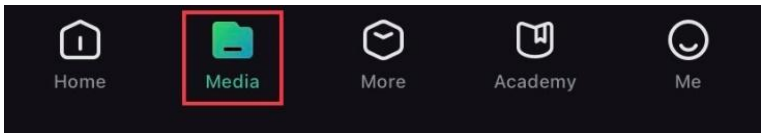

Rysunek 5-2 Dostęp do albumów urządzenia

3. Naciśnij przycisk **Lokalne** lub **Urządzenie**, aby wyświetlić zdjęcia i nagrania wideo.
   - **Lokalne**: można wyświetlać poprzednie pliki w aplikacji.
   - **Urządzenie**: można wyświetlać pliki bieżącego urządzenia.

Uwaga

Zdjęcia lub nagrania wideo mogą być niewidoczne w trybie Urządzenie. Przesuń palec w dół na ekranie, aby odświeżyć stronę.

4. Naciśnij plik, aby go wybrać, a następnie naciśnij przycisk Pobierz w celu wyeksportowania pliku do lokalnych albumów telefonu.



Rysunek 5-3 Eksportowanie plików

Uwaga

- Wybierz kolejno **Użytkownik > Informacje > Podręcznik użytkownika** w aplikacji, aby wyświetlić szczegółowe opisy procedur.
- Można też uzyskać dostęp do albumów urządzenia, naciskając ikonę w lewym dolnym rogu okna podglądu na żywo.
- Operacja eksportowania jest zależna od aktualizacji aplikacji. Aby uzyskać informacje referencyjne, skorzystaj z dokumentacji danej wersji aplikacji.

5.5.2 Eksportowanie plików przy użyciu komputera

Ta funkcja służy do eksportowania wykonanych nagrań wideo i zdjęć.

Zanim rozpoczniesz

Upewnij się, że urządzenie jest włączone podczas podłączania przewodu.

Procedura

1. Naciśnij i przytrzymaj przycisk, aby wyświetlić menu.
2. Przejdź do **Ustawienia zaawansowane**, a następnie naciśnij △ lub ▽, aby wybrać .
3. Naciśnij przycisk, aby wyświetlić okno konfiguracji.
4. Naciśnij △ lub ▽, aby wybrać opcję **Pamięć USB**.
5. Połącz urządzenie z komputerem przewodem Type-C.

Uwaga

- Upewnij się, że urządzenie jest włączone podczas podłączania przewodu.
- Wyświetl listę dysków w komputerze i wybierz dysk reprezentujący urządzenie. Wyświetl zawartość folderu DCIM i znajdź folder o nazwie zgodnej z rokiem i miesiącem wykonywania zdjęć lub nagrań wideo. Jeżeli na przykład zdjęcie lub nagranie wideo wykonano we wrześniu 2026 roku, wyświetl zawartość folderu DCIM > 202609, aby wyszukać zdjęcie lub nagranie wideo.

6. Wybierz pliki i skopiuj je do komputera.
7. Odłącz urządzenie od komputera.

Uwaga

- Po podłączeniu do komputera urządzenie wyświetla zdjęcia. Funkcje takie jak nagrywanie i wykonywanie zdjęć są jednak wyłączone.
- Gdy urządzenie jest podłączane do komputera pierwszy raz, automatycznie instaluje sterownik.

6 Ustawienia systemu

6.1 Dostosowanie daty

Procedura

1. Naciśnij i przytrzymaj przycisk , aby wyświetlić menu.
2. Wyświetl **Ustawienia zaawansowane**, a następnie wybierz .
3. Naciśnij przycisk , aby wyświetlić okno konfiguracji.
4. Naciśnij przycisk , aby wybrać ustawienie roku, miesiąca lub dnia do synchronizacji, i naciśnij przycisk △ lub ▽, aby zmienić liczbę, a następnie naciśnij przycisk ponownie w celu zakończenia konfiguracji.
5. Naciśnij i przytrzymaj przycisk , aby zapisać ustawienia i zakończyć.

6.2 Dostosowanie godziny

Procedura

1. Naciśnij i przytrzymaj przycisk , aby wyświetlić menu.
2. Wyświetl **Ustawienia zaawansowane**, a następnie wybierz .
3. Naciśnij przycisk , aby wyświetlić okno konfiguracji.
4. Naciśnij przycisk △ lub ▽, aby przełączyć format zegara. Dostępne są ustawienia formatu zegara 24-godzinnego i 12-godzinnego. Jeżeli wybierzesz format zegara 12-godzinnego, naciśnij , a następnie naciśnij △ lub ▽, aby wybrać AM lub PM.
5. Naciśnij przycisk , aby wybrać ustawienie godziny lub minuty, a następnie zmień wartość przy użyciu przycisku △ lub ▽.
6. Naciśnij i przytrzymaj przycisk , aby zapisać ustawienia i zakończyć.

6.3 Konfigurowanie języka

Ta opcja umożliwia wybór języka urządzenia.

Procedura

1. Naciśnij i przytrzymaj przycisk , aby wyświetlić menu.

2. Wyświetl **Ustawienia zaawansowane**, a następnie wybierz .
3. Naciśnij przycisk , aby wyświetlić okno konfiguracji języka.
4. Naciśnij przycisk lub , aby wybrać wymagany język, a następnie naciśnij przycisk w celu potwierdzenia.
5. Naciśnij i przytrzymaj przycisk , aby zapisać ustawienia i zakończyć.

6.4 Ustawianie jednostki

Można przełączyć jednostkę wyświetlanej odległości.

Procedura

1. Naciśnij i przytrzymaj przycisk , aby wyświetlić menu.
2. Wyświetl **Ustawienia zaawansowane**, a następnie wybierz .
3. Naciśnij przycisk , aby wyświetlić okno konfiguracji.
4. Naciśnij przycisk lub , aby wybrać jednostkę zależnie od potrzeb.
5. Naciśnij i przytrzymaj przycisk , aby zapisać ustawienia i zakończyć.

6.5 Wyjście

Urządzenie umożliwia wyświetlanie ekranu na monitorze komputera przy użyciu odtwarzacza multimediów przesyłającego strumieniowo w oparciu o protokół UVC. Aby uzyskać szczegółowe informacje, można też wyświetlić obraz urządzenia na monitorze komputera.

Procedura

1. Naciśnij i przytrzymaj przycisk , aby wyświetlić menu.
2. Wyświetl **Ustawienia zaawansowane**, a następnie wybierz .
3. Naciśnij przycisk , aby wyświetlić okno konfiguracji.
4. Naciśnij przycisk lub , aby wybrać **Cyfrowe** i naciśnij w celu potwierdzenia.
5. Naciśnij i przytrzymaj przycisk , aby zapisać ustawienia i zakończyć.
6. Otwórz odtwarzacz oparty na protokole UVC i podłącz urządzenie do komputera za pomocą przewodu typu C.

6.6 Ustaw kod blokady ekranu

Możesz ustawić kod dostępu, aby zablokować ekran urządzenia i zapobiec nieautoryzowanemu dostępowi do urządzenia.

6.6.1 Włącz kod dostępu

Procedura

1. Naciśnij i przytrzymaj przycisk , aby wyświetlić menu.
2. Przejdź do **Ustawienia zaawansowane**, a następnie naciśnij △ lub ▽, aby wybrać .
3. Naciśnij , aby włączyć tę funkcję i wejść do okna konfiguracji.
4. Naciśnij przycisk , aby wybrać pozycję cyfry, a następnie naciśnij przycisk △ lub ▽ w celu zmiany wartości.
5. Naciśnij i przytrzymaj przycisk , aby zapisać ustawienia i zakończyć.

Rezultat

Jeśli kod dostępu jest włączony, należy go podać po włączeniu urządzenia lub wybudzeniu go z trybu gotowości. Naciskaj , aby zmieniać cyfrę, a następnie naciśnij △ lub ▽, aby zmienić liczbę i przytrzymaj , aby potwierdzić.

Uwaga
Jeśli zapomnisz kodu dostępu, możesz przytrzymać △, aby zresetować kod na ekranie blokady. Ta operacja wymaga przywrócenia ustawień fabrycznych urządzenia.

6.6.2 Zmień kod dostępu

Włączona funkcja umożliwia zmianę kodu dostępu w razie potrzeby.

Procedura

1. Naciśnij i przytrzymaj przycisk , aby wyświetlić menu.
2. Przejdź do **Ustawienia zaawansowane**, a następnie naciśnij △ lub ▽, aby wybrać i naciśnij w celu potwierdzenia.
3. Naciśnij przycisk △ lub ▽, aby wybrać pozycję , a następnie naciśnij przycisk w celu wyświetlenia ustawień.

4. Naciśnij przycisk , aby wybrać pozycję cyfry, a następnie naciśnij przycisk lub w celu zmiany wartości.
5. Naciśnij i przytrzymaj przycisk , aby zapisać ustawienia i zakończyć.

6.7 Wyświetlanie informacji o urządzeniu

Procedura

1. Naciśnij i przytrzymaj przycisk , aby wyświetlić menu.
2. Wyświetl **Ustawienia zaawansowane**, a następnie wybierz .
3. Naciśnij , aby wyświetlić informacje o urządzeniu, takie jak wersja, numer seryjny i dostępna przestrzeń pamięci.
4. Naciśnij i przytrzymaj przycisk , aby zakończyć.

6.7.1 Konfigurowanie trybu prostego menu

Czcionki i ikony są powiększone w trybie prostego menu, aby ułatwić ich rozpoznanie.

- Po wyświetleniu informacji o urządzeniu przytrzymaj przyciski i , aby wejść do ustawień trybu prostego menu.
- Wybierz opcję Niestandardowe proste menu, aby ustawić elementy menu, które będą wyświetlane w trybie prostego menu.
- W trybie prostego menu przytrzymaj przyciski i na interfejsie informacji o urządzeniu, aby z niego wyjść.

6.8 Przywracanie urządzenia

Ta funkcja przywraca do wartości domyślnych tylko podstawowe ustawienia urządzenia, takie jak jasność, kontrast, PIP i wybrany profil kalibracji obrazu. Natomiast parametry kalibracji obrazu, linii referencyjnej i lokalne dane albumu nie zostaną przywrócone.

Procedura

1. Naciśnij i przytrzymaj przycisk , aby wyświetlić menu.
2. Wyświetl **Ustawienia zaawansowane**, a następnie wybierz .
3. Wybierz pozycję , aby przywrócić domyślne ustawienia urządzenia zgodnie z monitem.

6.9 Resetuj urządzenie

Funkcja ta powoduje wymazanie całej zawartości i ustawień, w tym ustawień podstawowych, magazynu, hasło, hasło punktu dostępu i kalibrację obrazu.

Procedura

1. Naciśnij i przytrzymaj przycisk , aby wyświetlić menu.
2. Wyświetl **Ustawienia zaawansowane**, a następnie wybierz .
3. Wybierz pozycję , aby przywrócić domyślne ustawienia urządzenia zgodnie z monitem.

7 Często zadawane pytania

7.1 Dlaczego monitor jest wyłączony?

Upewnij się, że bateria urządzenia nie jest rozładowana. Sprawdź monitor po ładowaniu baterii urządzenia przez pięć minut.

7.2 Nie można wykonać zdjęcia lub nagrania. Jaka jest przyczyna problemu?

Upewnij się, że spełnione są poniższe warunki.

- Urządzenie jest podłączone do komputera. Funkcja wykonywania zdjęć lub nagrywania jest wyłączona w tym trybie.
- Magazyn danych jest zapełniony.
- Zgłoszono niski poziom naładowania baterii urządzenia.

7.3 Dlaczego komputer nie może zidentyfikować urządzenia?

Upewnij się, że spełnione są poniższe warunki.

- Czy tryb połączenia USB ustawiony jest na **Pamięć USB**.
- Urządzenie jest podłączone do komputera przewodem USB dostarczonym w pakiecie z produktem.
- Jeżeli używasz innych przewodów USB, upewnij się, że ich długość nie przekracza jednego metra.

Informacje prawne

©Hangzhou Microimage Software Co., Ltd. Wszelkie prawa zastrzeżone.

Opis podręcznika

Podręcznik zawiera instrukcje dotyczące korzystania z produktu i obchodzenia się z nim. Zdjęcia, rysunki, wykresy i pozostałe informacje zamieszczono w tym dokumencie wyłącznie dla celów informacyjnych i opisowych. Informacje zamieszczone w podręczniku mogą ulec zmianie bez powiadomienia w związku z aktualizacjami oprogramowania układowego lub w innych okolicznościach. Najnowsza wersja tego podręcznika jest dostępna w witrynie internetowej firmy HIKMICRO (www.hikmicrotech.com).

Oprócz tego podręcznika należy korzystać z porad specjalistów z działu pomocy technicznej związanej z produktem.

Znaki towarowe

HIKMICRO i inne znaki towarowe oraz logo HIKMICRO są własnością firmy HIKMICRO w różnych jurysdykcjach.

Inne znaki towarowe i logo użyte w podręczniku należą do odpowiednich właścicieli.

Deklaracja dotycząca oprogramowania typu Open Source

Produkt ten nie mógłby zostać wprowadzony na rynek bez udziału oprogramowania typu Open Source. Szanujemy własność intelektualną innych, stworzyliśmy i będziemy nadal udoskonalać nasz system zgodności z zasadami Open Source. Skontaktuj się z nami, aby uzyskać Deklarację Open Source i Kod Źródłowy Copyleft tego produktu.

ZASTRZEŻENIA PRAWNE

W PEŁNYM ZAKRESIE DOZWOLONYM PRZEZ OBOWIĄZUJĄCE PRAWO TEN PODRĘCZNIK, OPISANY PRODUKT I ZWIĄZANE Z NIM WYPOSAŻENIE ORAZ OPROGRAMOWANIE APLIKACYJNE I UKŁADOWE SĄ UDOSTĘPNIANE NA ZASADACH „AS IS” BEZ GWARANCJI BRAKU USTEREK I BŁĘDÓW („WITH ALL FAULTS AND ERRORS”).
FIRMA HIKMICRO NIE UDZIELA ŻADNYCH WYRAŹNYCH ANI DOROZUMIANYCH GWARANCJI, TAKICH JAK GWARANCJE DOTYCZĄCE PRZYDATNOŚCI HANDLOWEJ, JAKOŚCI LUB PRZYDATNOŚCI DO OKREŚLONEGO CELU. UŻYTKOWNIK KORZYSTA

Z PRODUKTU NA WŁASNE RYZYKO. NIEZALEŻNIE OD OKOLICZNOŚCI FIRMA HIKMICRO NIE PONOSI ODPOWIEDZIALNOŚCI ZA STRATY SPECJALNE, NASTĘPCZE, UBOCZNE LUB POŚREDNIE, TAKIE JAK STRATA OCZEKIWANYCH ZYSKÓW Z DZIAŁALNOŚCI BIZNESOWEJ, PRZERWY W DZIAŁALNOŚCI BIZNESOWEJ, USZKODZENIE SYSTEMÓW ALBO STRATA DANYCH LUB DOKUMENTACJI, WYNIKAJĄCE Z NARUSZENIA UMOWY, PRZEWINIENIA (ŁĄCZNIE Z ZANIEDBANIEM), ODPOWIEDZIALNOŚCI ZA PRODUKT LUB INNYCH OKOLICZNOŚCI, ZWIĄZANE Z UŻYCIEM TEGO PRODUKTU, NAWET JEŻELI FIRMA HIKMICRO ZOSTAŁA POINFORMOWANA O MOŻLIWOŚCI WYSTĄPIENIA TAKICH SZKÓD LUB STRAT.

UŻYTKOWNIK PRZYJMUJE DO WIADOMOŚCI, ŻE KORZYSTANIE Z INTERNETU JEST ZWIĄZANE Z ZAGROŻENIAMI DLA BEZPIECZEŃSTWA, A FIRMA HIKMICRO NIE PONOSI ODPOWIEDZIALNOŚCI ZA NIEPRAWIDŁOWE FUNKCJONOWANIE, WYCIEK POUFNYCH INFORMACJI LUB INNE SZKODY WYNIKAJĄCE Z ATAKU CYBERNETYCZNEGO, ATAKU HAKERA, DZIAŁANIA WIRUSÓW LUB INNYCH ZAGROŻEŃ DLA BEZPIECZEŃSTWA W INTERNECIE. FIRMA HIKMICRO ZAPEWNI JEDNAK POMOC TECHNICZNĄ W ODPOWIEDNIM CZASIE, JEŻELI BĘDZIE TO WYMAGANE.

UŻYTKOWNIK ZOBOWIĄZUJE SIĘ DO KORZYSTANIA Z PRODUKTU ZGODNIE Z PRZEPISAMI I PRZYJMUJE DO WIADOMOŚCI, ŻE JEST ZOBOWIĄZANY DO ZAPEWNIENIA ZGODNOŚCI UŻYCIA PRODUKTU Z PRZEPISAMI. W SZCZEGÓLNOŚCI UŻYTKOWNIK JEST ZOBOWIĄZANY DO KORZYSTANIA Z PRODUKTU W SPOSÓB, KTÓRY NIE NARUSZA PRAW STRON TRZECICH, DOTYCZĄCYCH NA PRZYKŁAD WIZERUNKU KOMERCYJNEGO, WŁASNOŚCI INTELEKTUALNEJ LUB OCHRONY DANYCH I PRYWATNOŚCI. ZABRONIONE JEST UŻYCIE TEGO PRODUKTU DO NIELEGALNEGO POLOWANIA NA ZWIERZĘTA, W SPOSÓB NARUSZAJĄCY PRYWATNOŚĆ OSÓB ALBO DO INNYCH CELÓW UZNAWANYCH ZA NIELEGALNE LUB SZKODLIWE DLA LUDZI. UŻYTKOWNIK NIE BĘDZIE UŻYWAĆ PRODUKTU DO CELÓW ZABRONIONYCH, TAKICH JAK OPRACOWANIE LUB PRODUKCJA BRONI MASOWEGO RAŻENIA ALBO BRONI CHEMICZNEJ LUB BIOLOGICZNEJ ORAZ DZIAŁANIA ZWIĄZANE Z WYBUCHOWYMI MATERIAŁAMI NUKLEARNYMI, NIEBEZPIECZNYM NUKLEARNYM CYKLEM PALIWOWYM LUB ŁAMANIEM PRAW CZŁOWIEKA.

NALEŻY PRZESTRZEGAĆ OBOWIĄZUJĄCYCH PRZEPISÓW I ROZPORZĄDZEŃ, A ZWŁASZCZA LOKALNYCH PRZEPISÓW I ROZPORZĄDZEŃ DOTYCZĄCYCH BRONI PALNEJ I/LUB MYŚLISTWA.

PRZED ZAKUPEM LUB UŻYCIEM TEGO PRODUKTU NALEŻY ROZWAŻYĆ KRAJOWE PRZEPISY I ROZPORZĄDZENIA. PRZED ZAKUPEM, SPRZEDAŻĄ, MARKETINGIEM I/LUB UŻYCIEM TEGO PRODUKTU KONIECZNE MOŻE BYĆ UZYSKANIE ODPOWIEDNICH ZEZWOLEŃ, CERTYFIKATÓW I/LUB LICENCJI. FIRMA HIKMICRO NIE PONOSI ODPOWIEDZIALNOŚCI ZA NIELEGALNY LUB NIEWŁAŚCIWY ZAKUP, SPRZEDAŻ, MARKETING I UŻYCIE TEGO PRODUKTU ORAZ WYNIKAJĄCE Z TYCH DZIAŁAŃ SZKODY SPECJALNE, NASTĘPCZE, UBOCZNE LUB POŚREDNIE.

W PRZYPADKU NIEZGODNOŚCI NINIEJSZEJ INSTRUKCJI Z OBOWIĄZUJĄCYM PRAWEM, WYŻSZY PRIORYTET BĘDZIE MIAŁO OBOWIĄZUJĄCE PRAWO.

Informacje dotyczące przepisów

Te klauzule dotyczą tylko produktów z odpowiednimi oznaczeniami lub etykietami.

Deklaracja zgodności z dyrektywami Unii Europejskiej

CE

Ten produkt i ewentualnie dostarczone razem z nim akcesoria oznaczono symbolem „CE” potwierdzającym zgodność z odpowiednimi ujednoliconymi normami europejskimi, uwzględnionymi w dyrektywie 2014/30/EU (EMCD), 2011/65/EU (RoHS), 2014/53/EU.

Firma Hangzhou Microimage Software Co., Ltd. niniejszym deklaruje, że to urządzenie o nazwie podanej na etykiecie jest zgodne z dyrektywą 2014/53/EU.

Deklaracja zgodności z dyrektywami UE jest dostępna w witrynie internetowej https://www.hikmicrotech.com/en/support/download-center/declaration-of-conformity/.

Pasma częstotliwości i moc (CE)

Pasma częstotliwości i dopuszczalne wartości graniczne znamionowej mocy promieniowanej (transmisja i/lub przewodzenie) tego urządzenia radiowego są następujące:

Wi-Fi 2,4 GHz (2,4 – 2,4835 GHz), 20 dBm

Wi-Fi 5 GHz (5,18 GHz – 5,24 GHz): 23 dBm

Wi-Fi 5 GHz (5,745 GHz – 5,825 GHz): 14 dBm

Informacje o ekspozycji na częstotliwości radiowe

To urządzenie zostało przetestowane i spełnia obowiązujące limity ekspozycji na częstotliwości radiowe (RF).

W przypadku urządzeń dostarczanych bez zasilacza należy użyć markowego zasilacza. Aby uzyskać więcej informacji dotyczących wymaganego zasilania, należy skorzystać ze specyfikacji produktu.

W przypadku urządzeń dostarczanych bez baterii należy użyć markowej baterii. Aby uzyskać więcej informacji dotyczących wymaganej baterii, należy skorzystać ze specyfikacji produktu.



Dyrektywa 2012/19/EU w sprawie zużytego sprzętu elektrycznego i elektronicznego (WEEE): Produktów oznaczonych tym symbolem nie wolno utylizować na obszarze Unii Europejskiej jako niesegregowane odpady komunalne. Aby zapewnić prawidłowy recykling tego produktu, należy zwrócić go do lokalnego dostawcy przy zakupie równoważnego nowego urządzenia lub utylizować go w wyznaczonym punkcie selektywnej zbiórki odpadów. Aby uzyskać więcej informacji, skorzystaj z witryny internetowej: www.recyclethis.info





Rozporządzenie (UE) 2023/1542 (rozporządzenie w sprawie baterii): Ten produkt zawiera baterię i jest zgodny z rozporządzeniem (UE) 2023/1542. Baterii nie wolno utylizować na obszarze Unii Europejskiej jako niesegregowanych odpadów komunalnych. Aby uzyskać informacje dotyczące baterii, skorzystaj z dokumentacji produktu. Bateria jest oznaczona tym symbolem, który może także zawierać litery wskazujące na zawartość kadmu (Cd) i ołowiu (Pb). Aby zapewnić prawidłowy recykling baterii, należy zwrócić ją do dostawcy lub przekazać do wyznaczonego punktu zbiórki. Aby uzyskać więcej informacji, zobacz www.recyclethis.info.

Symbole użyte w podręczniku

Znaczenie symboli użytych w tym dokumencie jest następujące.

Symbol	Opis
 **Uwaga**	Zawiera dodatkowe informacje potwierdzające lub uzupełniające ważne informacje podane w tekście głównym.
 **Przestroga**	Informuje o potencjalnie niebezpiecznej sytuacji, która może spowodować uszkodzenie wyposażenia, utratę danych, nieprawidłowe funkcjonowanie lub nieoczekiwane skutki, jeżeli nie zostaną zastosowane środki zapobiegawcze.
 **Zagrożenie**	Informuje o poważnym zagrożeniu, które może spowodować poważny uraz lub zgon, jeżeli nie zostaną zastosowane środki zapobiegawcze.

Zalecenia dotyczące bezpieczeństwa

Te zalecenia umożliwiają prawidłowe korzystanie z produktu i zapobieganie zagrożeniu użytkowników lub zniszczeniu wyposażenia. Przed użyciem urządzenia należy przeczytać wszystkie zalecenia dotyczące bezpieczeństwa.

Transport

- Podczas transportu urządzenie powinno być umieszczone w oryginalnym lub podobnym opakowaniu.
- Należy zachować opakowanie urządzenia. W przypadku wystąpienia usterki urządzenia należy zwrócić je do zakładu produkcyjnego w oryginalnym opakowaniu. Producent nie ponosi odpowiedzialności za uszkodzenie urządzenia na skutek transportu bez oryginalnego opakowania.
- Należy chronić urządzenie przed upadkiem lub udarami mechanicznymi. Należy chronić urządzenie przed zakłóceniami magnetycznymi.

Zasilanie

- Jeżeli w pakiecie z urządzeniem dostarczany jest zasilacz, należy używać wyłącznie tego zasilacza. Jeżeli zasilacz nie jest dostarczany w pakiecie z urządzeniem, należy używać zasilacza zgodnego z wymaganiami dotyczącymi źródeł zasilania z własnym ograniczeniem (LPS, Limited Power Source). Informacje dotyczące wymaganego zasilania podano na etykiecie produktu.
- Moc zapewniana przez zasilacz musi być równa co najmniej 5,5 W (wymagane przez urządzenie radiowe) i nie większa niż 7,0 W (wymagane do osiągnięcia maksymalnej szybkości ładowania).
- Należy upewnić się, że wtyczka jest prawidłowo podłączona do gniazda sieci elektrycznej.
- NIE wolno podłączać wielu urządzeń do jednego zasilacza, ponieważ może to spowodować przegrzanie lub zagrożenie pożarowe na skutek przeciążenia.

Bateria

- Urządzenie jest zasilane wymienną baterią litowo-jonową. Napięcie ładowania baterii jest ograniczone do 4,4 V. Pojemność baterii wynosi 3,85 V/4 Ah (15,4 Wh).
- PRZESTROGA: Zainstalowanie nieodpowiedniej baterii może spowodować wybuch. Baterie należy wymieniać tylko na baterie tego

samego typu lub ich odpowiedniki.

- Nie można instalować baterii o nieodpowiednich wymiarach, które mogą powodować awarie urządzenia.
- Zainstalowanie nieodpowiedniej baterii może spowodować zagrożenie (dotyczy to na przykład niektórych baterii litowych).
- Jeżeli konieczny jest zakup baterii, należy uwzględnić zalecenia producenta urządzenia.
- Baterie zakupione przez użytkowników muszą spełniać odpowiednie międzynarodowe normy dotyczące bezpieczeństwa baterii (np. normy EN/IEC).
- Należy korzystać z baterii dostarczanych przez markowego producenta. Aby uzyskać więcej informacji dotyczących wymaganej baterii, należy skorzystać ze specyfikacji produktu.
- Zużyte baterie należy utylizować zgodnie z instrukcjami.
- PRZESTROGA: Ryzyko zwarcia, pożaru lub eksplozji w przypadku uszkodzenia baterii. Częste użytkowanie, upuszczanie, uderzenia, korozja lub zgniatanie baterii mogą powodować uszkodzenia, takie jak pęknięcie obudowy, odłączenie płytek czy wyciek wewnętrznego płynu lub gazu.
- Jeśli bateria zostanie uszkodzona, natychmiast przerwij jej użytkowanie i zutylizuj ją zgodnie z instrukcją.
- Jeżeli urządzenie nie będzie używane przez dłuższy czas, należy wyjąć z niego baterię.
- Jeżeli bateria jest przechowywana przez dłuższy czas, należy naładować ją całkowicie co 3 miesiące, aby zapewnić jej prawidłowy stan techniczny. Ignorowanie tego zalecenia może spowodować uszkodzenie.
- Podczas ładowania temperatura baterii powinna należeć do zakresu od 0°C do 45°C.
- Wrzucenie baterii do ognia lub rozgrzanego pieca albo zgniecenie lub przecięcie baterii może spowodować wybuch.
- Wysoka temperatura lub bardzo niskie ciśnienie mogą spowodować wybuch baterii albo wyciek palnej cieczy lub gazu.
- Należy upewnić się, że żadne palne materiały nie znajdują się w promieniu dwóch metrów wokół ładowarki podczas ładowania.
- NIE WOLNO umieszczać urządzenia z baterią lub samej baterii w pobliżu źródeł ciepła lub ognia. Należy chronić urządzenie przed bezpośrednim światłem słonecznym.
- NIE wolno umieszczać baterii w miejscu dostępnym dla dzieci.
- NIE wolno połykać baterii, ponieważ może to spowodować oparzenia chemiczne.
- W tym produkcie zainstalowana jest bateria pastylkowa. Połknięcie

baterii pastylkowej może spowodować poważne oparzenie wewnętrzne już po dwóch godzinach i zgon.
- Jeżeli zasobnik na baterie nie jest prawidłowo zamknięty, należy zrezygnować z użycia produktu i umieścić go w miejscu niedostępnym dla dzieci.
- Jeżeli można przypuszczać, że baterie zostały połknięte lub w inny sposób dostały się do wnętrza ciała, należy niezwłocznie skorzystać z porady/pomocy medycznej.

Konserwacja

- Jeżeli produkt nie działa prawidłowo, skontaktuj się z dystrybutorem lub najbliższym centrum serwisowym. Producent nie ponosi odpowiedzialności za problemy spowodowane przez nieautoryzowane prace naprawcze lub konserwacyjne.
- Przed przystąpieniem do rozmontowania lub naprawy urządzenia należy upewnić się, że zasilanie zostało odłączone.
- Sprawdź powierzchnie optyczne obiektywu, okularu, dalmierza itp. W razie potrzeby usuń kurz i piasek z elementów optycznych za pomocą narzędzi i rozpuszczalnika zaprojektowanego specjalnie do tego celu (zaleca się stosowanie metody bezdotykowej).
- Przetrzyj zewnętrzne powierzchnie metalowych, plastikowych i silikonowych części czystą i miękką ściereczką. Nie używaj substancji aktywnych chemicznie, rozpuszczalników itp. ponieważ mogą one uszkodzić lakier.
- Wyczyść styki elektryczne baterii na urządzeniu za pomocą nietłustego rozpuszczalnika organicznego.
- Użycie urządzenia niezgodnie z zaleceniami może spowodować anulowanie gwarancji producenta.

Warunki otoczenia

- Należy upewnić się, że warunki otoczenia spełniają wymagania określone przez producenta urządzenia. Podczas użytkowania urządzenia temperatura otoczenia powinna wynosić od –30°C do +55°C, a wilgotność powietrza powinna wynosić od 5% do 95%.
- Należy chronić urządzenie przed silnym promieniowaniem elektromagnetycznym oraz kurzem i pyłem.
- NIE wolno kierować obiektywu w stronę słońca lub innego źródła intensywnego światła.
- Urządzenie należy umieścić w suchym i odpowiednio wentylowanym miejscu.
- Jeżeli używane jest wyposażenie laserowe, należy upewnić się, że obiektyw urządzenia nie jest oświetlany przez wiązkę lasera,

ponieważ może to spowodować jego spalenie.

- Nie wolno instalować urządzenia w lokalizacjach, w których występują wibracje lub udary mechaniczne (ignorowanie tego zalecenia może spowodować uszkodzenie wyposażenia).
- Urządzenie nie powinno być używane w lokalizacjach, w których mogą przebywać dzieci.

Poważne awarie

Jeżeli urządzenie wydziela dym lub intensywny zapach albo emituje hałas, należy niezwłocznie wyłączyć zasilanie i odłączyć przewód zasilający, a następnie skontaktować się z centrum serwisowym.

Laser



Jeżeli używane jest wyposażenie laserowe, należy upewnić się, że obiektyw urządzenia nie jest oświetlany przez wiązkę lasera, ponieważ może to spowodować jego spalenie. Promieniowanie laserowe emitowane przez urządzenie może spowodować zranienie oczu, oparzenie skóry lub zapłon substancji palnych. Przed włączeniem dalmierza laserowego należy upewnić się, że przed obiektywem lasera nie znajdują się ludzie ani substancje łatwopalne oraz że obiektyw nie jest zasłonięty. Nie wolno umieszczać urządzenia w miejscu dostępnym dla dzieci. Zgodnie z normą IEC 60825-1:2014, EN 60825-1:2014+A11:2021 i EN 50689:2021 ten produkt został przypisany do klasy 1 urządzeń laserowych i konsumenckich produktów laserowych.

Ograniczona gwarancja

Zeskanuj kod QR, aby zapoznać się z zasadami gwarancji na produkt.

Adres producenta

Lokal 313, Kompleks B, Budynek 2, Ulica 399 Danfeng Road, Region dystryktu Xixing, Dystrykt Binjiang, Hangzhou, Zhejiang 310052, Chiny

Hangzhou Microimage Software Co., Ltd.

UWAGA DOTYCZĄCA ZGODNOŚCI Z PRZEPISAMI: Produkty termowizyjne mogą podlegać kontroli eksportu w różnych krajach lub regionach, takich jak Stany Zjednoczone, Wielka Brytania lub kraje członkowskie Unii Europejskiej, które sygnowały porozumienie Wassenaar. Jeżeli planowane jest przesyłanie, eksportowanie lub reeksportowanie produktów termowizyjnych przez granice państw, należy skonsultować się z ekspertem w dziedzinie prawa lub zgodności z przepisami albo lokalnymi urzędami administracji państwowej, aby uzyskać informacje dotyczące wymaganej licencji eksportowej.



Hikmicro Hunting.Global

HIKMICRO Outdoor

www.hikmicrotech.com

Hikmicro Hunting.Global

HIKMICRO Hunting.Global

support@hikmicrotech.com

UD48647B