HIKMICRO

Brukerhåndbok

Termisk Clip-On

THUNDER 4.0-SERIEN

V6.3.2 202610

Kontakt oss

INNHOLD

1 Oversikt....1
1.1 Beskrivelse av enheten....1
1.2 Hovedfunksjon....1
1.3 Utseende....1
2 Klargjøring....4
2.1 Sette inn batteriet....4
2.1.1 Instruksjoner for batteri....4
2.1.2 Bytte batteri....4
2.2 Tilkoble enhet....5
2.3 Installer monokulært okular....6
2.4 Monter adapteren....6
2.5 Fjern adapter....7
2.6 Monter dagslysskop....7
2.7 Strømbryter....8
2.8 Auto skjerm av....8
2.9 Menybeskrivelse....9
2.10 App-tilkobling....10
2.11 Fastvarestatus....11
2.11.1 Kontroller fastvarestatusen....11
2.11.2 Oppgrader enheten....12
2.12 Kalibrer bilde (Oversikt)....13
2.13 Referanselinje (oversikt)....14
3 Bildeinnstillinger....15
3.1 Juster fokus....15
3.2 Juster lysstyrken....15
3.3 Juster kontrasten....16
3.4 Juster tone....16
3.5 Juster skarpheten....17
3.6 Angi paletter....18
3.6.1 Tilpasset aktivert palett....18
3.6.2 Bytt paletter....18
3.7 Bytt okulartype....21
3.8 Juster digital zoom....21
3.9 Angi bilde i bildemodus....21
3.10 Flatfeltkorreksjon....22
3.11 Riktig defekt piksel....22
3.12 Bytt bildekalibreringsprofiler....23
3.13 Kalibrer bilde....24
3.14 Referanselinje....25
3.15 Ballistisk beregning for Jakt....27
4 Mål avstand....30

5 Generelle innstillinger 32
5.1 Angi OSD 32
5.1.1 Angi «Ren opptaksmodus» 32
5.2 Velg merkelogo 32
5.3 Brenningsforebygging 33
5.4 Bildetaking og video 33
5.4.1 Ta bilde 33
5.4.2 Velg lyd 33
5.4.3 Innspilling av video 33
5.4.4 Forhåndsopptak av video 34
5.4.5 Lokalt album 35
5.5 Eksporter filer 35
5.5.1 Eksporter filer via HIKMICRO Sight 35
5.5.2 Eksporter filer via PC 36
6 Systeminnstillinger 38
6.1 Justere dato 38
6.2 Stille tiden 38
6.3 Velge språk 38
6.4 Konfigurer enhet 39
6.5 Videoutgang 39
6.6 Angi passord for skjermlås 39
6.6.1 Aktiver passord 40
6.6.2 Endre passord 40
6.7 Vis enhetsinformasjon 41
6.7.1 Angi enkel menymodus 41
6.8 Gjenopprett enheten 41
6.9 Tilbakestill enhet 41
7 Vanlige spørsmål 43
7.1 Hvorfor er skjermen av? 43
7.2 Bildetaking eller opptak mislykkes. Hva er problemet? 43
7.3 Hvorfor klarer ikke datamaskinen å identifisere enheten? 43

1 Oversikt

1.1 Beskrivelse av enheten

HIKMICRO THUNDER 4.0 leverer betydelige oppgraderinger i serien med bransjeledende ≤12 mK termisk følsomhet, forbedret Image Pro-algoritmebehandling, en mer kompakt og ergonomisk design og integrert LRF i linsen. Anført av det nye flaggskipet 1280 går THUNDER-familien inn i 1280-æraen, og leverer større bildedetaljer, forbedret brukervennlighet og økt trygghet for krevende jegere.

1.2 Hovedfunksjon

- **Zoom Pro**: Med Zoom Pro forbedres detaljene i zoomet direktevisningsbilde.
- **Lokalt album**: Lokale album lagrer tatt bilder og rekylaktiverte videoer, som hjelper deg med å umiddelbart avklare om du får byttet.
- **Avstandsmåling:** Tilgjengelig på LRF-modell. Enheten kan måle avstanden mellom målet og observasjonsposisjonen.
- **Rekylaktivert video med lyd**: enheten kan automatisk starte opptaket før rekylaktiveringen og avslutte opptaket etter rekylaktiveringen.
- **Kalibrer bilde:** Du kan justere og lagre bildevinduets posisjon for forskjellige brukere.
- **Auto skjerm av:** Denne funksjonen lar enheten gå i hvilemodus/våkne opp ved hjelp av endringer i vinkel. Funksjonen gjør skjermen mørkere for å spare energi og forlenge batterilevetiden.
- **App-tilkobling:** Enheten kan ta bilder og ta opp videoer, og parameterne kan stilles via HIKMICRO Sight-appen når den er koblet til telefonen via hot spot-funksjonalitet.

1.3 Utseende

Utseendet kan variere avhengig av modellen. Se på det faktiske produktet for referanse.

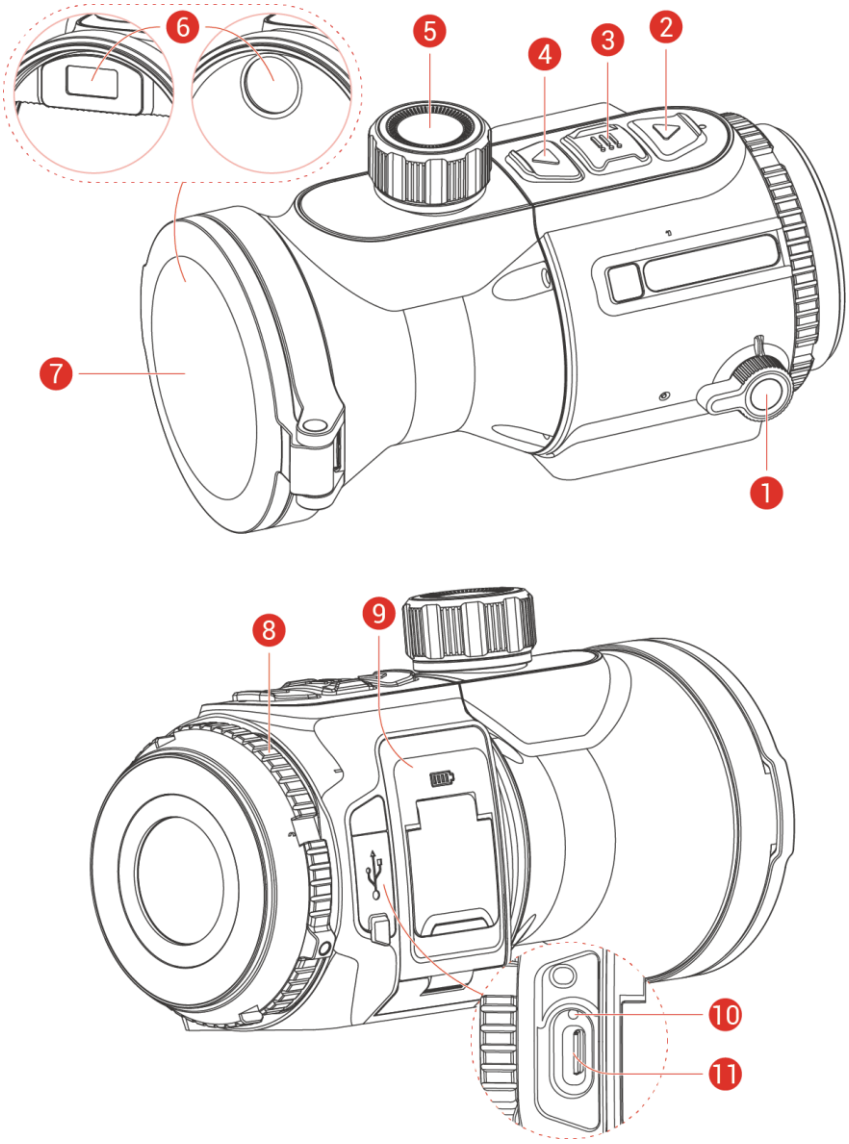

Figur 1-1 Utseende

Tabell 1-1 Komponentbeskrivelser

Nr.	Komponent	Beskrivelse
1	Strømbryter	Sett enheten i PÅ/S (hvilemodus) / AV-tilstand. ** Strømindikatoren lyser rødt når enheten er på.*
2	▽ Ned-knapp (Clip-On-modus)	Menyfri modus: ● Trykk: Skru på laseravstand. ● Hold inne: Hvis/Skjul OSD (On Screen Display). ● Dobbeltrykk: Slå av laseravstandsmåling. Menymodus: Flytt ned.
	▽ Ned-knapp	Menyfri modus:

	(Monokular modus)	● Trykk: Skru på laseravstand. ● Hold inne: Bytt til digital zoom. ● Dobbeltrykk: Slå av laseravstandsmåling. Menymodus: Flytt ned.
3	Modus-knapp	Menyfri modus: ● Trykk: Bytt paletter. ● Hold inne: Gå inn i menyen. Menymodus: ● Trykk: Bekreft/sett parametre. ● Hold inne: Lagre og avslutt meny.
4	△ Opp-knapp	Menyfri modus: ● Trykk: Ta bilder. ● Hold inne: Starte/stoppe opptak av video. ● Dobbeltrykk: Korriger ujevnhet i visningen (Flat Field Calibration – FFC) kan korrigere avvik i bildet. Menymodus: Flytt opp.
5	Fokusknott	Juster fokuset for å få et tydelig bilde.
6	Laseravstandsmåler	LRF-modul i linse. Måler avstanden til målet med laser. ** LRF-modulen kan variere avhengig av enhetsmodeller.*
7	Linsedeksel	Beskytter linsen.
8	Fikseringsring	Holder det påhektbare okularet på plass.
9	Batteriavdeling	For batteriet.
10	Ladeindikator	Indikerer ladestatusen til enheten. ● Fast rød: Lader. ● Fast grønn: Fullt ladet. ● Blinker rødt og grønt: Det har oppstått en feil.
11	Type C-grensesnitt	Koble enheten til strømforsyningen eller overfør data med en type C-kabel.

Merk

- Hold inne △ + ▽ i direktevisningen for å bytte mellom Clip-On- og Monokular-modus.
- Når funksjonen for automatisk skjermavstengning er aktivert, kan du vippe eller rotere enheten for å vekke den. Se ***Auto skjerm av*** for detaljert bruk.

2 Klargjøring

2.1 Sette inn batteriet

2.1.1 Instruksjoner for batteri

- Enheten støtter uttakbart li-ion-batteri. Den begrensede ladespenningen til batteriet er 4,4 V. Batterikapasiteten er 3,85 V / 4 Ah (15,4 Wh).
- Lad batteriet i minst 4 timer før første gangs bruk.
- Ladetemperaturen skal være mellom 0 °C til 45 °C (32 °F til 113 °F).
- Ta ut batteriet dersom enheten ikke skal brukes på en lang stund.

2.1.2 Bytte batteri

Før du starter

Sørg for å slå av enheten før du tar ut batteriet.

Trinn

1. Løft håndtaket på batteridekselet (1) og trekk batteridekselet utover (2).

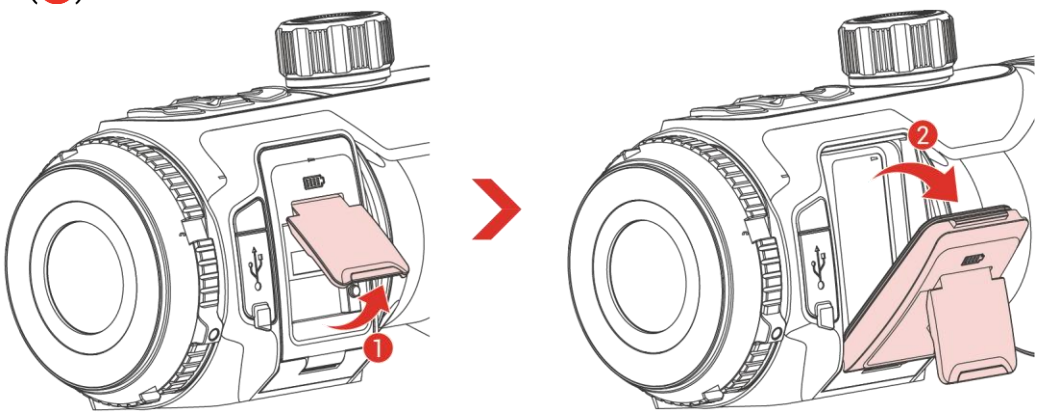

Figur 2-1 Åpne dekselet til batterikammeret

2. Skyv batterilåsen til side (1), slipp og ta ut det brukte batteriet (2).

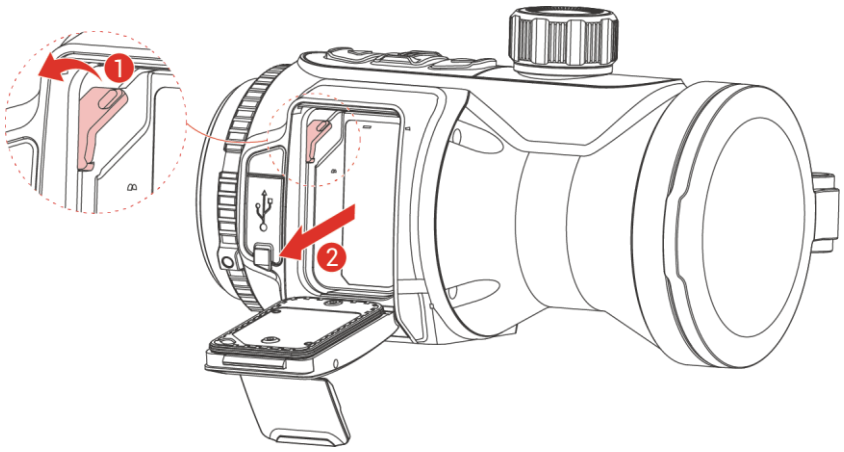

Figur 2-2 Ta ut det brukte batteriet

3. Sett inn et nytt batteri til låsen låser batteriet på plass.

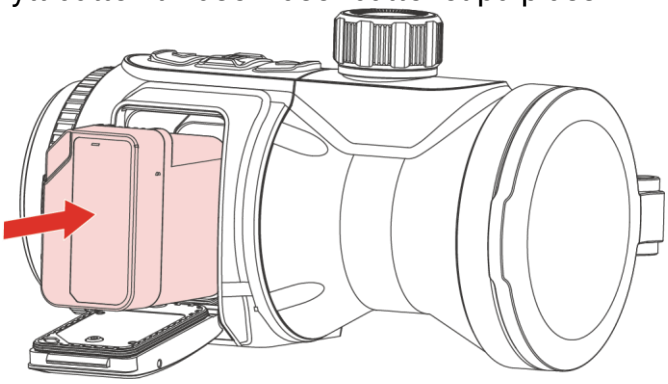

Figur 2-3 Sette inn batteriet

4. Lukk batteridekselet til det klikker inn i låst posisjon.

2.2 Tilkoble enhet

Trinn

1. Løft dekselet til kabelgrensesnittet.
2. Koble enheten og strømadapteren til datamaskinen med en type C-kabel for å slå på enheten. Alternativt kan enheten kobles til PC og filene kan eksporteres.

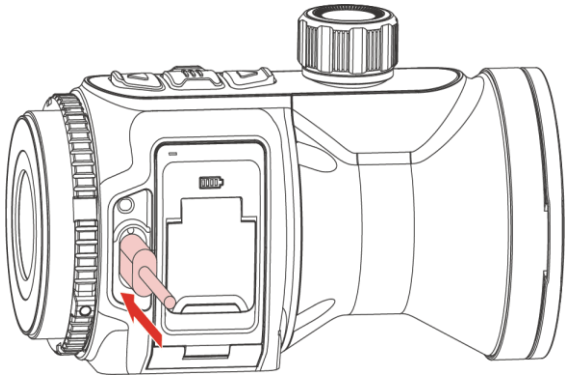

Figur 2-4 USB-tilkobling

2.3 Installer monokulært okular

Trinn

1. Roter okularet med klokken til det er strammet godt til.

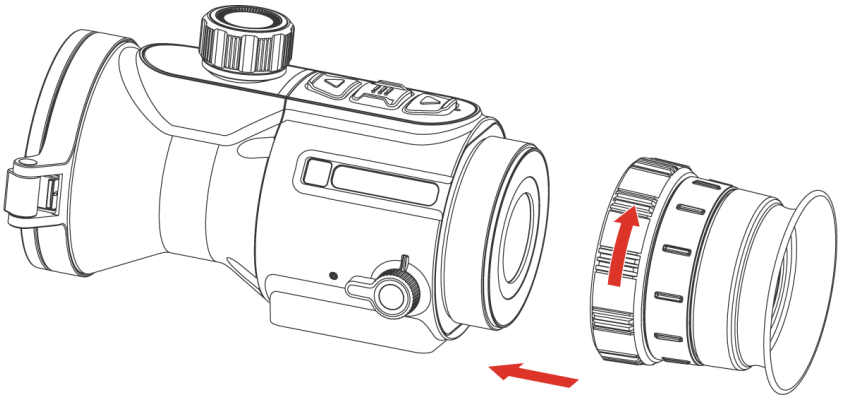

Figur 2-5 Installer okular

2. Bruk skiftnøkkelen i pakken for å stramme festeringen til adapteren er festet på enheten.

Merk

- Okularet er ikke inkludert i pakken. Kjøp den separat ved behov.
- Gjengestørrelsen er M52 × 0,75 mm. Kjøp okularet anbefalt av produsenten.

2.4 Monter adapteren

Installer en adapter hvis du vil koble enheten til et dagslyssikte.

Trinn

1. Roter adapteren med klokken til den er godt strammet.

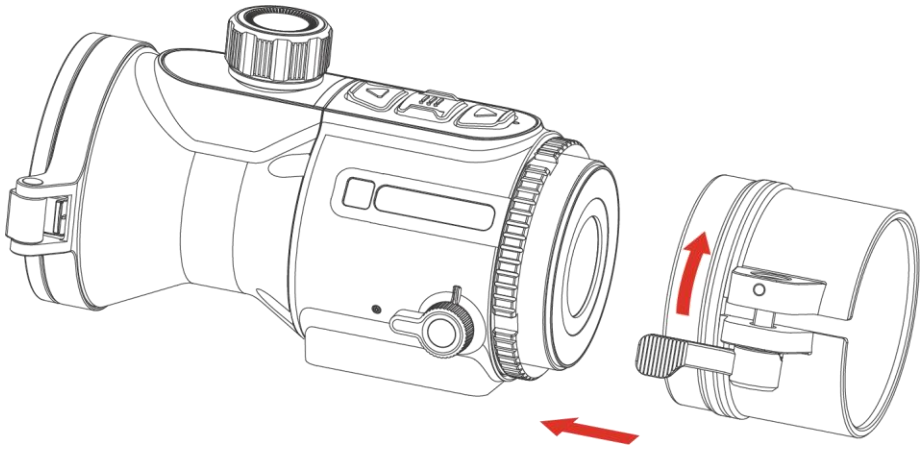

Figur 2-6 Monter adapteren

2. Bruk skiftnøkkelen i pakken for å stramme festeringen til adapteren er festet på enheten.

Merk

- Adapteren følger ikke med i pakken. Kjøp den separat ved behov.
- Gjengestørrelsen er M52 × 0,75 mm. Kjøp adapteren anbefalt av produsenten.

2.5 Fjern adapter

Trinn

1. Vri adapteren mot klokken for å løsne den.
2. Fjern adapteren forsiktig.

2.6 Monter dagslysskop

Du kan bruke enheten med dagslysskopen for å se målet klart i dagslys.

Trinn

1. Installer dagslyskikkerten i adapteren (1).
2. Drei spaken for å låse spennen og feste dagslyskikkerten (2).
3. Roter spaken i motsatt retning for å løsne spennen og fjerne dagslyskikkerten.

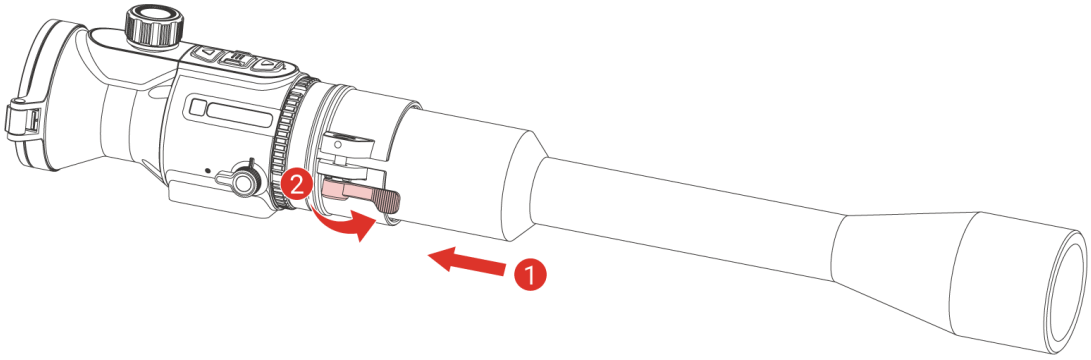

Figur 2-7 Monter dagslysskop

Merk

- Hvis spennen overlapper kikkerten og ikke kan låses på plass, stram fikseringsringen litt for å låse spennen.
- Dagtidskikkerten er ikke inkludert i pakken. Kjøp den separat ved behov.

2.7 Strømbryter

Ved å vri på strømbryteren kan du slå enheten til PÅ/S (hvilemodus) / AV-tilstand.

Merk

- Se batteri-ikonet for batteristatusen. betyr at batteriet er fulladet, betyr at batteriet er lavt, og betyr at batteriladingen er unormal.
- Når indikatoren viser at det gjenstår lite strøm må batteriet lades.

2.8 Auto skjerm av

Auto skjerm av-funksjonen mørklegger skjermen for å spare energi og øke batterilevetiden.

Trinn

1. Aktiver automatisk skjerm av.
   1) Hold inne for å vise menyen.
   2) Gå til **Avanserte innstillinger**, og trykk eller for å velge .
   3) Trykk på for å aktivere automatisk skjerm av.
   4) Hold inne for å lagre innstillingene og lukke menyen.

2. Enheten går inn i standby-modus ved en av følgende operasjoner når skjermen slås på:
   - Vipp enheten nedover mer enn 70°.
   - Rotere enheten horisontalt mer enn 45°.
3. Du kan bruke en av følgende metoder for å vekke enheten når skjermen er slått av:
   - Vipp enheten nedover fra 0° to 70° eller oppover.
   - Roter enheten horisontalt fra 0° to 40°.
   - Trykk på for å vekke opp enheten.

2.9 Menybeskrivelse

I direktevisningen: Hold inne for å vise menyen.

- Trykk på for å flytte opp.
- Trykk for å flytte ned.
- Trykk på for å bekrefte.

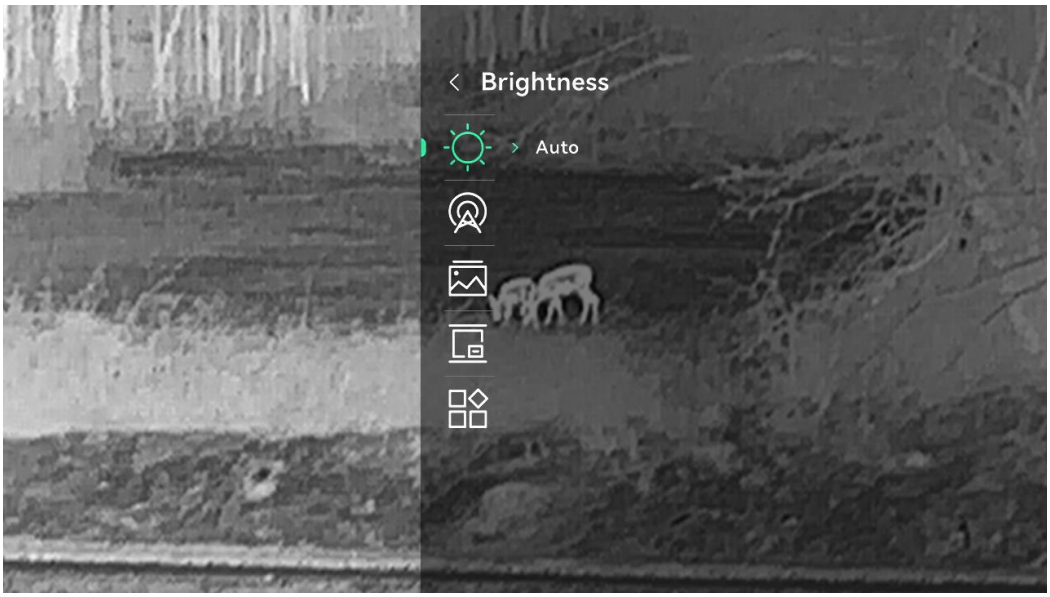

Figur 2-8 Enhetsmeny (Clip-On-modus)



Figur 2-9 Enhetsmeny (monokular modus)

2.10 App-tilkobling

Koble enheten til HIKMICRO Sight-appen via et aktiveringspunkt. Da kan du ta bilder, spille inn videoer eller endre innstillingene fra telefonen din.

Før du starter

Bekreft at **Fjerntilgang** er aktivert på enheten. Hold inne for å gå inn i menyen, og gå til **Avanserte innstillinger > Fjerntilgang**.

Trinn

1. Søk etter HIKMICRO Sight-appen i App Store (iOS-system) eller Google Play™ (Android-system) for å laste den ned, eller skann QR-koden for å laste ned og installere appen.

   Android-system iOS-system

2. Hold inne for å vise menyen.
3. Trykk på △ eller ▽ for å velge .
4. Trykk på for å gå inn i innstillingsmenyen.

5. Trykk på △ eller ▽ for å velge **Hotspot_5G** eller **Hotspot_2.4G**. Hotspot-funksjonen er aktivert og hotspot-passordet vises.
   - **Hotspot_2.4G**: Velg dette alternativet hvis telefonen din ikke er utstyrt med 5 GHz Wi-Fi.
   - **Hotspot_5G**: Anbefales for bruk i områder med kort rekkevidde innenfor 5 m, for eksempel ved montering av enheten på et kjøretøy. Ellers, bruk **Hotspot_2.4G**.
6. Slå på WLAN-funksjonen på telefonen og koble til aktiveringspunktet.
   - Hotspot Navn: HIKMICRO_Serienr.
   - Hotspot-passord: Sjekk under **Hotspot** i menyen for passordet.
7. Åpne appen og bekreft PIN-koden for tilkobling på enheten for å koble telefonen til enheten. Du kan vise direktevisningen fra enheten på telefonen din.

Merk

- Når enheten er koblet til telefonen din, kan du endre hotspot-passordet via HIKMICRO Sight-appen.
- Hotspotet vil bli slått av hvis det ikke er noen tilkobling i mer enn 10 minutter.
- Hotspot-passordet oppdateres når du tilbakestiller enheten (se *Tilbakestill enhet*). I dette tilfellet må du koble til enhetens hotspot på nytt.

2.11 Fastvarestatus

2.11.1 Kontroller fastvarestatusen

Trinn

1. Åpne HIKMICRO Sight og koble enheten til appen.
2. Sjekk om det er en oppdateringsforespørsel på enhetsadministrasjonsgrenesnittet. Hvis det ikke vises noen rød prikk, er fastvaren den nyeste versjonen. Hvis det vises en rød prikk, er ikke fastvaren den nyeste versjonen.

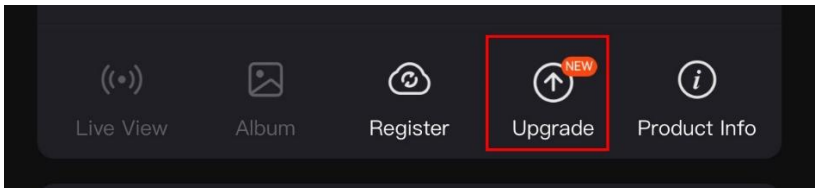

Figur 2-10 Kontroller fastvarestatusen

3. (Valgfritt) Hvis fastvaren ikke er den nyeste versjonen, må enheten oppgraderes. Se *Oppgrader enheten*.

2.11.2 Oppgrader enheten

Oppgrader enheten via HIKMICRO Sight

Trinn

1. Åpne HIKMICRO Sight-appen og koble enheten din til appen.
2. Trykk på Enhetsoppgradering for å gå inn i grensesnittet for fastvareoppgradering.
3. Trykk på **Oppgrader** for å starte oppgraderingen.

Merk

Oppgraderingsoperasjonen kan variere basert på appoppdateringene. Bruk den faktiske appversjonen som referanse.

Oppgrader enheten via PC

Før du starter

Vennligst kjøp oppgraderingspakken først.

Trinn

1. Hold inne for å vise menyen.
2. Gå til **Avanserte innstillinger**, og trykk △ eller ▽ for å velge .
3. Trykk på for å gå inn i konfigurasjonsmenyen.
4. Trykk på △ eller ▽ til velg **USB-minnepinne**.
5. Koble enheten til PC-en med Type-C-kabelen.
6. Åpne disken som ble funnet, og kopier oppgraderingsfilen og lim den inn i rotkatalogen til enheten.
7. Koble enheten fra PC-en.
8. Omstart enheten for automatisk oppgradering av enheten. Oppgraderingsprosessen vises på hovedgrensesnittet.

OBS

Sørg for at enheten er koblet til datamaskinen under overføringen av oppgraderingspakken. Hvis enheten frakobles kan det føre til unødvendige oppgraderingsfeil, fastvareskader osv.

2.12 Kalibrer bilde (Oversikt)

Du kan justere og lagre bildevinduets posisjon for forskjellige brukere. Se ***Kalibrer bilde*** for å få detaljerte instruksjoner.

Merk

Denne funksjonen er bare tilgjengelig i Clip-On-modus.

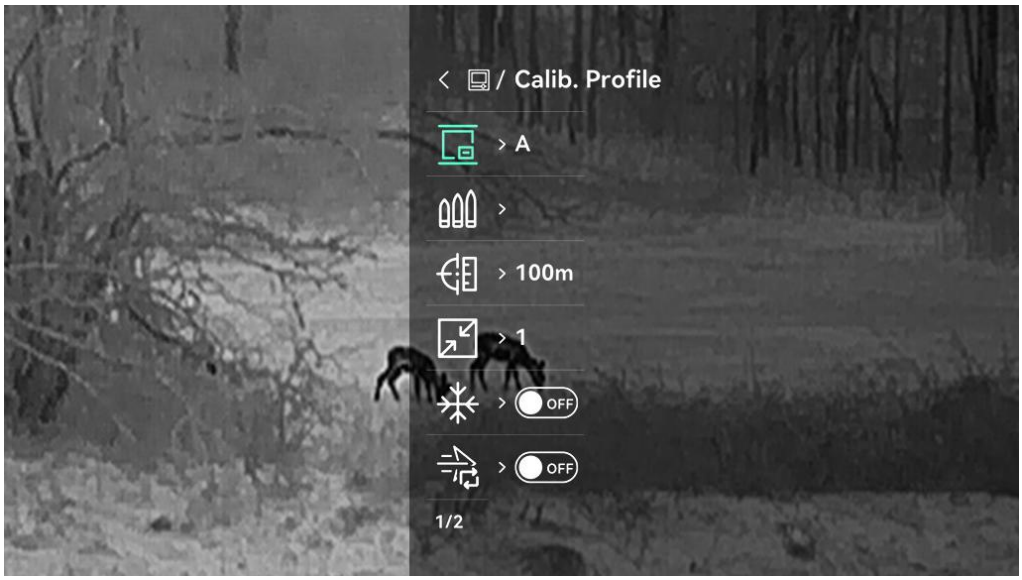



Figur 2-11 Bildekalibrering

2.13 Referanselinje (oversikt)

Referanselinjen kan hjelpe deg med å sikte på målet med høy nøyaktighet. Se ***Referanselinje*** for å få detaljerte instruksjoner.

Merk

- Denne funksjonen er bare tilgjengelig i Clip-On-modus.
- Når du bytter bildekalibreringsprofiler, vil referanselinjeprofilen som er koblet til bildekalibreringsprofilen bli brukt automatisk.

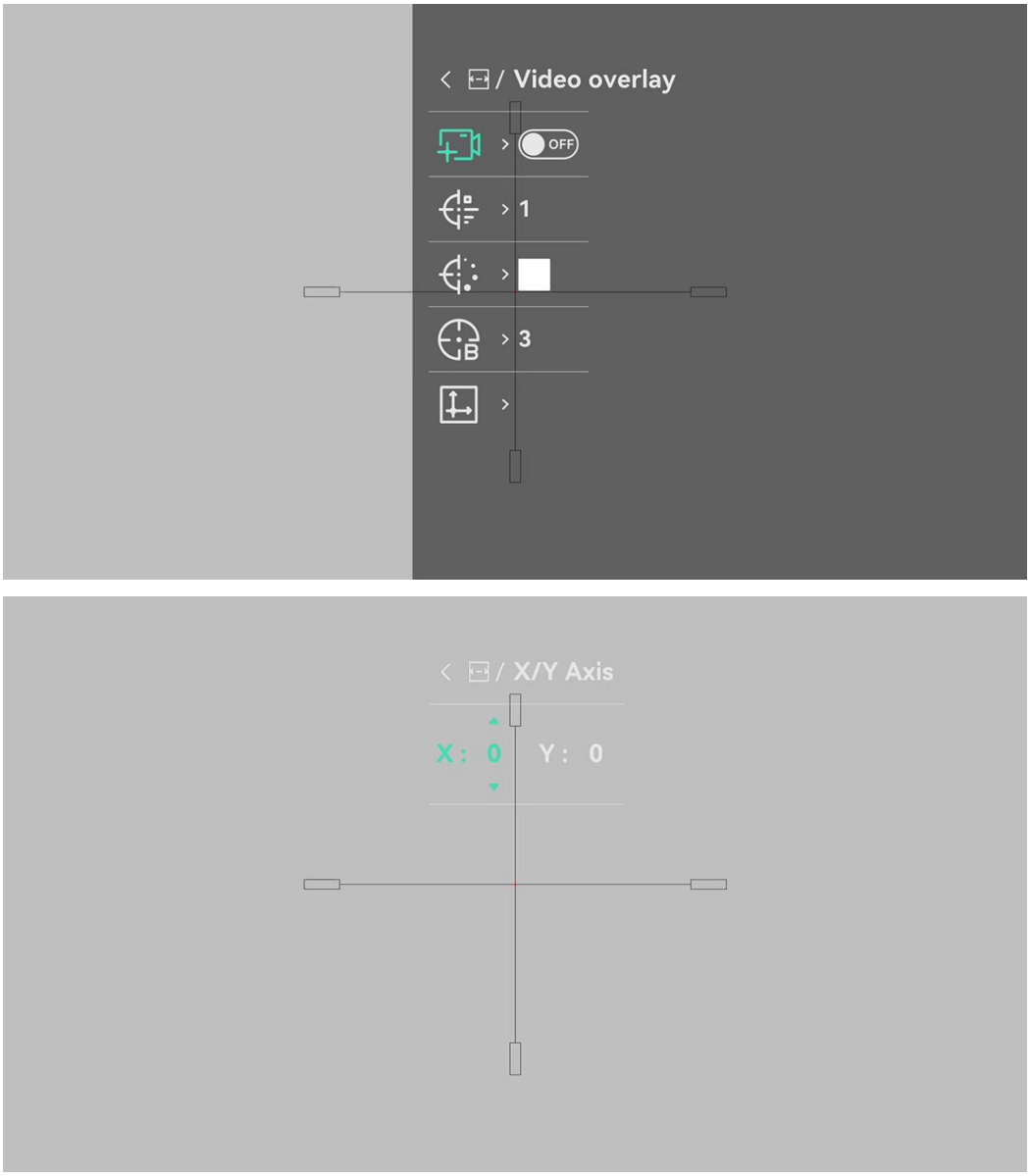

Figur 2-12 Referanselinje

3 Bildeinnstillinger

3.1 Juster fokus

Trinn

1. Slå på enheten.
2. Åpne linsedekselet.
3. Hold enheten og sørg for at øyedelen dekker øyet ditt.
4. Juster fokusknotten til bildet er tydelig og klart.

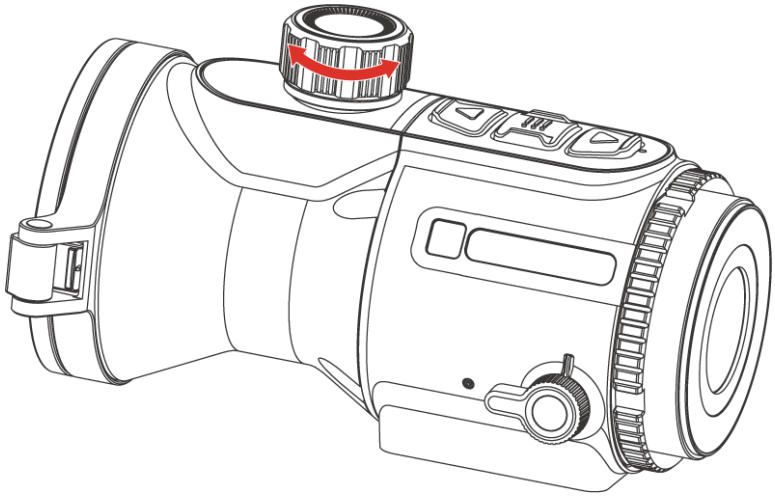

Figur 3-1 Juster fokus

Merk

Berør ikke overflaten av linsen mens du justerer fokuset, da dette kan tilsmusse linsen.

3.2 Juster lysstyrken

Du kan justere skjermens lysstyrke i hurtigmenyen.

Trinn

1. Hold inne for å vise menyen.
2. Trykk på △ eller ▽ for å og trykk på for å bekrefte.
3. Trykk på △ eller ▽ for å justere lysstyrken på skjermen.
4. Hold inne for å lagre innstillingen og avslutte.

3.3 Juster kontrasten

Trinn

1. Hold inne for å vise menyen.
2. Gå til **Avanserte innstillinger**, velg og trykk for å bekrefte.
3. Trykk på △ eller ▽ for å justere kontrasten.
4. Hold inne for å lagre og avslutte.

3.4 Juster tone

Trinn

1. Hold inne for å vise menyen.
2. Gå til **Avanserte innstillinger**, velg og trykk for å bekrefte.
3. Trykk △ eller ▽ for å velge en tone. **Varm** og **kald** kan velges.
4. Hold inne for å lagre og avslutte.



Figur 3-2 Varm tone



Figur 3-3 Kald tone

3.5 Juster skarpheten

Trinn

1. Hold inne for å vise menyen.
2. Gå til **Avanserte innstillinger**, velg og trykk for å bekrefte.
3. Trykk på eller for å justere skarpheten.
4. Hold inne for å lagre og avslutte.



Figur 3-4 Skarphet 1



Figur 3-5 Skarphet 5

3.6 Angi paletter

Du kan velge forskjellige paletter for å vise de samme omgivelsene med forskjellige effekter.

3.6.1 Tilpasset aktivert palett

Trinn

1. Hold inne for å vise menyen.
2. Gå til **Avanserte innstillinger**, og trykk på △ eller ▽ for å velge .
3. Trykk på for å gå inn i innstillingsmenyen.
4. Trykk på △ eller ▽ for å velge nødvendige paletter, og trykk for å aktivere dem.

Merk

Minst én palett bør være aktivert.

5. Hold inne for å lagre innstillingen og avslutte.

3.6.2 Bytt paletter

Trykk i live-visning-grensesnittet og bytt valgte paletter.

Varm hvit

Varme områder vises med lysere farge. Jo høyere temperaturen er, desto lysere er fargen.



Svart varm

Kalde områder vises med mørkere farge. Jo høyere temperaturen er, jo mørkere er fargen.



Fusjon

Fra høy til lav temperatur: bildet går fra hvitt til gult til rødt til rosa til lilla.



Rød varm

Kalde områder vises med rød farge. Jo høyere temperaturen er, desto rødere er fargen.



Rød monokrom

Hele bildet er rødfarget. Jo høyere temperaturen er, desto lysere er fargen.



Grønn monokrom

Hele bildet er grønnfarget. Jo høyere temperaturen er, desto lysere er fargen.



3.7 Bytt okulartype

Hold inne △ + ▽ i direktevisningen for å bytte mellom Clip-On- og Monokular-modus. Du kan også bytte type okular med følgende trinn.

Trinn

1. Hold inne ☰ for å vise menyen.
2. Gå til **Avanserte innstillinger**, og trykk △ eller ▽ for å velge .
3. Trykk på ☰ for å gå inn i innstillingsmenyen.
4. Trykk på △ eller ▽ for å bytte type okular.
   - **Clip-On**: Du kan installere en adapter og et dagsskop i denne modusen.
   - **Monokular**: Du kan installere et monokulært okular for å bruke enheten som et vanlig monokular.
5. Hold inne ☰ for å lagre innstillingen og avslutte.

3.8 Juster digital zoom

Du kan zoome bildet ved å benytte denne funksjonen. Hold ▽ i direktevisningsgrensesnittet for å bytte det digitale zoomforholdet, så bytter det faktiske zoomforholdet mellom 1×, 2×, 4× og 8×.

Merk

- Denne funksjonen støttes ikke i Monokular-modus.
- Når du endrer digital zoom-forholdet, vises den faktiske størrelsen i det venstre grensesnittet (faktisk forstørrelse = objektivoptisk forstørrelse × digitalt zoomforhold). For eksempel er linsens optimale forstørrelse 2,4x, digitalt zoomforhold er 2x, og faktisk forstørrelse er 4,8x.
- Zoomforholdet kan variere mellom forskjellige modeller. Se på det faktiske produktet for referanse.

3.9 Angi bilde i bildemodus

Trinn

1. Hold inne ☰ for å vise menyen.
2. Trykk på △ eller ▽ for å velge .

3. Trykk på for å aktivere denne funksjonen.

Resultat

- Når laseravstandsmåling er aktivert, sentreres PIP-visningen på laseravstandsmålerens retikkel.
- Når laseravstandsmåling er deaktivert, er PIP-visningen detaljene i sentrum av live view-bildet.



Figur 3-6 Angi PIP-modus

Merk

- Denne funksjonen støttes ikke i Monokular-modus.
- Hvis PIP-funksjonen er aktivert, zoomer kun PIP-visningen når du justerer den digitale zoomen.
- Avstandsmålingstrådkorset er kun tilgjengelig på spesifiserte modeller. Se på det faktiske produktet for referanse.

3.10 Flatfeltkorreksjon

Denne funksjonen kan motvirke avvik i bildet. Enheten utfører korrigeringen automatisk når det er nødvendig, eller du kan dobbelttrykke på △ i live-visningen for å utføre korrigeringen manuelt.

3.11 Riktig defekt piksel

Enheten kan korrigere for defekte piksler på skjermen når den ikke fungerer som forventet.

Trinn

1. Hold inne for å vise menyen.
2. Gå til **Avanserte innstillinger**, og trykk på eller for å velge .
3. Trykk på for å åpne DPC-innstillingsmenyen.
4. Trykk på for å velge X- eller Y-aksen og trykk på eller for å angi koordinatene til markøren når den døde pikselen. Hvis du velger X beveger markøren til venstre og høyre; hvis du velger Y beveger markøren seg opp og ned.
5. Dobbelttrykk på for å korrigere den døde pikselen.
6. Hold inne for å lagre og avslutte.

Merk

- Den valgte, defekte pikselen kan forstørres på displayet.
- Hvis skjermmenyen blokkerer den defekte pikselen, flytter du pekeren til den defekte pikselen. Enheten utfører så automatisk skjermspeiling.

3.12 Bytt bildekalibreringsprofiler

Når du bytter mellom bildekalibreringsprofiler, vil innstillingene for bildekalibrering og referanselinje som er knyttet til profilen bli brukt samtidig. Du kan lagre innstillingene for forskjellige brukere via forskjellige kalibreringsprofiler.

Trinn

1. Hold inne for å vise menyen.
2. Trykk på eller for å velge .
3. Trykk på for å gå inn i innstillingsmenyen.
4. Trykk eller for å velge en kalibreringsprofil.
5. Hold inne for å lagre og avslutte.

Merk

Den valgte bildekalibreringsprofilen gjenopprettes til standardprofilen hvis du gjenoppretter enhetsinnstillingene. Referer til *Gjenopprett enheten*.

3.13 Kalibrer bilde

Denne funksjonen bidrar til å justere bildene fra THUNDER 4.0 og din tilleggsenhet (f.eks. en dagslyskikkert), noe som er nødvendig for å opprettholde siktepresisjonen.

Merk

Denne funksjonen er bare tilgjengelig i Clip-On-modus.

Trinn

1. Hold inne for å vise menyen.
2. Gå til **Avanserte innstillinger**, og trykk △ eller ▽ for å velge .
3. Trykk på for å gå inn i innstillingsmenyen.
4. Velg , trykk på og trykk på △ eller ▽ for å stille inn størrelsen på menyvisningen.
5. Velg , trykk på og trykk på △ eller ▽ for å bytte kalib-profiler.
6. Velg og trykk på for å redigere navnet på kulepunktet.

   Trykk for å bytte tegn, og trykk △ eller ▽ for å angi hvert tegn.
7. Velg og trykk for å aktivere/deaktivere kalibrering av rekylfølsomhet.

Merk

- Enheten leveres med standard rekylfølsomhet, som passer for de fleste scenarier.
- Hvis du finner ut at den gjeldende rekylfølsomheten ikke er passende, må du aktivere kalibrering av rekylfølsomhet, bli på bildekalibreringssiden, utløse en aktivering og vente til enheten oppdaterer rekylfølsomheten.
- Slå av kalibrering av rekylfølsomhet etter operasjonen.

8. Velg , trykk på og trykk på △ eller ▽ for å angi avstanden til målet.

9. (Alternativt) Velg for å fryse bildet. Du kan også velge for å angi nedtellingstiden for automatisk frysing.
10. Velg og trykk på for å velge X- eller Y-aksen, og trykk deretter på eller or å angi koordinatene til vinduet når målposisjonen.

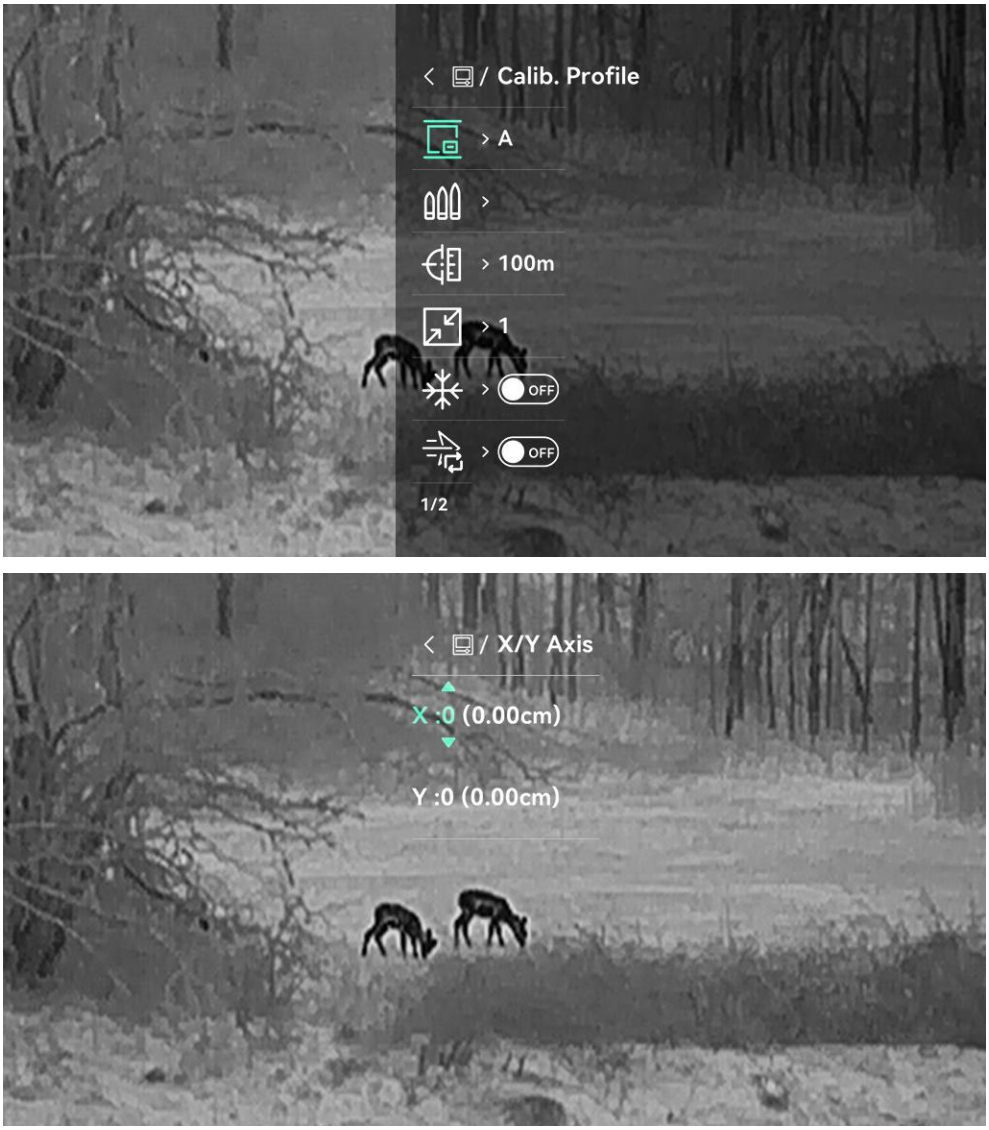

Figur 3-7 Bildekalibrering

11. Hold inne for å avslutte bildekalibreringen.

3.14 Referanselinje

Referanselinjen kan hjelpe deg med å sikte på målet med høy nøyaktighet.

Merk

- Denne funksjonen er bare tilgjengelig i Clip-On-modus.
- På grunn av lover og regler vil direktesendingen bli stanset når referanselinjen er aktivert. Denne meldingen dukker også opp når du går inn i grensesnittet for **ref.linje**. Trykk på en vilkårlig knapp for å lukke den.)
- Når du bytter bildekalibreringsprofiler, vil referanselinjeprofilen som er koblet til bildekalibreringsprofilen bli brukt automatisk.

Før du starter

1. Sett enheten i Clip-On-modus.
2. Aktiver forhåndsopptak av video. Se *Forhåndsopptak av video*.
3. Hold enhetene dine stødige og utløs en aktivering.

Trinn

1. Hold inne for å vise menyen.
2. Gå til **Avanserte innstillinger** for å velge .
3. Trykk på for å gå inn i innstillingsmenyen.
4. Velg for å aktivere videooverlegget. Du kan se den forhåndsinnspilte videoen når du aktiverer denne funksjonen.
5. Velg og for å angi type og farge for referanselinjen.
6. Velg for å angi referanselinjens opasitet.
7. Velg for å justere referanselinjeposisjonen. Trykk på for å bytte **X**- og **Y**-aksens, og trykk på eller for å stille inn koordinatene til referanselinjen sammenfaller med treffpunktet.

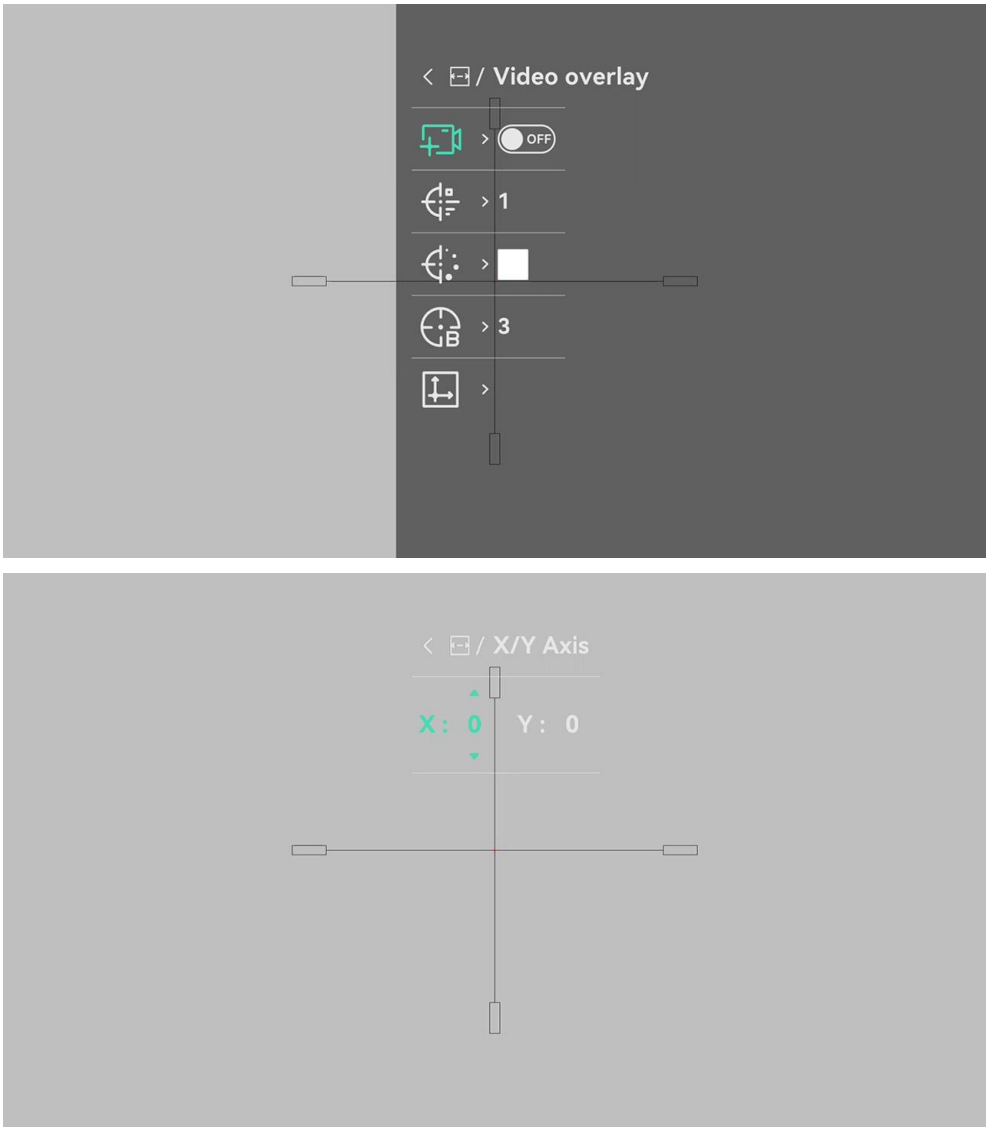

Figur 3-8 Juster referanselinje

8. Utløs en aktivering igjen for å bekrefte at siktepunktet er på linje med treffpunktet.
9. Hold inne for å gå ut av grensesnittet i henhold til meldingen.
   - **OK**: Lagre parametrene og gå ut.
   - **AVBRYT**: Gå ut uten å lagre parametrene.

3.15 Ballistisk beregning for Jakt

Funksjonen hjelper deg å få en bedre opplevelse under ulike forhold. Flere parametere brukes i beregningen for å sikre presisjon og fleksibilitet ved bruk.

Merk

Denne funksjonen er bare tilgjengelig på bestemte modeller i Clip-On-modus. Se på det faktiske produktet for referanse.

Før du starter

Sørg for at du er ferdig med å angi bildekalibrering og referanselinje.

Trinn

1. Hold inne for å vise menyen.
2. Gå til **Avanserte innstillinger**, △ eller ▽ for å velge **Ballistisk beregning**. Trykk på for å gå inn i innstillingsmenyen.
3. Trykk for å aktivere ballistisk beregning.
4. Velg **Siktepunkt farge**. Trykk og trykk △ eller ▽ for å angi siktepunktfarge.
5. Velg , og trykk på for å åpne grensesnittet for parameterkonfigurasjon. Trykk △ eller ▽ for å velge følgende parametere, og trykk for å angi eller legge inn dataene.
   - Dra modell: Angi den kulespesifikke dramodellen, f.eks. G1, G7 og GS.
   - Starthastighet: Hastigheten varierer under ulike forhold.
   - Høyde: Sett denne til normal høyde.
   - Temperatur: Sett denne til normal temperatur.
   - Ballistisk koeffisient: Mål på dens evne til å overvinne luftmotstand.
   - Synshøyde: Avstanden mellom boringen og midten av linsen.
   - Vindretning/vindhastighet: Angi gjeldende vindretning og -hastighet.
6. Trykk på for å bytte siffer, og trykk på △ eller ▽ for å endre tallet.
7. Hold inne for å lagre og avslutte.
8. Trykk på ▽ i sanntidsvisningsgrensesnittet for å slå på laseravstandsmåling, og sikt kursøren mot målet og trykk på ▽ igjen for å måle målavstanden. Skjermen vil vise anbefalt siktepunkt, fallavstand og vindavdrift.
9. (Valgfritt) Gjenta trinnet ovenfor for å justere avstanden *Kalibrer bilde*.

Merk

- Jo flere parametere du spesifiserer, jo mer nøyaktig vil det anbefalte siktepunktet være.

- Fallavstanden og vindavdriften er relatert til inngangsparametrene. Referer til den faktiske situasjonen.
- Kontinuerlig laserrekkevidde er ikke tilgjengelig når du aktiverer ballistisk beregning.

4 Mål avstand

Enheten med en LRF-modul i linsen kan registrere avstanden mellom målet og observasjonsposisjonen med laser.

Før du starter

Når du måler avstanden, må du holde hånden og enheten helt i ro. Bevegelser kan påvirke presisjonen.

Trinn

1. Hold inne for å vise menyen.
2. Gå til **Avanserte innstillinger**, og trykk på △ eller ▽ for å velge .
3. Trykk på for å gå inn i innstillingsmenyen.
4. Gå til for å velge en laserrekkevidde-modus og trykk på for å bekrefte. **Én gang** og **Kontinuerlig** kan velges.
   - **Én gang**: Måler avstanden én gang.
   - **Kontinuerlig**: Måler avstanden kontinuerlig, og målevarigheten kan velges. Resultatet av målingen blir oppdatert hvert sekund.
5. (Valgfritt) Velg og trykk for å aktivere/deaktivere THD-visningen. Når den er aktivert, vil THD (sann horisontal avstand) til målet vises når du utfører laseravstandsmåling.
6. Angi **Avstandsmålingstrådkorsstil** og **Avstandsmålingstrådkorsfarge** etter behov. Trykk for å gå inn i menyen, og trykk △ eller ▽ for å velge stil og farge for avstandsmålingstrådkorset.

Merk

Innstillingene for avstandsmålingstrådkors er kun tilgjengelige på spesifiserte modeller. Se på det faktiske produktet for referanse.

7. Hold inne for å gå tilbake til direktevisningen.
8. Trykk på ▽ for å slå på laseren og sikt mot målet.
9. Trykk på ▽ igjen for å måle avstanden til målet.

Merk

- Dobbelttrykk på ▽ i grensesnittet for direktevisning for å slå av laseravstandsmåling.
- Laserrekkeviddemodus kan ikke stilles inn når ballistisk beregning aktiveres, og kontinuerlig Laserrekkevidde er ikke tilgjengelig.
- Når kontinuerlig laserrekkeviddemåling er i bruk, vil den byttes til én gang etter at ballistisk beregning er aktivert. Når ballistisk beregning er slått av, går laserrekkeviddemodusen tilbake til kontinuerlig.
- Laseravstandsmåling kan ikke aktiveres når enheten har lite batteri.

Resultat

Resultatet av avstandsmålingen vises på bildet.



Figur 4-1 Resultat av avstandsmåling

- Når THD er aktivert, vises den rette linjeavstanden først, etterfulgt av THD. F.eks. er 156yd ovenfor den rette linjeavstanden og ∠136yd er THD.
- Avstandsmålingsresultatet vises som "000" hvis laserrekkevidden mislykkes.

OBS

Laserstrålingen som enheten avgir kan forårsake øyeskader, brannskader eller brennbare stoffer. Før du aktiverer laseravstandsmålerfunksjonen, må du forsikre deg om at det ikke er mennesker eller brennbare stoffer foran laserlinsen, og at laserlinsen ikke er blokkert.

5 Generelle innstillinger

5.1 Angi OSD

Du kan velge om du vil vise OSD-informasjonen i sanntidsvisningsmodus.

Trinn

1. Hold inne for å vise menyen.
2. Gå til **Avanserte innstillinger** for å velge .
3. Trykk på for å gå inn i OSD-innstillingsgrensesnittet.
4. Trykk eller for å velge **Tid**, **Dato**, **Kalib. Profil**, **Batteri** eller **OSD**, og trykk for å slå av eller på det valgte elementet.
5. Hold inne for å lagre og avslutte.

5.1.1 Angi «Ren opptaksmodus»

I OSD-innstillingsgrensesnittet holder du inne og for å aktivere/deaktivere **Ren opptaksmodus**.

I denne modusen vises ingen OSD-informasjon når videoopptak pågår (inkludert rekylaktivert forhåndsopptak av video), selv om **OSD** er aktivert.

5.2 Velg merkelogo

Du kan legge til merkelogo på grensesnittet for sanntidsvisning, opptak og videoer.

Trinn

1. Hold inne for å vise menyen.
2. Gå til **Avanserte innstillinger** for å velge .
3. Trykk på for å aktivere eller deaktivere **Merkelogo**.
4. Hold inne for å lagre innstillingen og avslutte.

Resultat

Merkelogo vises på nedre venstre del av bildet.

5.3 Brenningsforebygging

Unngå direkte sollys og aktiver funksjonen for brannforebygging for å redusere risikoen for sensorskader fra varmen.

Trinn

1. Hold inne for å vise menyen.
2. Gå til **Avanserte innstillinger** for å velge .
3. Trykk på for å aktiver eller deaktivere funksjonen Brenningsforebygging.
4. Hold inne for å lagre innstillingene og lukke menyen.

5.4 Bildetaking og video

5.4.1 Ta bilde

I sanntidsvisningsmodus trykker du på for å ta stillbilde.

Merk

- Når bildet blir tatt, fryser bildet i ett sekund og det vises en melding på skjermen.
- Les *Eksporter filer* for å få info om eksport av lagrede filer.

5.4.2 Velg lyd

Hvis du aktiverer lydfunksjonen, vil lyden bli tatt opp sammen med videoen. Når det er for mye støy i videoen, kan du slå av denne funksjonen.

Trinn

1. Hold inne for å vise menyen.
2. Gå til **Avanserte innstillinger** for å velge .
3. Trykk på for å aktivere eller deaktivere denne funksjonen.
4. Hold inne for å lagre og avslutte.

5.4.3 Innspilling av video

Trinn

1. I grensesnittet for sanntidsvisningen, holder du på △ og starter opptaket.



Figur 5-1 Innspilling av video

2. Hold inne △ igjen for å stoppe opptaket.

Merk

I **Ren opptaksmodus** vises ingen OSD-informasjon når videoopptak pågår. Se ***Angi OSD*** for å aktivere/deaktivere denne modusen.

5.4.4 Forhåndsopptak av video

Når du har aktivert denne funksjonen og valgt opptakstid før rekylen, kan enheten automatisk starte opptaket før rekylen utløses og avslutte opptaket etter at rekylen har utløst.

Merk

Denne funksjonen er bare tilgjengelig i Clip-On-modus.

Trinn

1. Hold inne ☰ for å vise menyen.
2. Gå til ⚙ **Avanserte innstillinger** for å velge P.
3. Trykk på ☰ for å gå inn i innstillingsmenyen. Trykk på △ eller ▽ for å bytte videoopptakstid før og etter rekylaktivering. 5+5 s, 10+10 s, 15+15 s og 15+25 s kan velges. Du kan også velge **AV** for å slå av funksjonen.
4. Hold inne ☰ for å lagre innstillingene og lukke menyen.

Merk

I **Ren opptaksmodus** vises ingen OSD-informasjon når videoopptak pågår. Se *Angi OSD* for å aktivere/deaktivere denne modusen.

5.4.5 Lokalt album

Tatte bilder og innspilte videoer lagres automatisk på enheten, og du kan se filene i lokale album.

Trinn

1. Hold inne for å vise menyen.
2. Trykk på △ eller ▽ for å og trykk på for å bekrefte.

Merk

Albumene er laget automatisk og navngitt etter år + måned. De lokale bildene og videoene fra en viss måned er lagret i det tilsvarende albumet. For eksempel lagres bildene og videoene fra september 2026 i albumet med navnet 202609.

3. Trykk △ eller ▽ for å velge et album, og trykk for å åpne det.
4. Trykk △ eller ▽ for å velge en fil å vise.
5. Trykk på for å vise den valgte filen.

Merk

- Filene er ordnet i kronologisk rekkefølge, med den nyeste øverst. Hvis du ikke finner de sist tatt øyeblikksbildene eller videoene, må du sjekke klokkeslett- og datoinnstillingene på enheten din. Når du ser filer, kan du bytte til andre filer ved å trykke på △ eller ▽.
- Når du ser videoer, kan du trykke på for å spille av eller stoppe videoen.
- For å slette et album eller en fil, kan du trykke på △ + for å hente opp dialogboksen. Slett så albumet eller filen i henhold til meldingen.

5.5 Eksporter filer

5.5.1 Eksporter filer via HIKMICRO Sight

Du kan få tilgang til enhetsalbum og eksportere filer til telefonen din via HIKMICRO Sight.

Før du starter

Installer HIKMICRO Sight på mobiltelefonen din.

Trinn

1. Åpne HIKMICRO Sight og koble enheten din til appen. Se *App-tilkobling*.
2. Trykk på Media for å få tilgang til enhetsalbum.

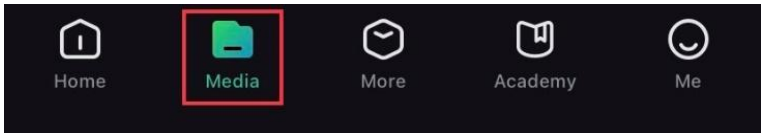

Figur 5-2 Få tilgang til enhetsalbum

3. Trykk på **Lokal** eller **Enhet** for å se bildene og videoene.
   - **Lokalt**: Du kan se de tidligere filene i appen.
   - **Enhet**: Du kan se filene til gjeldende enhet.

Merk

Bildene eller videoene vises kanskje ikke på Enheten. Trekk ned for å oppdatere siden.

4. Trykk for å velge en fil, og trykk på Last ned for å eksportere filen til dine lokale telefonalbum.



Figur 5-3 Eksporter filer

Merk

- Gå til **Meg > Om > Brukerhåndbok** i appen for å se mer detaljerte handlinger.
- Du kan også få tilgang til enhetsalbum ved å trykke på ikonet nederst til venstre i live view-grensesnittet.
- Eksporthandlingen kan variere basert på appoppdateringene. Bruk den faktiske appversjonen som referanse.

5.5.2 Eksporter filer via PC

Denne funksjonen brukes til å eksportere videoer og bilder.

Før du starter

Sørg for at enheten er på når du kobler til kabelen.

Trinn

1. Hold inne for å vise menyen.
2. Gå til **Avanserte innstillinger**, og trykk △ eller ▽ for å velge .
3. Trykk på for å gå inn i konfigurasjonsmenyen.
4. Trykk på △ eller ▽ til velg **USB-minnepinne**.
5. Koble enheten til en datamaskin med Type C-kabelen.

Merk

- Sørg for at enheten er på når du kobler til kabelen.
- Åpne en mappe på datamaskinen og velg disken til enheten. Gå til DCIM-mappen og finn mappen som er navngitt etter ønsket år og måned. Hvis du for eksempel tar et bilde eller spiller inn en video i september 2026, går du til DCIM > 202609 for å finne bildet eller videoen.

6. Velg og kopier filer til datamaskinen.
7. Koble enheten fra PC-en.

Merk

- Enheten viser bilder når du kobler den til en PC. Men funksjoner som opptak og skjermdumping er deaktivert.
- Når du kobler enheten til en datamaskin for første gang, installerer den automatisk driverprogrammet.

6 Systeminnstillinger

6.1 Justere dato

Trinn

1. Hold inne for å vise menyen.
2. Gå til **Avanserte innstillinger** for å velge .
3. Trykk på for å gå inn i konfigurasjonsmenyen.
4. Trykk på for å velge år, måned eller dag som skal stilles inn, og trykk på eller for å endre tallet, trykk deretter på igjen for å avslutte innstillingen.
5. Hold inne for å lagre innstillingene og lukke menyen.

6.2 Stille tiden

Trinn

1. Hold inne for å vise menyen.
2. Gå til **Avanserte innstillinger** for å velge .
3. Trykk på for å gå inn i konfigurasjonsmenyen.
4. Trykk på eller for å bytte klokkesystem. Du kan velge blant 24-timers og 12-timers klokke. Hvis du velger 12-timers klokke, trykker du på og deretter på eller for å velge AM eller PM.
5. Trykk på for å velge time eller minutt, og trykk på eller for å endre tallet.
6. Hold inne for å lagre innstillingene og lukke menyen.

6.3 Velge språk

Du kan velge språk for enheten.

Trinn

1. Hold inne for å vise menyen.
2. Gå til **Avanserte innstillinger** for å velge .
3. Trykk på for å åpne grensesnittet for språkinnstillinger.

4. Trykk på △ eller ▽ for å velge ønsket språk, og trykk på ☰ for å bekrefte.
5. Hold inne ☰ for å lagre innstillingene og lukke menyen.

6.4 Konfigurer enhet

Du kan bytte enheten for avstandsvisning.

Trinn

1. Hold inne ☰ for å vise menyen.
2. Gå til **Avanserte innstillinger** for å velge YD/M.
3. Trykk på ☰ for å gå inn i konfigurasjonsmenyen.
4. Trykk på △ eller ▽ for å velge enhet etter ønske.
5. Hold inne ☰ for å lagre innstillingene og lukke menyen.

6.5 Videoutgang

Enheten støtter casting av skjerm til PC via en UVC-protokollbasert mediaspiller med strømming. Du kan også vise bildet fra enheten på PC-skjermen for detaljer.

Trinn

1. Hold inne ☰ for å vise menyen.
2. Gå til **Avanserte innstillinger** for å velge .
3. Trykk på ☰ for å gå inn i konfigurasjonsmenyen.
4. Trykk på △ eller ▽ for å velge **Digital** og trykk på ☰ for å bekrefte.
5. Hold inne ☰ for å lagre innstillingen og avslutte.
6. Åpne den UVC-protokollbaserte spilleren, og koble enheten til PC-en via Type-C-kabelen.

6.6 Angi passord for skjermlås

For å unngå at uvedkommende får tilgang til enheten, kan du angi en passordkode for låsing av skjermen.

6.6.1 Aktiver passord

Trinn

1. Hold inne for å vise menyen.
2. Gå til **Avanserte innstillinger**, og trykk △ eller ▽ for å velge .
3. Trykk for å aktivere denne funksjonen og gå inn i konfigurasjonsgrensesnittet.
4. Trykk på for å bytte siffer, og trykk på △ eller ▽ for å endre tallet.
5. Hold inne for å lagre innstillingene og lukke menyen.

Resultat

Når passord er aktivert, må du angi passordet når enheten slås på eller vekkes fra standby-modus. Trykk for å bytte siffer, trykk△ eller▽ for å endre tallet, og hold inne å bekrefte.

Merk

Hvis du glemmer passordet, kan du holde△ for å tilbakestille det på låseskjermen. Denne operasjonen krever en tilbakestilling til fabrikkinnstillinger på enheten.

6.6.2 Endre passord

Du kan endre passordet etter behov når det er aktivert.

Trinn

1. Hold inne for å vise menyen.
2. Gå til **Avanserte innstillinger**, og trykk på △ eller ▽ for å velge og trykk på for å bekrefte.
3. Trykk på △ eller ▽ for å velge , og trykk på for å åpne innstillingsgrensesnittet.
4. Trykk på for å bytte siffer, og trykk på △ eller ▽ for å endre tallet.
5. Hold inne for å lagre innstillingene og lukke menyen.

6.7 Vis enhetsinformasjon

Trinn

1. Hold inne for å vise menyen.
2. Gå til **Avanserte innstillinger** for å velge .
3. Trykk på for å vise enhetsinformasjonen, for eksempel versjon, serienummer og tilgjengelig lagringsplass.
4. Hold inne for å avslutte.

6.7.1 Angi enkel menymodus

Skrifter og ikoner forstørres i enkel menymodus for enklere gjenkjenning.

- Når enhetsinformasjonen vises, hold inne og for å gå inn i innstillingene for enkel menymodus.
- Velg «Tilpasset enkel meny» for å angi menyelementene som skal vises i enkel menymodus.
- Når du er i enkel menymodus, holder du inne og på enhetsinformasjonsgrensesnittet for å avslutte det.

6.8 Gjenopprett enheten

Denne funksjonen gjenoppretter kun enhetens grunnleggende innstillinger, som lysstyrke, kontrast, PIP og valgt bildekalibreringsprofil, til standardinnstillingene. Bildekalibrering, referanselinjeparametere og lokale albumdata vil imidlertid ikke bli gjenopprettet.

Trinn

1. Hold inne for å vise menyen.
2. Gå til **Avanserte innstillinger** for å velge .
3. Trykk på for å tilbakestille enheten til standardinnstillingene i henhold til meldingene.

6.9 Tilbakestill enhet

Denne funksjonen sletter alt innhold og alle innstillinger, inkludert grunnleggende innstillinger, lagring, passord, hotspot-passord og bildekalibrering.

Trinn

1. Hold inne for å vise menyen.
2. Gå til **Avanserte innstillinger** for å velge .
3. Trykk på for å tilbakestille enheten til standardinnstillingene i henhold til meldingene.

7 Vanlige spørsmål

7.1 Hvorfor er skjermen av?

Kontroller om enheten har lavt batteri. Sjekk skjermen på nytt etter å ha ladet enheten i fem minutter.

7.2 Bildetaking eller opptak mislykkes. Hva er problemet?

Kontroller følgende elementer.

- Er enheten koblet til datamaskinen? Bildetaking eller opptak er deaktivert i denne statusen.
- Er lagringsplassen full?
- Har enheten lavt batteri?

7.3 Hvorfor klarer ikke datamaskinen å identifisere enheten?

Kontroller følgende elementer.

- Hvorvidt USB-tilkoblingsmodusen er **USB-minnepinne**.
- Er enheten koblet til datamaskinen med den medfølgende USB-kabelen?
- Hvis du bruker en annen USB-kabel, må kabelen ikke være lengre enn én meter.

Juridisk informasjon

©Hangzhou Microimage Software Co., Ltd. Med enerett.

Om denne Brukerhåndboken

Denne brukerhåndboken forklarer hvordan produktet skal brukes og vedlikeholdes. Bilder, tabeller og all annen informasjon er kun ment som beskrivelser og forklaringer. Informasjonen i brukerhåndboken kan bli endret uten varsel, f.eks. på grunn av fastvareoppdateringer. Du finner den nyeste versjonen av denne håndboken på nettstedet til HIKMICRO (www.hikmicrotech.com/).

Bruk denne håndboken i kombinasjon med hjelp fra profesjonelle fagfolk når du bruker produktet.

Varemerkeinformasjon

HIKMICRO og andre av HIKMICROs varemerker og logoer eies av HIKMICRO i forskjellige jurisdiksjoner.

Andre varemerker og logoer som presenteres, tilhører sine respektive eiere.

Erklæring om åpen kildekode-programvare

Dette produktet kan ikke lanseres uten bidrag fra åpen kildekode-programvare. Vi respekterer andres immaterielle rettigheter, har etablert og vil fortsette å forbedre vårt system for å sikre overholdelse av åpen kildekode. Du kan kontakte oss for å få tak i denne produktets åpen kildekode-erklæring og Copyleft-kildekode.

JURIDISK INFORMASJON

DENNE HÅNDBOKEN OG PRODUKTET DEN GJELDER FOR (MASKINVARE, FASTVARE OG PROGRAMVARE) LEVERES «SOM DET ER», INKLUDERT ALLE FEIL OG MANGLER, TIL DEN GRAD DETTE TILLATES AV GJELDENDE LOVVERK. HIKMICRO GIR INGEN GARANTIER, HVERKEN DIREKTE ELLER UNDERFORSTÅTTE, OM BLANT ANNET SALGBARHET, TILFREDSSTILLENDE KVALITET ELLER EGNETHET FOR SPESIFIKKE FORMÅL. ALL BRUK AV PRODUKTET SKJER UTELUKKENDE PÅ DIN EGEN RISIKO. HIKMICRO ER IKKE UNDER NOEN OMSTENDIGHETER ANSVARLIGE OVERFOR DEG FOR EVENTUELLE SPESIELLE SKADER. FØLGESKADER, TILFELDIGE SKADER ELLER INDIREKTE SKADER, INKLUDERT BLANT ANNET TAP AV FORTJENESTE, AVBRUDD I

FORRETNINGSDRIFT, TAP AV DATA, SKADER PÅ DATASYSTEMER ELLER TAP AV DOKUMENTASJON SOM OPPSTÅR I FORBINDELSE MED BRUKEN AV DETTE PRODUKTET, UAVHENGIG AV OM DETTE SKJER GRUNNET KONTRAKTSBRUDD, FORSØMMELSE, PRODUKTFEIL ELLER ANNET, SELV NÅR HIKMICRO HAR BLITT VARSLET OM AT SLIKE SKADER KAN OPPSTÅ.

DU ERKJENNER AT SIKKERHETSRISIKOER LIGGER I INTERNETTS NATUR, OG AT HIKMICRO IKKE TAR NOE ANSVAR FOR UNORMAL DRIFT, LEKKASJER AV PERSONVERN ELLER ANDRE SKADER SOM FØLGER AV CYBERANGREP, VIRUSINFISERING ELLER ANDRE INTERNETTRISIKOER. IMIDLERTID VIL HIKMICRO LEVERER TIDLIG TEKNISK SUPPORT HVIS NØDVENDIG.

DU GODTAR Å BRUKE DETTE PRODUKTET I SAMSVAR MED ALLE GJELDENDE LOVER, OG AT DU ER ENEANSVARLIG FOR Å FORSIKRE DEG OM AT DIN BRUK SKJER I SAMSVAR MED GJELDENDE LOVER. SPESIFIKT NEVNES AT DU ER ANSVARLIG FOR Å BRUKE DETTE PRODUKTET PÅ EN MÅTE SOM IKKE KRENKER RETTIGHETENE TIL TREDJEPARTER, BLANT ANNET RETT TIL PUBLISERING, IMMATERIELLE EIENDOMSRETTIGHETER ELLER LOVER OM DATABESKYTTELSE OG PERSONVERN. DU MÅ IKKE BRUKE DETTE PRODUKTET TIL ULOVLIG JAKT PÅ DYR, BRUDD PÅ PRIVATLIVETS FRED ELLER ANDRE FORMÅL SOM ER ULOVLIGE ELLER STRIDER MOT OFFENTLIGHETENS INTERESSER. DU SKAL IKKE BRUKE PRODUKTET TIL ULOVLIGE FORMÅL, SÅNN SOM UTVIKLING ELLER PRODUKSJON AV MASSEØDELEGGELSESVÅPEN, UTVIKLING ELLER PRODUKSJON AV KJEMISKE OG BIOLOGISKE VÅPEN, ENHVER FORM FOR AKTIVITET KNYTTET TIL KJERNEVÅPEN ELLER UTRYGG BRUK AV KJERNEFYSISK MATERIALE ELLER I FORBINDELSE MED BRUDD PÅ MENNESKERETTIGHETENE.

OVERHOLD ALLE FORBUD OG PÅBUD I ALLE GJELDENDE LOVER OG REGLER, SPESIELT LOKALE LOVER FOR VÅPEN OG/ELLER JAKT. GJØR DEG ALLTID KJENT MED NASJONALE REGLER OG KRAV FØR DU KJØPER ELLER BRUKER DETTE PRODUKTET. DU KAN VÆRE PÅLAGT Å SØKE OM TILLATELSER, SERTIFIKATER OG/ELLER LISENSER FØR DU KJØPER, SELGER, MARKEDSFØRER OG/ELLER BRUKER DETTE PRODUKTET. HIKMICRO SKAL IKKE VÆRE ANSVARLIG FOR NOEN SLIK ULOVLIG ELLER UPASSENDE KJØP, SALG, MARKEDSFØRING OG BRUK AV SLUTTBRUKER, OG SPESIELLE, TILFELDIGE ELLER INDIREKTE SKADER ELLER FØLGESKADER SOM OPPSTÅR FRA DETTE.

HVIS DET OPPSTÅR KONFLIKTER MELLOM BRUKERHÅNDBOKEN OG GJELDENDE LOVVERK, ER DET SISTNEVNTE SOM GJELDER.

Regulatorisk informasjon

Disse klausulene gjelder kun for produktene med det tilsvarende merket eller informasjonen.

Samsvarserklæring for EU

Dette produktet og – hvis aktuelt – også det medfølgende tilbehøret er merket med «CE» og oppfyller dermed de gjeldende harmoniserte europeiske standardene som er oppført i direktiv 2014/30/EU (EMCD), direktiv 2011/65/EU (RoHS) og direktiv 2014/53/EU.

Hangzhou Microimage Software Co., Ltd. erklærer herved at denne enheten (se etiketten) er i samsvar med direktiv 2014/53/EU.

Den fullstendige teksten i EU-erklæringen er tilgjengelig på følgende internettadresse:
https://www.hikmicrotech.com/en/support/download-center/declaration-of-conformity/

Frekvensbånd og strøm (for CE)

Frekvensbåndene og sendeeffekten (utstrålt og/eller ledet) nominelle grenser som gjelder for følgende radioutstyr, er som følger:
Wi-Fi 2,4 GHz (2,4 GHz til 2,4835 GHz), 20 dBm
Wi-Fi 5 GHz (5,18 GHz til 5,24 GHz): 23 dBm
Wi-Fi 5 GHz (5,745 GHz til 5,825 GHz): 14 dBm

Informasjon om RF-eksponering

Denne enheten er testet og oppfyller gjeldende grenser for eksponering av radiofrekvens (RF).

For enheter uten medlevert strømadapter brukes et strømadapter fra en kvalifisert produsent. Les produktinformasjonen for mer informasjon om strømkravene.

For enheter uten medlevert batteri brukes et batteri fra en kvalifisert produsent. Se produktspesifikasjonene for detaljer om batterikrav.

Direktiv 2012/19/EU (WEEE-direktiv): Produkter som er merket med dette symbolet kan ikke kastes som restavfall i EU. Produktet skal returneres for resirkulering, enten til en forhandler/leverandør eller på en miljøstasjon eller et lignende, godkjent mottakssted. For mer informasjon, se www.recyclethis.info



Forordning (EU) 2023/1542 (batteriforordning): Dette produktet inneholder et batteri og er i samsvar med forordning (EU) 2023/1542. Batteriet kan ikke kastes som restavfall i EU. Se produktinformasjonen for spesifikk informasjon om batteriet. Batteriet er merket med dette symbolet, som også kan inneholde bokstaver for å indikere at det inneholder kadmium (Cd) eller bly (Pb). Batteriet skal returneres for resirkulering, enten til en forhandler/leverandør eller til et godkjent mottakssted. For mer informasjon, se www.recyclethis.info.

Beskrivelse av symbol

Symbolene som vises i dette dokumentet er definert på følgende måte.

Symbol	Beskrivelse
 Merk	Gir tilleggsinformasjon for å fremheve eller supplere viktige punkter i hovedteksten.
 OBS	Angir en mulig farlig situasjon som, hvis den ikke unngås, kan føre til skader på utstyret, tapte data, redusert ytelse eller uventede resultater.
 Fare	Angir en fare som høyt risikonivå som, hvis den ikke unngås, kan føre til dødsfall eller alvorlige personskader.

Sikkerhetsinstrukser

Formålet med disse instruksjonene er at brukeren skal kunne bruke produktet riktig for å unngå skade og tap av eiendom. Les alle sikkerhetsinstruksjonene nøye før bruk.

Transport

- Enheten skal oppbevares i den originale emballasjen (eller lignende) under transport.
- Oppbevar all emballasje etter åpning for fremtidig bruk. I tilfelle det oppstår feil, må du returnere enheten til fabrikken i den originale emballasjen. Transport uten den originale emballasjen kan føre til skader på enheter, et ansvar som ikke dekkes av selskapet.
- Produktet må ikke slippes i bakken eller utsettes for fysiske støt. Hold enheten borte fra magnetiske forstyrrelser.

Strømforsyning

- Hvis det følger med en strømadapter i enhetspakken, bruk kun den medfølgende adapteren. Hvis det ikke følger med strømadapter, sørg for at strømadapteren eller annen strømforsyning samsvarer med begrenset strømkilde. Se produktetiketten for utgangsparametre for strømforsyningen.
- Effekten levert av laderen må være mellom minimum 5,5 watt som kreves av radioutstyret, og maksimum 7,0 watt for å oppnå maksimal ladehastighet.
- Sørg for at kontakten er satt riktig inn i stikkontakten.
- Koble IKKE flere enheter til ett strømadapter. Overbelastning av adaptere kan føre til overoppheting og brannfare.

Batteri

- Enheten støtter uttakbart li-ion-batteri. Den begrensede ladespenningen til batteriet er 4,4 V. Batterikapasiteten er 3,85 V / 4 Ah (15,4 Wh).
- FORSIKTIG: Det kan oppstå eksplosjonsfare hvis batteriet blir skiftet ut med feil type batteri. Erstatt det kun med samme eller tilsvarende type.
- Batterier med feil størrelse kan ikke installeres, og de kan forårsake unormal nedstenging.
- Uriktig utskiftning av batteriet med feil type kan ødelegge en sikkerhetsinnretning (ved f.eks. enkelte litiumbatterityper).
- Kjøp batteriet som anbefales av produsenten hvis nødvendig.
- Batteriene som er kjøpt av brukere må overholde de relevante internasjonale standardene for batterisikkerhet (f.eks. EN/IEC-

standarder).

- Bruk batterier levert av en godkjent produsent. Se produktspesifikasjonene for detaljer om batterikrav.
- Kast brukte batterier i samsvar med instruksjonene.
- FORSIKTIG: Det er fare for kortslutning, brann eller eksplosjon hvis batteriet er skadet. Hyppig bruk, fall, støt, korrosjon eller komprimering av batteriet kan forårsake skader som sprukket kasse, løse plater eller lekkasje av innvendig væske eller gass osv.
- Hvis batteriet er skadet, må du slutte å bruke det umiddelbart og kaste det i henhold til instruksjonene.
- Ta ut batteriet dersom du ikke skal bruke enheten på en lang stund.
- Ved langvarig lagring må batteriet fullades hver 3. måned for å bevare batterikvaliteten. Hvis ikke kan det oppstå skader.
- Sørg for at batteritemperaturen er mellom 0 °C til 45 °C (32 °F til 113 °F) under lading.
- Batteriet må ikke kastes i ild eller en varm ovn, og det må heller ikke knuses eller deles da dette kan føre til eksplosjon.
- Batteriet må ikke utsettes for ekstremt høy temperatur eller et miljø med lavt lufttrykk, da dette kan forårsake eksplosjon eller lekkasje av brennbar væske eller gass.
- Bekreft at det ikke finnes brennbart materiale innenfor 2 m fra laderen under lading.
- IKKE plasser enheten med batteri eller batteriet alene i nærheten av oppvarming eller åpen ild. Unngå direkte sollys.
- IKKE plasser batteriet i nærheten av barn.
- IKKE svelg batteriet for å unngå kjemiske brannskader.
- Dette produktet inneholder et myntbatteri. Hvis knappecellebatteriet svelges, kan man få innvendige brannskader i løpet av to timer, og det kan være dødelig.
- Dersom batterirommet ikke lukkes ordentlig, må bruken av produktet opphøre og det må holdes utenfor barns rekkevidde.
- Dersom du tror batterier kan ha blitt svelget eller plassert inne i en kroppsdel, må du umiddelbart kontakte lege.

Vedlikehold

- Hvis produktet ikke fungerer som det skal, må du kontakte forhandleren eller nærmeste servicesenter. Vi har ikke noe som helst ansvar for problemer forbundet med uautorisert reparasjon eller vedlikehold.
- Sørg for at strømmen er koblet fra før enheten demonteres og repareres av fagfolk.
- Sjekk de optiske overflatene på objektivet, okularet, avstandsmåleren osv. Fjern om nødvendig støv og sand fra optikken ved hjelp av verktøy

og løsemidler spesielt designet for dette formålet (det er å foretrekke å bruke en berøringsfri metode).

- Tørk av de ytre overflatene på metalldeler, plastdeler og silikonkomponenter med en ren og myk klut. Ikke bruk kjemisk aktive stoffer, løsemidler osv., da disse kan skade malingen.
- Rengjør de elektriske kontaktene på batteriet på enheten med et fettfritt organisk løsemiddel.
- Hvis enheten brukes på måter som ikke støttes av produsenten, kan enheten og funksjonene dens forringes.

Bruksomgivelser

- Sørg for at bruksomgivelsene oppfyller kravene til enheten. Driftstemperaturen skal være -30 °C til 55 °C (-22 °F til 131 °F), og driftsluftfuktigheten skal være fra 5 % til 95 %.
- IKKE eksponer enheten for høy elektromagnetisk stråling eller støvete miljøer.
- Linsen må IKKE rettes mot solen eller andre sterke lyskilder.
- Plasser enheten i et tørt og godt ventilert miljø.
- Når laserutstyr er i bruk, må det sørges for at enhetens linse ikke eksponeres for laserstrålen for å unngå at den brenner ut.
- Unngå å sette utstyret på vibrerende overflater eller på steder hvor det kan utsettes for sjokk (hvis dette glemmes, kan utstyret skades).
- Dette utstyret er ikke egnet for bruk på steder hvor det er mulighet for at barn oppholder seg.

Nød

Hvis det kommer røyk, lukt eller støy fra enheten, må du øyeblikkelig skru av strømmen, trekke ut strømledningen og kontakte et servicesenter.

Laser



Når laserutstyr er i bruk, må det sørges for at enhetens linse ikke eksponeres for laserstrålen for å unngå at den brenner ut. Laserstrålingen som enheten avgir kan forårsake øyeskader, brannskader eller brennbare stoffer. Før du aktiverer laseravstandsmålerfunksjonen, må du forsikre deg om at det ikke er mennesker eller brennbare stoffer foran laserlinsen, og at laserlinsen ikke er blokkert. Ikke plasser utstyret i nærheten av mindreårige. Dette laserproduktet er klassifisert som klasse 1

laserprodukt og forbrukerlaserprodukt i henhold til IEC 60825-1:2014, EN 60825-1:2014+A11:2021 og EN 50689:2021.

BEGRENSET GARANTI

Skann QR-koden for produktgarantien.

Produsentens adresse

Rom 313, enhet B, bygning 2, 399 Danfeng-veien, Xixing Subdistrict,Binjiang-distriktet, Hangzhou, Zhejiang 310052, Kina

Hangzhou Microimage Software Co., Ltd.

MERKNAD OM SAMSVAR: Produktene i termoserien kan bli underlagt eksportkontroller i forskjellige land eller regioner, inkludert, uten begrensning, USA, Den europeiske union, Storbritannia og Nord-Irland og/eller andre medlemsland i Wassenaar-avtalen. Snakk med din profesjonelle juridiske ekspert eller samsvarsekspert, eller lokale myndigheter for eventuelle nødvendige eksportlisenskrav hvis du ønsker å overføre, eksportere, re-eksportere termoserie-produkter mellom forskjellige land.



Hikmicro Hunting.Global

HIKMICRO Outdoor

www.hikmicrotech.com

Hikmicro Hunting.Global

HIKMICRO Hunting.Global

support@hikmicrotech.com

UD48647B