HIKMICRO

Benutzerhandbuch

Wärmebildfernrohr

STELLAR 4.0-SERIE

V6.3.0 202610

Kontakt

INHALT

1 Überblick....1
1.1 Hauptfunktion....1
1.2 Aufbau....1
2 Vorbereitung....5
2.1 Kabelanschluss....5
2.2 Akku einsetzen....5
2.2.1 Akku-Anleitung....5
2.2.2 Einsetzen der Batterien....6
2.3 Gerät montieren....6
2.3.1 Installation des schienenmontierten Modells....6
2.3.2 Schnellinstallation für Modelle mit Montagering....8
2.3.3 Normale Installation für Modelle mit Montagering....9
2.4 Ein-/Ausschalten....11
2.5 Auto. Bildschirm aus....12
2.6 Beschreibung des Menüs....13
2.7 App-Verbindung....14
2.8 Firmware-Status....15
2.8.1 Firmware-Status prüfen....15
2.8.2 Gerät aktualisieren....15
2.9 Nullstellung (Übersicht)....16
3 Bildeinstellungen....18
3.1 Dioptrien einstellen....18
3.2 Fokus einstellen....18
3.3 Helligkeit einstellen....19
3.4 Kontrast einstellen....19
3.5 Farbtemperatur einstellen....19
3.6 Schärfe einstellen....21
3.7 Paletten einstellen....22
3.7.1 Benutzerdefinierte aktivierte Paletten....22
3.7.2 Paletten umsch.....22
3.8 Digitalzoom einstellen....26
3.9 Flachfeldkorrektur....26
3.10 Defekte Pixel korrigieren....26
3.11 Bild-im-Bild-Modus einstellen....27
3.12 Neigungsskala einstellen....28
4 Nullstellung....30
4.1 Fadenkreuzmodus einstellen....30
4.2 Auswählen von Nullstellung von Profilen....30
4.3 Fadenkreuz festlegen....31
4.4 Fadenkreuz korrigieren....33

4.4.1 Fadenkreuz am Gerät korrigieren 33
4.4.2 Fadenkreuz über HIKMICRO Sight korrigieren 36
4.5 Ballistische Berechnung für die Jagd 37
5 Entfernung messen 40
6 Allgemeine Einstellungen 43
6.1 OSD einstellen 43
6.1.1 Reinen Aufnahmemodus einstellen 43
6.2 Markenlogo festlegen 43
6.3 Einbrennschutz 44
6.4 Erfassen und Video 45
6.4.1 Bild erfassen 45
6.4.2 Audio einstellen 45
6.4.3 Video aufnehmen 45
6.4.4 Video voraufzeichnen 46
6.4.5 Lokales Album 47
6.5 Dateien exportieren 48
6.5.1 Dateien über HIKMICRO Sight exportieren 48
6.5.2 Dateien über PC exportieren 49
6.6 Anzeige Richtung 49
6.6.1 Kompass einschalten 50
6.6.2 Kalibrierung Kompass 50
6.6.3 Magnetische Deklinationskorrektur 52
6.7 Geografischer Standort Anzeige 53
7 Systemeinstellungen 54
7.1 Datum anpassen 54
7.2 Zeit synchronisieren 54
7.3 Sprache einstellen 54
7.4 Einheit einstellen 55
7.5 Gerätebildschirm an den PC übertragen 55
7.6 Passcode für Bildschirmsperre festlegen 56
7.6.1 Passcode aktivieren 56
7.6.2 Zugangscode ändern 56
7.7 Gerätedaten anzeigen 57
7.7.1 Einfachen Menümodus einstellen 57
7.8 Gerät wiederherstellen 57
7.9 Gerät zurücksetzen 58
8 Häufig gestellte Fragen 59
8.1 Warum ist der Bildschirm ausgeschaltet? 59
8.2 Das Bild ist nicht scharf, wie kann es eingestellt werden? 59
8.3 Aufnahme oder Aufzeichnung schlägt fehl. Welches Problem liegt vor? 59
8.4 Warum erkennt der PC das Gerät nicht? 59

1 Überblick

Das Wärmebild-Zielfernrohr HIKMICRO STELLAR 4.0 wurde für klare und zuverlässige Beobachtungen unter anspruchsvollen Bedingungen entwickelt. Mit einem Sensor mit bis zu 1280 × 1024 Pixeln, < 12 mK NETD und einem 75-mm-Objektiv liefert es detaillierte Wärmebilder für zuverlässige Zielidentifizierungen. Die 3,0- / 3,5-fache Basisvergrößerung und das Design mit integriertem Laser-Entfernungsmesser (LRF) bieten ein praktisches und intuitives Seh- und Entfernungsmessungserlebnis. Die präzisen Bedienelemente und die Kompatibilität mit der Schienenmontage unterstützen zudem einen reibungslosen und zuverlässigen Betrieb.

1.1 Hauptfunktion

- **Image Pro 4.0**: Ausgestattet mit dem Image Pro 4.0-Bildgebungsalgorithmus liefert STELLAR 4.0 feinste Details von Tiermerkmalen und mehrschichtige Hintergründe mit weniger Rauschen.
- **Intelligent Zoom**: Intelligent Zoom nutzt verbesserte KI-Algorithmen, um die Bildschärfe und feine Details beim Heranzoomen zu optimieren und gleichzeitig glattere, flüssigere Zoomübergänge zu ermöglichen. In Kombination mit dem intuitiven Design des rückseitigen Vergrößerungsrings wirkt das Zoomen natürlich und mühelos.
- **HSIS (HIKMICRO Shutterloses Bildsystem)**: Die Shutterless-Technologie ist mit allen Modellen von STELLAR 4.0 verfügbar. Dadurch entfällt die Notwendigkeit regelmäßiger Kalibrierungspausen, was eine ununterbrochene Fokussierung im Einsatz gewährleistet.
- **Einfaches Menü:** Das „Einfache Menü“ reduziert unnötige Einstellungen und behält nur die Hauptfunktionen bei, um die Bedienung zu vereinfachen.

1.2 Aufbau

Hinweis

- Das Aussehen kann je nach Modell variieren. Bitte nehmen Sie das tatsächliche Produkt als Referenz.
- Die Bilder in diesem Handbuch dienen nur der Veranschaulichung. Das

tatsächliche Produkt kann anders aussehen.

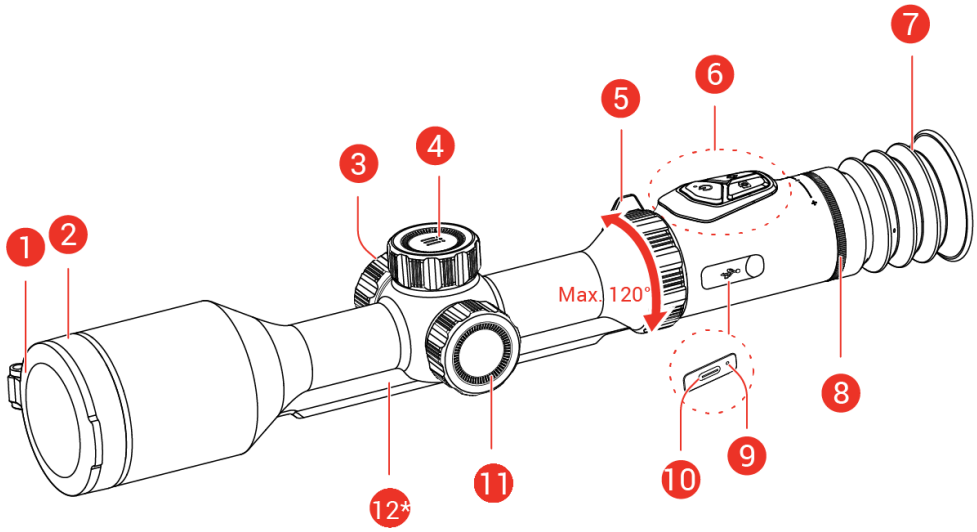

Abbildung 1-1 Erscheinungsbild des schienenmontierten Modells

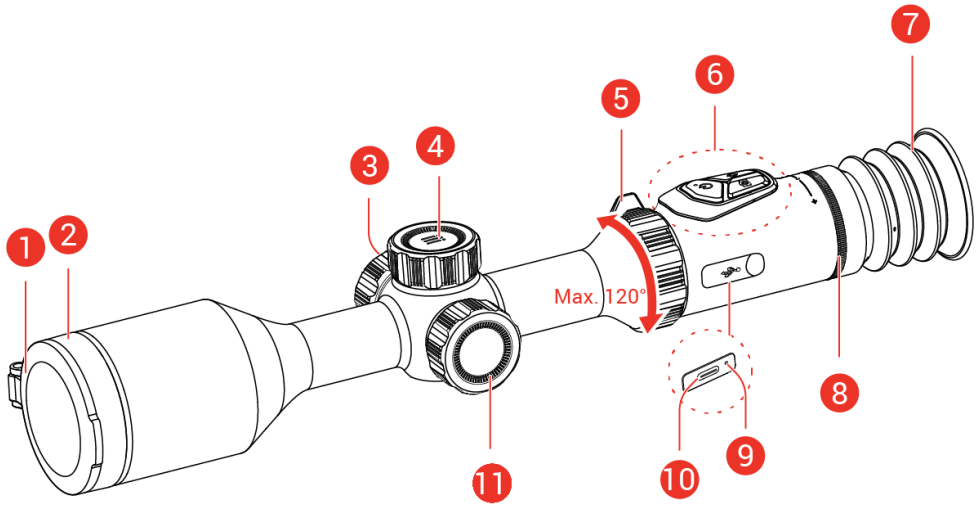

Abbildung 1-2 Erscheinungsbild des Modells mit Montagering

Tabelle 1-1 Beschreibung der Komponenten

Nr.	Komponente	Beschreibung
1	Objektivdeckel	Schützt das Objektiv.
2	Wärmebildobjektiv	Für Wärmebildaufnahmen.
	Laser-Entfernungsmesser	LRF-Modul im Objektiv. Messen Sie die Entfernung zum Ziel mit dem Laser. ** Das LRF-Modul kann je nach Gerätemodell variieren.*
3	Akkufach	Zum Halten der Akkus.
4	Rad	Zur Auswahl von Funktionen und Parametern
5	Digitaler Zoomring	Drehen, um Digitalzoom zu justieren.

Nr.	Komponente	Beschreibung
6	Schaltflächen	Zum Einstellen von Funktionen und Parametern.
7	Okular	Das dem Auge am nächsten liegende Teil, um das Ziel zu sehen.
8	Dioptrieneinstellring	Stellt die Dioptrieneinstellung ein.
9	Ladezustandsanzeige	Zeigt den Ladestatus des Geräts an. ● Blinkt rot und grün: Es ist ein Fehler aufgetreten. ● Leuchtet rot: Ladezyklus. ● Leuchtet Grün: Vollständig aufgeladen.
10	Type-C-Schnittstelle	Schließen Sie das Gerät an die Stromversorgung an oder übertragen Sie Daten mit einem Type-C-Kabel.
11	Fokusrad	Stellen Sie den Fokus ein, um die Ziele klar zu erkennen.
12	Schiene *(Schienenmontiertes Modell)*	Zur Montage des Geräts mittels der Schnellverschluss-Sattelhalterung.

Schaltfläche Beschreibung

Tabelle 1-2 Schaltfläche Beschreibung

Symbol	Taste	Funktion
	Ein/Aus	● Drücken: Standby-Modus/Gerät aufwecken. ● Gedrückt halten: Ein/Ausschalten.
	Aufnahme	● Drücken: Schnappschüsse aufnehmen. ● Gedrückt halten: Starten/stoppen der Videoaufnahme.
	Laser-Taste	● Drücken: Die Laser-Entfernungsmessung einschalten. ● Doppelklick: Die Laser-Entfernungsmessung ausschalten. ● Gedrückt halten: Ungleichmäßigkeit der Anzeige korrigieren (Flat Field Calibration, FFC).
	Rad	Nicht-Menümodus: ● Drücken: Paletten umschalten. ● Gedrückt halten: Rufen Sie das Menü auf. Menümodus:

		● Drücken: Parameter bestätigen/einstellen. ● Gedrückt halten: Speichern und Menü verlassen. ● Rotieren: Nach oben/unten wechseln.
	Erfassen + Laser	Gedrückt halten, um das Rad zu sperren/entsperren.

Hinweis

- Die Betriebsanzeige leuchtet rot, wenn das Gerät eingeschaltet ist.
- Drehen Sie den digitalen Zoomring bis zu 120°. Überschreiten Sie diese Positionsgrenze nicht, da dies zu Schäden am Gerät führen kann.
- Wenn Sie bei aktivierter Funktion „Auto. Bildschirm aus“ drücken, um in den Standby-Modus zu wechseln, können Sie für das Aufwecken des Geräts dieses auch neigen oder drehen. Im Abschnitt ***Auto. Bildschirm aus*** erhalten Sie Informationen zu den detaillierten Abläufen.
- Wenn das Rad gesperrt/entsperrt ist, wird das Symbol / angezeigt.
- Wenn das Rad gesperrt ist, sind die Menütaste und das Rad nicht verfügbar.

2 Vorbereitung

2.1 Kabelanschluss

Verbinden Sie Gerät und Netzadapter über ein USB-Type-C-Kabel, um das Gerät mit Strom zu versorgen. Alternativ können Sie das Gerät mit einem PC verbinden, um Dateien zu exportieren.

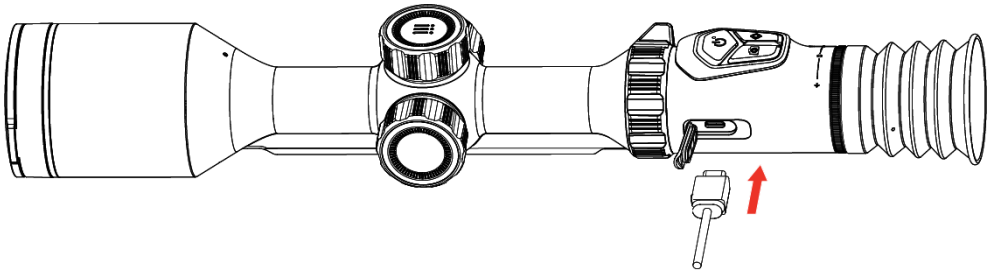

Abbildung 2-1 Kabelanschluss

Hinweis

- Laden Sie das Gerät vor der ersten Verwendung mehr als 6,5 Stunden lang auf.
- Nur der eingebaute Akku wird über das Typ-C-Kabel aufgeladen. Verwenden Sie das mitgelieferte Netzteil zum Aufladen des Akkus.
- Die Priorität für die Stromversorgung liegt zunächst beim externen Akku, gefolgt vom eingebauten Akku.
- → oben auf dem Akkusymbol / auf dem Bildschirm bedeutet, dass das Gerät derzeit über den integrierten Akku/einen externen Akku mit Strom versorgt wird.

2.2 Akku einsetzen

2.2.1 Akku-Anleitung

- Nehmen Sie den externen Akku heraus, wenn das Gerät längere Zeit nicht benutzt wird.
- Die externe wiederaufladbare Batterie ist vom Typ 18650 und die Batteriegröße beträgt 19 mm × 70 mm. Die Nennspannung beträgt 3,6 V und die Akkukapazität beträgt 3200 mAh.
- Der eingebaute Batterietyp ist eine Lithiumbatterie, und die Batteriegröße beträgt 23 mm × 67 mm. Die Nennspannung beträgt 3,6 V, und die Nennkapazität beträgt 3350 mAh.

2.2.2 Einsetzen der Batterien

Batterie ins Batteriefach einlegen.

Schritte

1. Drehen Sie die Batterieabdeckung gegen den Uhrzeigersinn, um sie zu lösen.

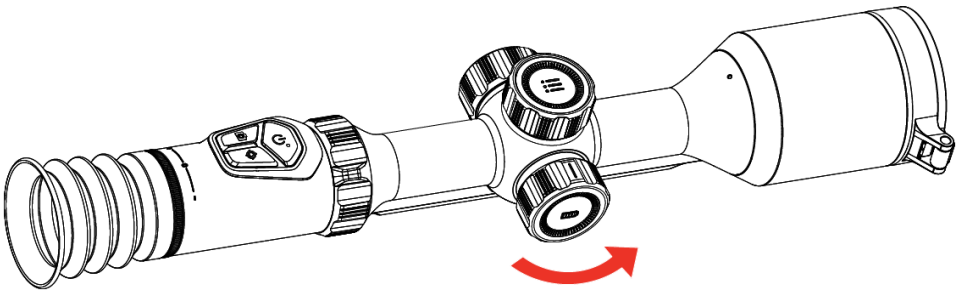

Abbildung 2-2 Abdeckung lösen

2. Setzen Sie den Akku in das Akkufach mit dem Pluspol nach innen zeigend ein.

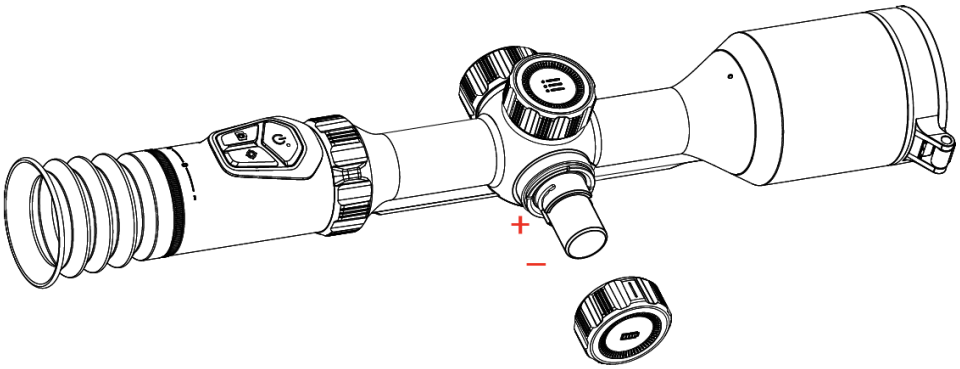

Abbildung 2-3 Einlegen der Batterie

3. Drehen Sie den Akkufachdeckel im Uhrzeigersinn, um ihn zu fixieren.

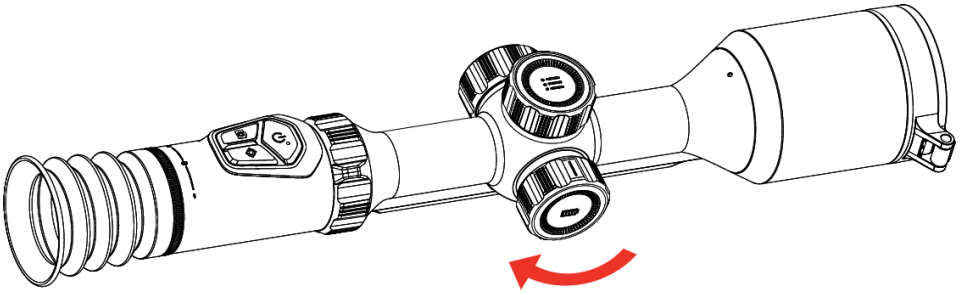

Abbildung 2-4 Abdeckung festziehen

2.3 Gerät montieren

2.3.1 Installation des schienenmontierten Modells

Schritte:

1. Setzen Sie drei Gleitmuttern in die Schiene ein und befestigen Sie die Schnellverschluss-Sattelhalterung auf der Schiene. Richten Sie die drei Gleitmuttern an den Löchern der Schnellverschluss-Sattelhalterung aus.

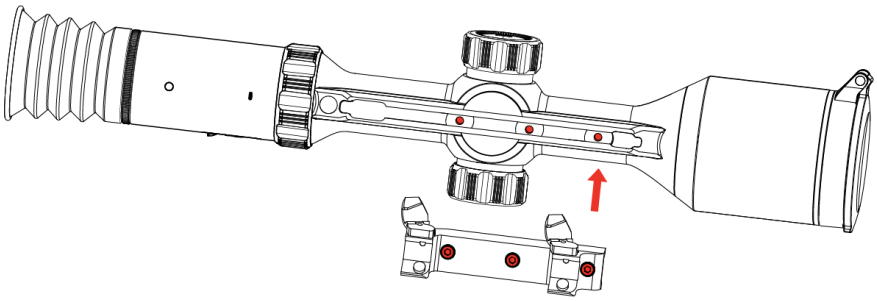

Abbildung 2-5 Ausrichten der Muttern an den Löchern

2. Montieren Sie die Schnellverschluss-Sattelhalterung an der Schiene, indem Sie Schrauben durch die Löcher eindrehen.

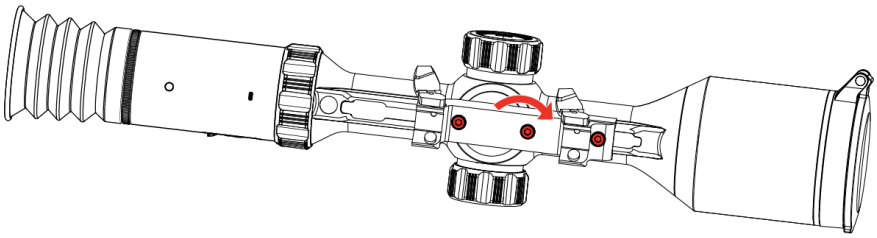

Abbildung 2-6 Festziehen der Schrauben

3. Setzen Sie die Schnellverschluss-Sattelhalterung in die vier Aussparungen am Rohr ein.

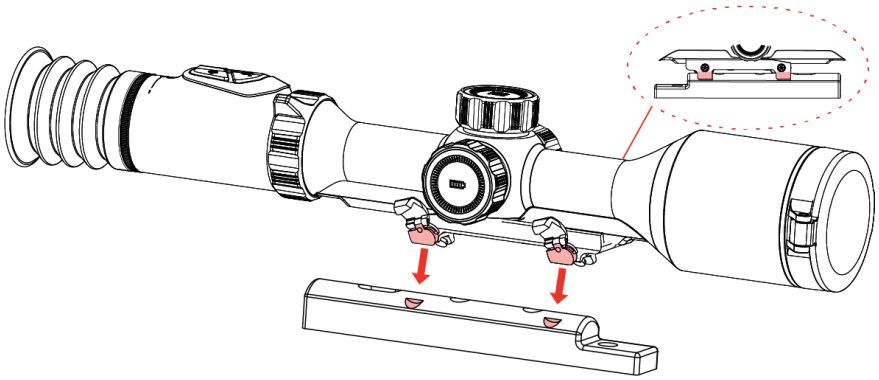

Abbildung 2-7 Einstellen der Sattelhalterung

4. Drehen Sie beide Verriegelungshebel, bis sie in den Aussparungen einrasten.

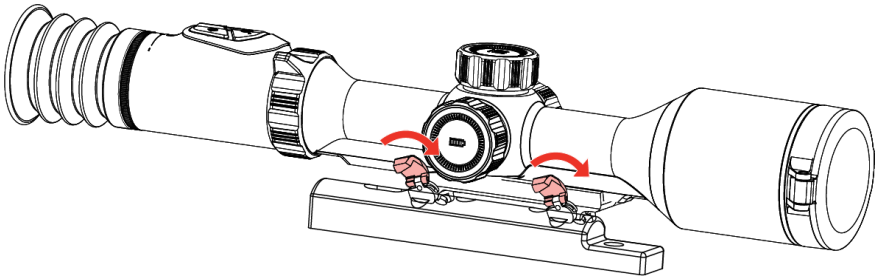

Abbildung 2-8 Drehen der Hebel

5. Verriegeln Sie die Hebel, um das Gerät am Rohr zu befestigen.

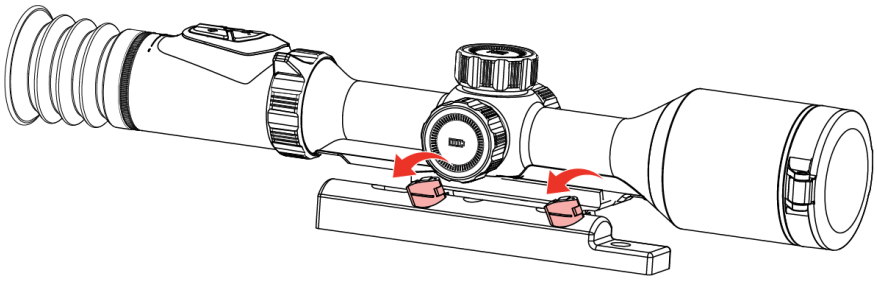

Abbildung 2-9 Verriegeln der Hebel

2.3.2 Schnellinstallation für Modelle mit Montagering

Schritte

1. Schrauben Sie den oberen Ring mit einem Inbusschlüssel ab.

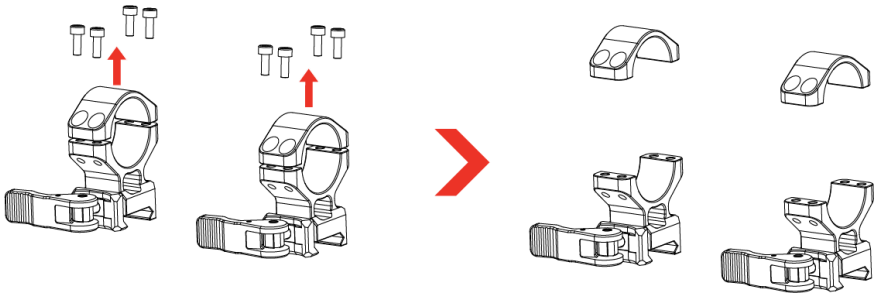

Abbildung 2-10 Schrauben Sie den oberen Ring auf

2. Legen Sie das Gerät in die untere Hälfte des Rings und richten Sie die oberen Löcher auf die unteren Löcher aus.

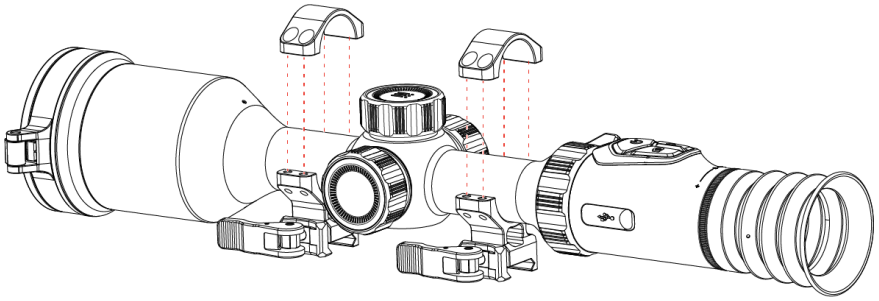

Abbildung 2-11 Legen Sie das Gerät in den Ring

3. Schrauben einlegen und anziehen.

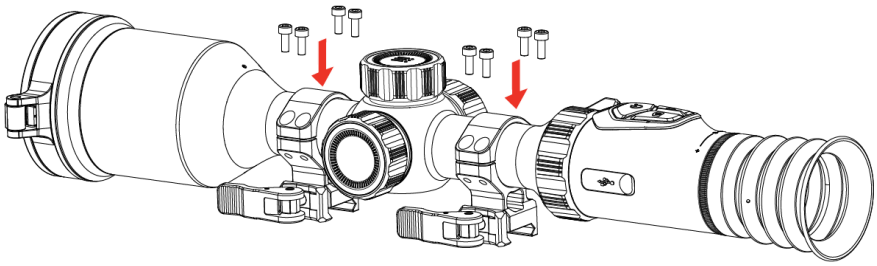

Abbildung 2-12 Festziehen der Schrauben

4. Befestigen Sie die Basis auf der Schiene.

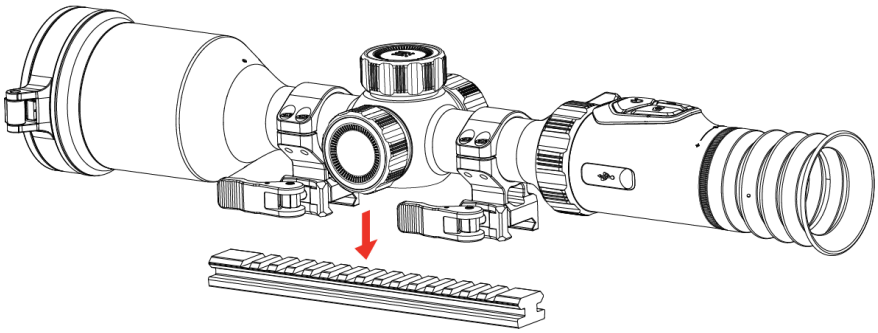

Abbildung 2-13 Befestigen der Basis auf der Schiene

5. Arretieren Sie die Hebel nach innen, bis sie einrasten. Stellen Sie sicher, dass das Gerät waagerecht bleibt.

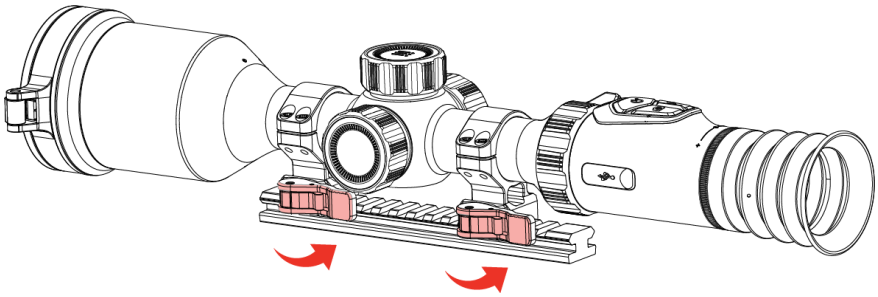

Abbildung 2-14 Verriegeln der Hebel

2.3.3 Normale Installation für Modelle mit Montagering

1. Schrauben Sie den oberen Ring mit einem Inbusschlüssel ab.

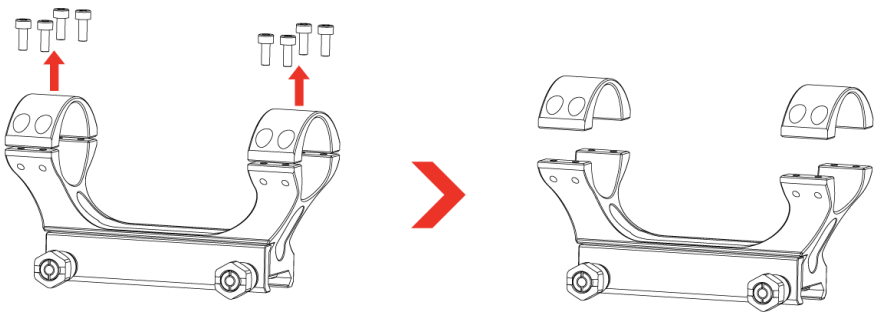

Abbildung 2-15 Schrauben Sie den oberen Ring auf

2. Legen Sie das Gerät in die untere Hälfte des Rings und richten Sie die oberen Löcher auf die unteren Löcher aus.

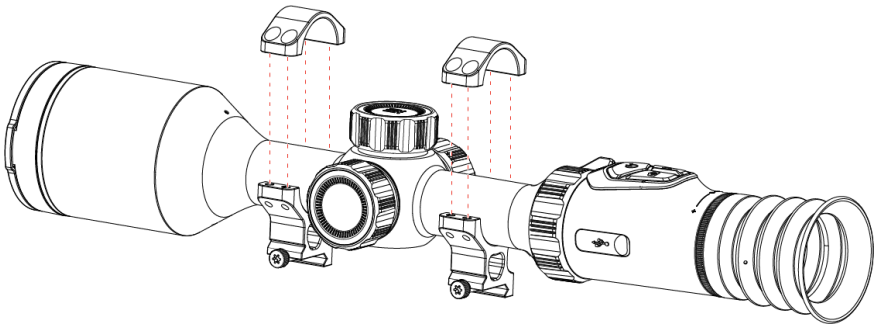

Abbildung 2-16 Legen Sie das Gerät in den Ring

3. Schrauben einlegen und anziehen.

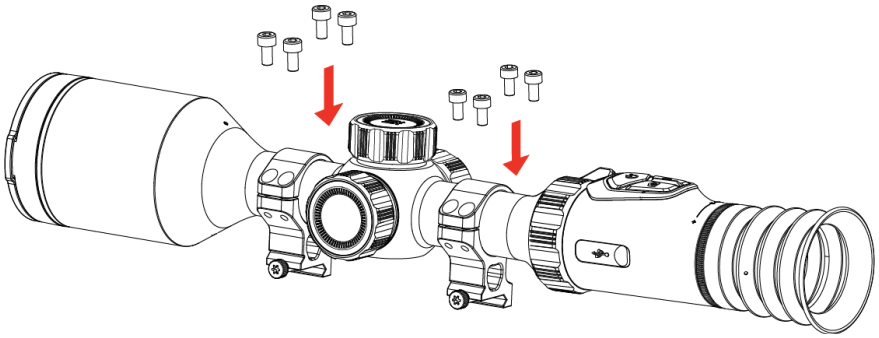

Abbildung 2-17 Festziehen der Schrauben

4. Lösen Sie die Schrauben an der unteren Hälfte des Rings.

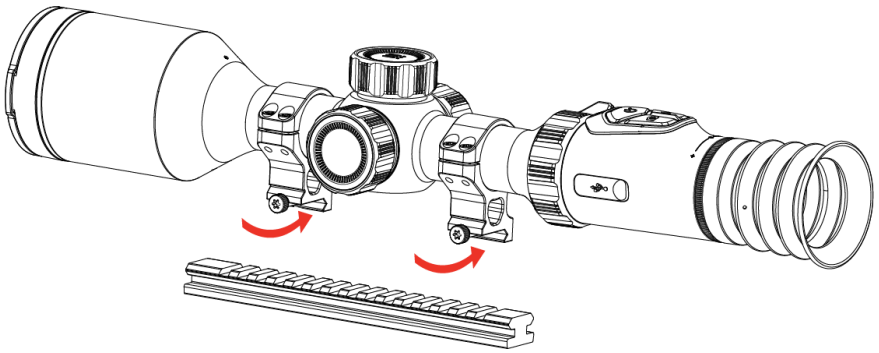

Abbildung 2-18 Schrauben lösen

5. Befestigen Sie die untere Hälfte des Rings an der Schiene und ziehen Sie die Schrauben am Ring fest. Stellen Sie sicher, dass das Gerät waagerecht bleibt.

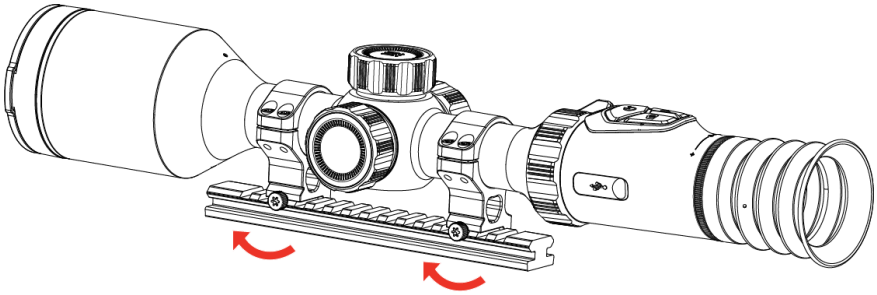

Abbildung 2-19 Festziehen der Schrauben

Hinweis

- Die Ladestation muss separat erworben werden. Bitte nehmen Sie das tatsächliche Produkt als Referenz.
- Das empfohlene Drehmoment zum Anziehen der Ringschrauben beträgt 1,2 - 1,5 Nm und kann je nach den tatsächlichen Gegebenheiten und praktischen Erfahrungen angepasst werden.
- Mit dem Zielfernrohr-Schutzaufkleber kann die Oberfläche des Geräts geschützt werden.
- Reinigen Sie den Gerätesockel und die Schiene mit einem fusselfreien Tuch.

2.4 Ein-/Ausschalten

Einschalten

Wenn das Gerät an einen Netzadapter angeschlossen ist oder die Batterieleistung ausreicht, halten Sie gedrückt, um das Gerät einzuschalten.

Ausschalten

Wenn das Gerät eingeschaltet ist, halten Sie gedrückt, um es auszuschalten.

Hinweis

- Beim Ausschalten des Geräts wird ein Countdown zum Ausschalten angezeigt. Sie können eine beliebige Taste drücken, um den Countdown zu unterbrechen und das Ausschalten abzubrechen.
- Die automatische Abschaltung bei niedrigem Batteriestand kann nicht abgebrochen werden.

Automatische Abschaltung

Sie können die Zeit zur automatischen Abschaltung für Ihr Gerät festlegen.

Schritte

1. Halten Sie das Rad gedrückt, um das Menü einzublenden.
2. Gehen Sie zu **Erweiterte Einstellungen**.
3. Drehen Sie das Rad, um auszuwählen, und drücken Sie auf das Rad, um die Konfigurationsoberfläche aufzurufen.
4. Drehen Sie das Rad, um die gewünschte Zeit für die automatische Abschaltung auszuwählen, und drücken Sie zur Bestätigung auf das Rad.
5. Halten Sie zum Speichern und Beenden das Rad gedrückt.

Hinweis

- Sie können den Akkustand dem Akkusymbol entnehmen. bedeutet, dass der Akku vollständig geladen ist, / bedeutet, dass der Akkustand niedrig ist, bedeutet, dass der Akku nicht ordnungsgemäß geladen wird, und / bedeutet, dass der Akku nicht eingelegt ist, nicht erkannt wird oder leer ist.
- Wenn der Hinweis „Akku schwach“ angezeigt wird, laden Sie den Akku auf.
- Die automatische Abschaltung tritt nur in Kraft, wenn das Gerät nicht in Betrieb oder mit der HIKMICRO Sight-App verbunden ist.
- Der Countdown für die automatische Abschaltung beginnt erneut, wenn das Gerät wieder in den Standby-Modus wechselt oder neu gestartet wird.

2.5 Auto. Bildschirm aus

Die Funktion „Auto. Bildschirm aus“ verdunkelt den Bildschirm, um Energie zu sparen und die Akkulaufzeit zu verlängern.

Schritte

1. „Auto. Bildschirm aus“ aktivieren.
   1) Halten Sie das Rad gedrückt, um das Menü einzublenden.

2) Gehen Sie zu **Erweiterte Einstellungen** und drehen Sie das Rad, um auszuwählen.
3) Drücken Sie auf das Rad, um „Auto. Bildschirm aus“ zu aktivieren.
4) Halten Sie zum Speichern der Einstellungen und zum Beenden das Rad gedrückt.

2. Das Gerät wird durch eine der folgenden Aktionen in den Standby-Modus versetzt, wenn das Display eingeschaltet ist:
   - Neigen Sie das Gerät um mehr als 70 ° nach unten.
   - Drehen Sie das Gerät horizontal um mehr als 45°.
   - Halten Sie das Gerät still und bewegen Sie es 5 Minuten lang nicht.
3. Sie können eine der folgenden Methoden nutzen, um bei ausgeschaltetem Display das Gerät aufzuwecken:
   - Neigen Sie das Gerät von 0 ° bis 60 ° abwärts oder aufwärts.
   - Drehen Sie das Gerät horizontal von 0° bis 40°.
   - Drücken Sie , um das Gerät aufzuwecken.

2.6 Beschreibung des Menüs

Halten Sie in der Live-Ansichtsoberfläche das Rad gedrückt, um das Menü anzuzeigen.



Abbildung 2-20 Gerätemenü

2.7 App-Verbindung

Verbinden Sie das Gerät mit der HIKMICRO Sight -App über Hotspot. Anschließend können Sie auf Ihrem Smartphone Fotos aufnehmen, Videos aufzeichnen oder Einstellungen konfigurieren.

Bevor Sie beginnen

Bestätigen Sie, dass der **Fernsteuerungszugriff** auf dem Gerät aktiviert ist. Halten Sie das Rad gedrückt, um das Menü zu öffnen und gehen Sie zu **Erweiterte Einstellungen > Fernsteuerungszugriff**.

Schritte

1. Suchen Sie nach HIKMICRO Sight im App Store (iOS-System) oder bei Google Play™ (Android-System), um die App herunterzuladen oder scannen Sie den QR-Code, um die App herunterzuladen und zu installieren.

   Android iOS

2. Halten Sie das Rad gedrückt, um das Menü einzublenden.
3. Gehen Sie zu **Erweiterte Einstellungen** und drehen Sie das Rad, um auszuwählen.
4. Drücken Sie auf das Rad, um die Einstellungsoberfläche aufzurufen.
5. Drehen Sie das Rad, um **Hotspot_5G** oder **Hotspot_2.4G** auszuwählen. Anschließend wird der Hotspot von 5 GHz oder 2,4 GHz aktiviert.
   - Verwenden Sie 2,4 GHz, wenn Ihr Smartphone 5 GHz nicht unterstützt.
   - 5 GHz wird für Szenarien mit geringer Reichweite innerhalb von 5 m empfohlen, z. B. für die Montage des Geräts am Fahrzeug. Andernfalls verwenden Sie 2,4 GHz.
6. Aktivieren Sie das WLAN Ihres Smartphones ein und verbinden Sie sich mit dem Hotspot.
   - Hotspot-Name: HIKMICRO_Seriennummer
   - Hotspot-Passwort: Gehen Sie im Menü auf **Hotspot**, um das Passwort zu überprüfen.

7. Öffnen Sie die App und bestätigen Sie den PIN-Code für die Verbindung auf dem Gerät, um Ihr Telefon mit dem Gerät zu verbinden. Sie können die Menüoberfläche des Geräts auf Ihrem Smartphone anzeigen.

Hinweis

- Wenn das Gerät mit Ihrem Telefon verbunden ist, können Sie das Hotspot-Passwort über die HIKMICRO Sight App ändern.
- Der Hotspot wird ausgeschaltet, wenn mehr als 10 Minuten lang keine Verbindung besteht.
- Das Hotspot-Passwort wird aktualisiert, wenn Sie das Gerät zurücksetzen (siehe *Gerät zurücksetzen*). In diesem Fall müssen Sie die Verbindung zum Geräte-Hotspot erneut herstellen.

2.8 Firmware-Status

2.8.1 Firmware-Status prüfen

Schritte

1. Öffnen Sie HIKMICRO Sight und verbinden Sie Ihr Gerät mit der App.
2. Prüfen Sie, ob eine Upgrade-Aufforderung im Geräteverwaltungsmenü angezeigt wird. Wird keine angezeigt, ist die Firmware auf dem neuesten Stand. Andernfalls ist die Firmware nicht die neueste Version.

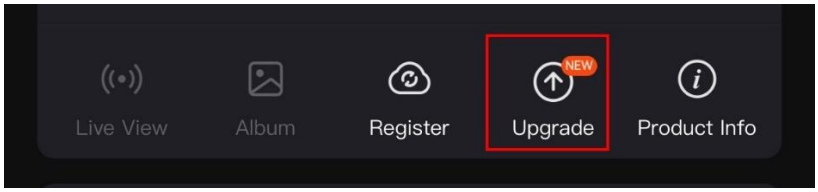

Abbildung 2-21 Firmware-Status prüfen

3. (Optional) Wenn die Firmware nicht die neueste Version ist, aktualisieren Sie das Gerät. Siehe *Gerät aktualisieren*.

2.8.2 Gerät aktualisieren

Gerät über HIKMICRO Sight aktualisieren

Schritte

1. Öffnen Sie HIKMICRO Sight und verbinden Sie Ihr Gerät mit der App.
2. Tippen Sie auf die Upgrade-Aufforderung, um die Firmware-Upgrade-Schnittstelle aufzurufen.

3. Tippen Sie zum Starten der Aktualisierung auf **Aktualisieren**.

Hinweis

Der Aktualisierungsvorgang kann aufgrund von App-Updates variieren. Bitte nehmen Sie die aktuelle App-Version als Referenz.

Gerät per PC aktualisieren

Bevor Sie beginnen

Bitte besorgen Sie sich zuerst das Aktualisierungspaket.

Schritte

1. Halten Sie das Rad gedrückt, um das Menü einzublenden.
2. Gehen Sie zu **Erweiterte Einstellungen** und drehen Sie das Rad, um auszuwählen.
3. Drücken Sie auf das Rad, um die Konfigurationsoberfläche aufzurufen.
4. Drehen Sie das Rad, um **USB-Flash-Laufwerk** auszuwählen.
5. Schließen Sie das Gerät mit dem Type-C-Kabel an Ihren PC an.
6. Öffnen Sie den erkannten Datenträger, kopieren Sie die Aktualisierungsdatei und fügen Sie sie dem Stammverzeichnis des Geräts hinzu.
7. Trennen Sie das Gerät von Ihrem PC.
8. Starten Sie das Gerät neu, und es wird automatisch aktualisiert. Der Aktualisierungsvorgang wird im Hauptmenü angezeigt.

Achtung

Achten Sie darauf, dass das Gerät während der Übertragung des Aktualisierungspakets mit dem PC verbunden ist. Andernfalls kann es zu unnötigen Aktualisierungsfehlern, Schäden an der Firmware usw. kommen.

2.9 Nullstellung (Übersicht)

Sie können das Fadenkreuz aktivieren, um die Position des Ziels anzuzeigen. Funktionen wie Freeze und Zoom helfen Ihnen, das Fadenkreuz noch genauer einzustellen. Siehe ***Nullstellung*** für detaillierte Anweisungen.

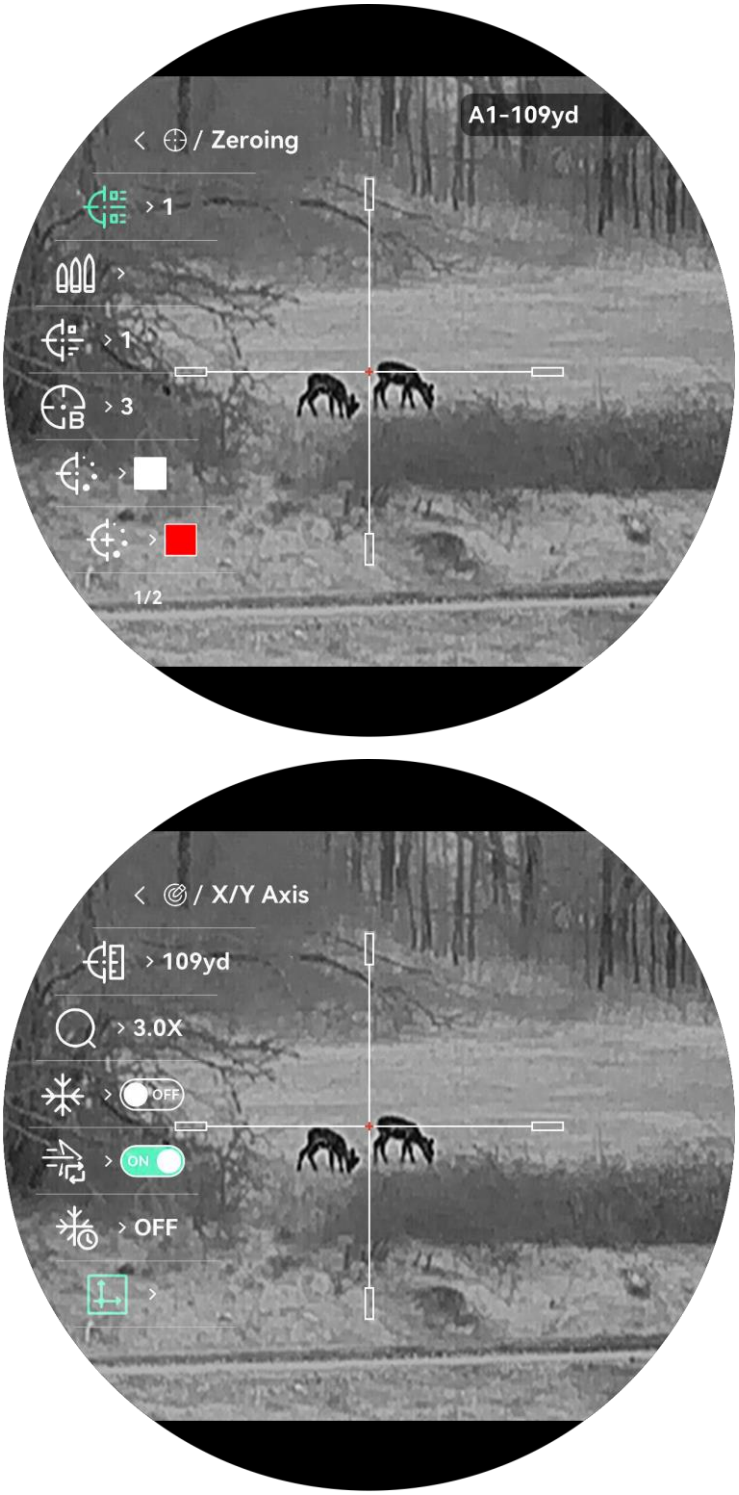

Abbildung 2-22 Nullstellung

3 Bildeinstellungen

3.1 Dioptrien einstellen

Schritte

1. Schalten Sie das Gerät ein.
2. Öffnen Sie den Objektivdeckel.
3. Halten Sie das Gerät und achten Sie darauf, dass das Okular Ihr Auge abdeckt.
4. Stellen Sie den Ring zum Anpassen der Dioptrien ein, bis die OSD-Informationen oder das Bild scharf sind.

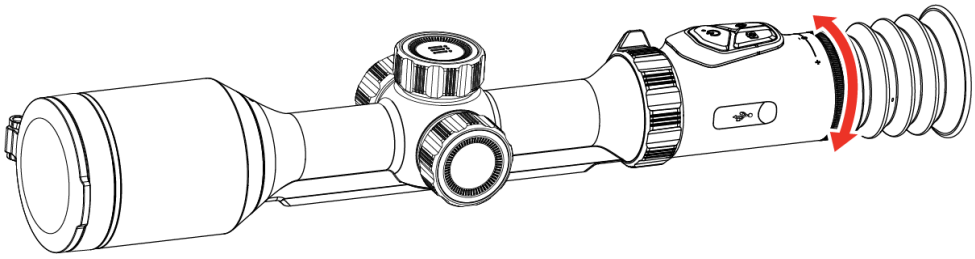

Abbildung 3-1 Dioptrien einstellen

Hinweis

Berühren Sie beim Einstellen der Dioptrien NICHT die Objektivoberfläche, um eine Verschmutzung des Objektivs zu vermeiden.

3.2 Fokus einstellen

Schritte

1. Schalten Sie das Gerät ein.
2. Halten Sie das Gerät und achten Sie darauf, dass das Okular Ihr Auge abdeckt.
3. Stellen Sie das Fokusrad ein, bis das Bild scharf ist.

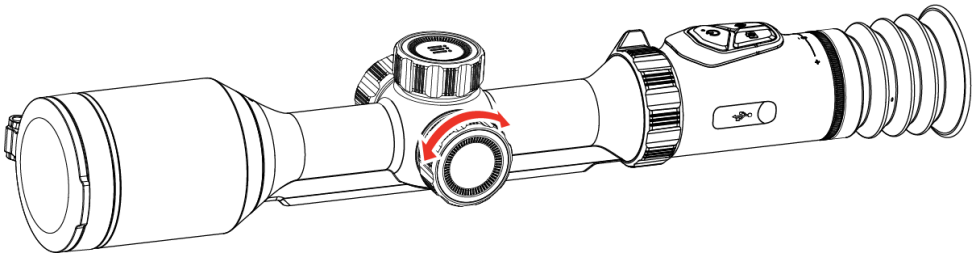

Abbildung 3-2 Fokus einstellen

Hinweis

Berühren Sie bei der Scharfstellung nicht die Objektivoberfläche, um eine Verschmutzung des Objektivs zu vermeiden.

3.3 Helligkeit einstellen

Sie können die Bildschirmhelligkeit über das Menü einstellen.

Schritte

1. Halten Sie das Rad gedrückt, um das Menü einzublenden.
2. Drehen Sie das Rad, um auszuwählen, und drücken Sie zur Bestätigung auf das Rad.
3. Drehen Sie das Rad, um den Modus zur Helligkeitseinstellung zu wechseln. **Auto** und **Manuell** sind wählbar.
   - **Auto**: Passen Sie die Helligkeit automatisch an die Umgebungshelligkeit an.
   - **Manuell**: Passen Sie die Helligkeit manuell an. Drücken und drehen Sie das Rad, um die Helligkeit einzustellen.
4. Halten Sie zum Speichern der Einstellungen und zum Beenden das Rad gedrückt.

3.4 Kontrast einstellen

Schritte

1. Halten Sie das Rad gedrückt, um das Menü einzublenden.
2. Drehen Sie das Rad, um auszuwählen, und drücken Sie zur Bestätigung auf das Rad.
3. Drehen Sie das Rad, um den Kontrast einzustellen.
4. Halten Sie zum Speichern der Einstellungen und zum Beenden das Rad gedrückt.

3.5 Farbtemperatur einstellen

Schritte

1. Halten Sie das Rad gedrückt, um das Menü einzublenden.

2. Gehen Sie zu **Erweiterte Einstellungen**. Drehen Sie das Rad, um auszuwählen, und drücken Sie zur Bestätigung auf das Rad.
3. Drehen Sie das Rad, um einen Farbton auszuwählen. Sie können zwischen **Warm** und **Kalt** wählen.
4. Halten Sie zum Speichern und Beenden das Rad gedrückt.



Abbildung 3-3 Warmer Farbton



Abbildung 3-4 Kalter Ton

3.6 Schärfe einstellen

Schritte

1. Halten Sie das Rad gedrückt, um das Menü einzublenden.
2. Gehen Sie zu **Erweiterte Einstellungen**. Drehen Sie das Rad, um auszuwählen, und drücken Sie zur Bestätigung auf das Rad.
3. Drehen Sie das Rad, um die Schärfe einzustellen.
4. Halten Sie zum Speichern der Einstellungen und zum Beenden das Rad gedrückt.



Abbildung 3-5 Schärfe 1



Abbildung 3-6 Schärfe 5

3.7 Paletten einstellen

Sie können verschiedene Farbpaletten auswählen, um die gleiche Szene mit unterschiedlichen Effekten anzuzeigen.

3.7.1 Benutzerdefinierte aktivierte Paletten

Schritte

1. Halten Sie das Rad gedrückt, um das Menü einzublenden.
2. Gehen Sie zu **Erweiterte Einstellungen**. Drehen Sie das Rad, um auszuwählen, und drücken Sie zur Bestätigung auf das Rad.
3. Drehen Sie das Rad, um die gewünschte(n) Farbpalette (n) auszuwählen, und drücken Sie das Rad, um sie zu aktivieren.

Hinweis

Es muss mindestens eine Farbpalette aktiviert werden.

4. Halten Sie zum Speichern der Einstellungen und zum Beenden das Rad gedrückt.

3.7.2 Paletten umsch.

Drücken Sie in der Live-Ansicht das Rad, um zwischen den ausgewählten

Farbpaletten zu wechseln.

Weißglühend

Der heiße Bereich ist in der Ansicht hell gefärbt. Je höher die Temperatur ist, desto heller ist die Farbe.



Schwarzglühend

Der heiße Bereich ist in der Ansicht dunkel gefärbt. Je höher die Temperatur ist, desto dunkler ist die Farbe.



Rotglühend

Der heiße Bereich ist in der Ansicht rot gefärbt. Je höher die Temperatur ist, desto rotstichiger ist die Farbe.

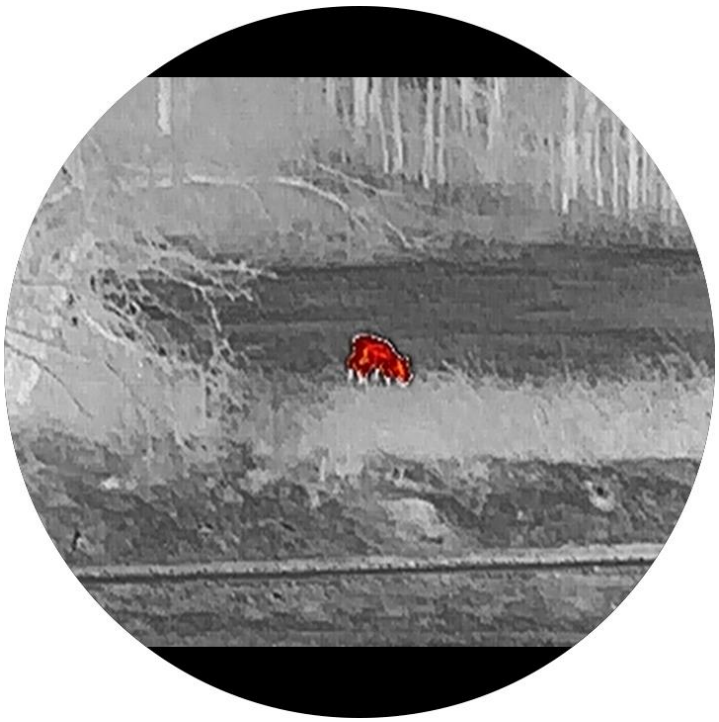

Fusion

Das Bild wird von hoher Temperatur zu niedriger Temperatur gehend von weiß, gelb, rot, rosa bis violett eingefärbt.



Rot einfarbig

Das gesamte Bild ist rot gefärbt. Je höher die Temperatur ist, desto heller ist die Farbe.



Grün einfarbig

Das gesamte Bild ist grün gefärbt. Je höher die Temperatur ist, desto heller ist die Farbe.



3.8 Digitalzoom einstellen

In der Live-Ansichtsoberfläche können Sie den digitalen Zoomring drehen, um das digitale Zoomverhältnis anzupassen.

Hinweis

- Wenn Sie das digitale Zoom-Verhältnis umschalten, wird auf der linken Seite die aktuelle Vergrößerung angezeigt.
- Das Zoomverhältnis kann je nach Modell variieren. Bitte nehmen Sie das tatsächliche Produkt als Referenz.
- Drehen Sie den digitalen Zoomring bis zu 120°. Überschreiten Sie diese Positionsgrenze nicht, da dies zu Schäden am Gerät führen kann.

3.9 Flachfeldkorrektur

Diese Funktion kann Ungleichmäßigkeiten der Anzeige zu korrigieren. Das Gerät führt die Korrektur bei Bedarf automatisch durch. Alternativ können Sie in der Live-Ansicht gedrückt halten, um die Korrektur manuell durchzuführen.

3.10 Defekte Pixel korrigieren

Das Gerät kann defekte Pixel auf dem Bildschirm korrigieren.

Schritte

1. Halten Sie das Rad gedrückt, um das Menü einzublenden.
2. Gehen Sie zu **Erweiterte Einstellungen**. Drehen Sie das Rad, um **DPC** auszuwählen, und drücken Sie zur Bestätigung auf das Rad.
3. Drücken Sie , um die **X**- oder **Y**-Achse auszuwählen. Drehen Sie dann das Rad, um die Koordinaten einzustellen, bis der Cursor den toten Pixel erreicht.
4. Drücken Sie zweimal auf das Rad, um das tote Pixel zu korrigieren.
5. Halten Sie zum Speichern und Beenden das Rad gedrückt.

Hinweis

- Wenn Sie X-Achse wählen, bewegt sich der Cursor nach links und rechts; wenn Sie Y-Achse wählen, bewegt sich der Cursor auf und ab.
- Das ausgewählte fehlerhafte Pixel kann vergrößert werden, um es besser zu sehen.
- Wenn das OSD im Display das defekte Pixel blockiert, bewegen Sie den Cursor zu dem Pixel. Damit führt das Gerät automatisch eine Spiegelung durch.

3.11 Bild-im-Bild-Modus einstellen

Schritte

1. Halten Sie das Rad gedrückt, um das Menü einzublenden.
2. Drehen Sie das Rad, um auszuwählen, und drücken Sie darauf, um es zu aktivieren. Details werden in der oberen Mitte der Oberfläche angezeigt.
3. Halten Sie zum Beenden das Rad gedrückt.

Bei aktivierter BiB-Funktion folgt die BiB-Ansichtsausrichtung der folgenden Priorität: ballistischer Berechnungsempfehlung für den Zielpunkt > Fadenkreuzmitte > Fadenkreuz für Lasermessung > Live-Ansichtsausrichtung.

- Wenn die ballistische Berechnung aktiviert ist, wird die BiB-Ansicht auf den empfohlenen Zielpunkt zentriert.
- Wenn die ballistische Berechnung deaktiviert und das Fadenkreuz aktiviert ist, wird die BiB-Ansicht auf die Fadenkreuzmitte zentriert.

- Wenn das Fadenkreuz und die ballistische Berechnung deaktiviert und die Lasermessung aktiviert sind, zentriert sich die BiB-Ansicht auf das Fadenkreuz für Lasermessung.
- Wenn das Fadenkreuz, die ballistische Berechnung und die Lasermessung deaktiviert sind, zeigt die BiB-Ansicht den Mittelpunkt der Live-Ansicht detailliert an.



Abbildung 3-7 Bild-im-Bild-Modus

Hinweis

- Ist die BiB-Funktion aktiviert, wird nur die BiB-Ansicht vergrößert, wenn Sie den digitalen Zoomfaktor einstellen.
- Das Zoomverhältnis wird beim Einstellen des Digitalzooms vorübergehend in der BiB-Ansicht angezeigt.

3.12 Neigungsskala einstellen

Sie können die Neigungsskala aktivieren, um den horizontalen und vertikalen Neigungswinkel des Geräts in der Live-Ansicht anzuzeigen.

Schritte

1. Halten Sie das Rad gedrückt, um das Menü einzublenden.
2. Gehen Sie zu **Erweiterte Einstellungen** und drehen Sie das Rad,

um  auszuwählen.

3. Drücken Sie das Rad, um die Neigungsskala zu aktivieren.
4. Halten Sie zum Speichern und Beenden das Rad gedrückt.



Abbildung 3-8 Neigungsskala

4 Nullstellung

4.1 Fadenkreuzmodus einstellen

Sie können je nach Ihren Vorlieben und den verschiedenen Situationen einen Fadenkreuzmodus auswählen.

Schritte

1. Halten Sie das Rad gedrückt, um das Menü einzublenden.
2. Gehen Sie zu **Erweiterte Einstellungen** und drehen Sie das Rad, um auszuwählen.
3. Drücken Sie auf das Rad, um die Einstellungsoberfläche aufzurufen, und drehen Sie es, um einen Fadenkreuzmodus auszuwählen.
   - **Zentrales Fadenkreuz**: Dieser Modus zentriert das Fadenkreuz beim Umschalten des digitalen Zoomverhältnisses, wobei das Fadenkreuz und das gezoomte Bild in die Mitte des Displays verschoben werden.
   - **Festes Fadenkreuz**: Dieser Modus zentriert das Fadenkreuz beim Umschalten des digitalen Zoomfaktors, wobei die Position des Fadenkreuzes unverändert bleibt.
4. Halten Sie zum Speichern und Beenden das Rad gedrückt.

Hinweis

Das Zoomverhältnis kann je nach Modell variieren. Bitte nehmen Sie das tatsächliche Produkt als Referenz.

4.2 Auswählen von Nullstellung von Profilen

Sie können die Fadenkreuzeinstellungen für verschiedene Situationen konfigurieren und in Nullstellungsprofilen speichern.

Schritte

1. Halten Sie das Rad gedrückt, um das Menü einzublenden.
2. Gehen Sie zu **Erweiterte Einstellungen** und drehen Sie das Rad, um auszuwählen.
3. Drücken und drehen Sie das Rad, um ein Nullstellungsprofil auszuwählen.

4. Halten Sie zum Speichern und Beenden das Rad gedrückt.

Hinweis

Es gibt insgesamt 5 Nullstellungsprofile, und Sie können 5 Fadenkreuze in jedem Nullstellungsprofil konfigurieren.

4.3 Fadenkreuz festlegen

Sie können ein Fadenkreuz im aktuellen Nullstellungsprofil auswählen und Parameter wie Typ, Farbe und Position für das Fadenkreuz festlegen.

Bevor Sie beginnen

Wählen Sie zunächst ein Nullstellungsprofil.

Schritte

1. Halten Sie das Rad gedrückt, um das Menü einzublenden.
2. Gehen Sie zu **Erweiterte Einstellungen** und drehen Sie das Rad, um auszuwählen. Drücken Sie auf das Rad, um die Einstellungsoberfläche aufzurufen.
3. Wählen Sie **Nullstellung**, und drücken Sie zur Bestätigung auf das Rad. Drehen Sie das Rad, um eine Fadenkreuznummer zu wählen. Sie können **AUS** wählen, um das Fadenkreuz auszuschalten.

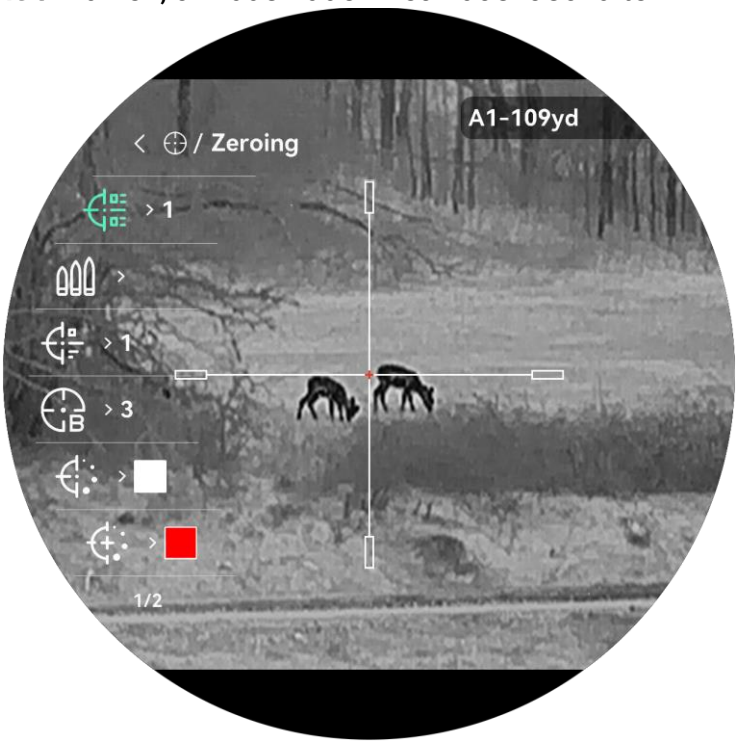

Abbildung 4-1 Fadenkreuz verwenden

Hinweis

Die Fadenkreuzdaten werden oben rechts im Bild angezeigt. Zum Beispiel bedeutet A1-109 Yard, dass Sie das Fadenkreuz Nr. 1 in Nullstellungsprofil A verwenden und die eingestellte Entfernung 109 Yard beträgt.

4. Wählen Sie **Geschoss** aus und drücken Sie auf das Rad, um den Geschossnamen einzustellen. Drücken Sie auf das Rad, um die Buchstaben zu wechseln, und drehen Sie das Rad, um die einzelnen Buchstaben einzustellen.
5. Wählen Sie den **Typ** und drücken Sie zur Bestätigung auf das Rad. Drehen Sie das Rad zur Auswahl des Fadenkreuz-Typs. Es können 11 Arten von Absehen ausgewählt werden.

Hinweis

Wenn Sie BiB aktivieren, werden die Details des Fadenkreuztyps 11 nicht in der BiB-Ansicht angezeigt.

6. Wählen Sie **Deckkraft** und drücken Sie zur Bestätigung auf das Rad. Drehen Sie das Rad zur Auswahl der Deckkraft des Fadenkreuzes.
7. Wählen Sie **Fadenkreuzfarbe**, und drücken Sie zur Bestätigung auf das Rad. Drehen Sie das Rad, um die Farbe des Fadenkreuzes einzustellen.
8. Wählen Sie **Fadenkr.zentrumfarbe**, und drücken Sie zur Bestätigung auf das Rad. Drehen Sie das Rad, um die Farbe des Fadenkreuzzentrums einzustellen.
9. (Optional) Wiederholen Sie Schritte 3 bis 8, um weitere Fadenkreuze in diesem Nullstellungsprofil einzustellen.
10. Halten Sie zum Speichern der Einstellungen und zum Beenden das Rad gedrückt.

Hinweis

- In einem Nullstellungsprofil können 5 Fadenkreuze konfiguriert werden.
- Wenn die BiB-Funktion aktiviert ist, kann das anvisierte Ziel im Bild vergrößert dargestellt werden.
- Wenn Sie im schwarzen und weißen Hot-Modus die Fadenkreuzfarbe

als weiß oder schwarz einstellen, werden die Farben des Fadenkreuzes automatisch invertiert, um das Ziel besser erfassen zu können.

4.4 Fadenkreuz korrigieren

Die Korrektur des Fadenkreuzes kann Ihnen helfen, das Ziel mit hoher Genauigkeit anzuvisieren, indem Sie den Versatz zwischen großem und kleinem Fadenkreuz markieren. Funktionen wie **Freeze** und **Zoom** helfen Ihnen, das Fadenkreuz noch genauer einzustellen.

4.4.1 Fadenkreuz am Gerät korrigieren

Bevor Sie beginnen

Wählen Sie zunächst ein Nullstellungsprofil.

Schritte

1. Halten Sie das Rad gedrückt, um das Menü einzublenden.
2. Gehen Sie zu **Erweiterte Einstellungen** und drehen Sie das Rad, um auszuwählen. Drücken Sie auf das Rad, um die Einstellungsoberfläche aufzurufen.
3. Wählen Sie **Nullstellung**, und drücken Sie zur Bestätigung auf das Rad. Drehen Sie das Rad, um ein Fadenkreuz auszuwählen, das Sie korrigieren möchten.
4. Wählen Sie **Korrektur**, und drücken Sie auf das Rad, um die Einstellungsoberfläche aufzurufen.
5. Legen Sie die Entfernung zum Ziel fest.
   1) Drehen Sie das Rad, um **Entfernung** auszuwählen.
   2) Drücken Sie auf das Rad, um die einzustellende Ziffer auszuwählen.
   3) Drehen Sie das Rad zum Ändern der Zahl. Halten Sie das Rad gedrückt, um die Einstellung abzuschließen.
6. Wählen Sie **Zoom** und drücken Sie zur Bestätigung auf das Rad. Drehen Sie das Rad, um den digitalen Zoomfaktor einzustellen.
7. Wählen Sie und drücken Sie auf das Rad, um die Kalibrierung der Rückstoßempfindlichkeit zu aktivieren/deaktivieren.

Hinweis

- Das Gerät wird mit der standardmäßigen Rückstoßempfindlichkeit ausgeliefert, die für die meisten Anwendungsfälle geeignet ist.
- Wenn Sie feststellen, dass die aktuelle Rückstoßempfindlichkeit nicht geeignet ist, aktivieren Sie die Rückstoßempfindlichkeitskalibrierung, bleiben Sie auf der Nullstellungsseite, lösen Sie eine Aktivierung aus und warten Sie, bis das Gerät die Rückstoßempfindlichkeit aktualisiert hat.
- Bitte schalten Sie die Rückstoßempfindlichkeitskalibrierung nach dem Betrieb aus.

8. Zielen Sie auf das Ziel und drücken Sie den Abzug. Richten Sie das Fadenkreuz auf den Auftreffpunkt aus.
   1) Richten Sie das große Fadenkreuz auf das Ziel.
   2) Wählen Sie **Freeze**. Drücken Sie auf das Rad, um die Funktion zu aktivieren. Sie können auch auswählen, um die Countdown-Zeit für das automatische Einfrieren festzulegen.
   3) Wählen Sie und drehen Sie das Rad, um die Koordinaten so einzustellen, dass das große Fadenkreuz auf den Auftreffpunkt ausgerichtet ist. Drücken Sie zur Auswahl der Achse auf das Rad. Wenn Sie X wählen, bewegt sich das Fadenkreuz nach links und rechts; wenn Sie Y wählen, bewegt sich das Fadenkreuz nach oben und unten. Halten Sie das Rad gedrückt, um die Einstellung abzuschließen.

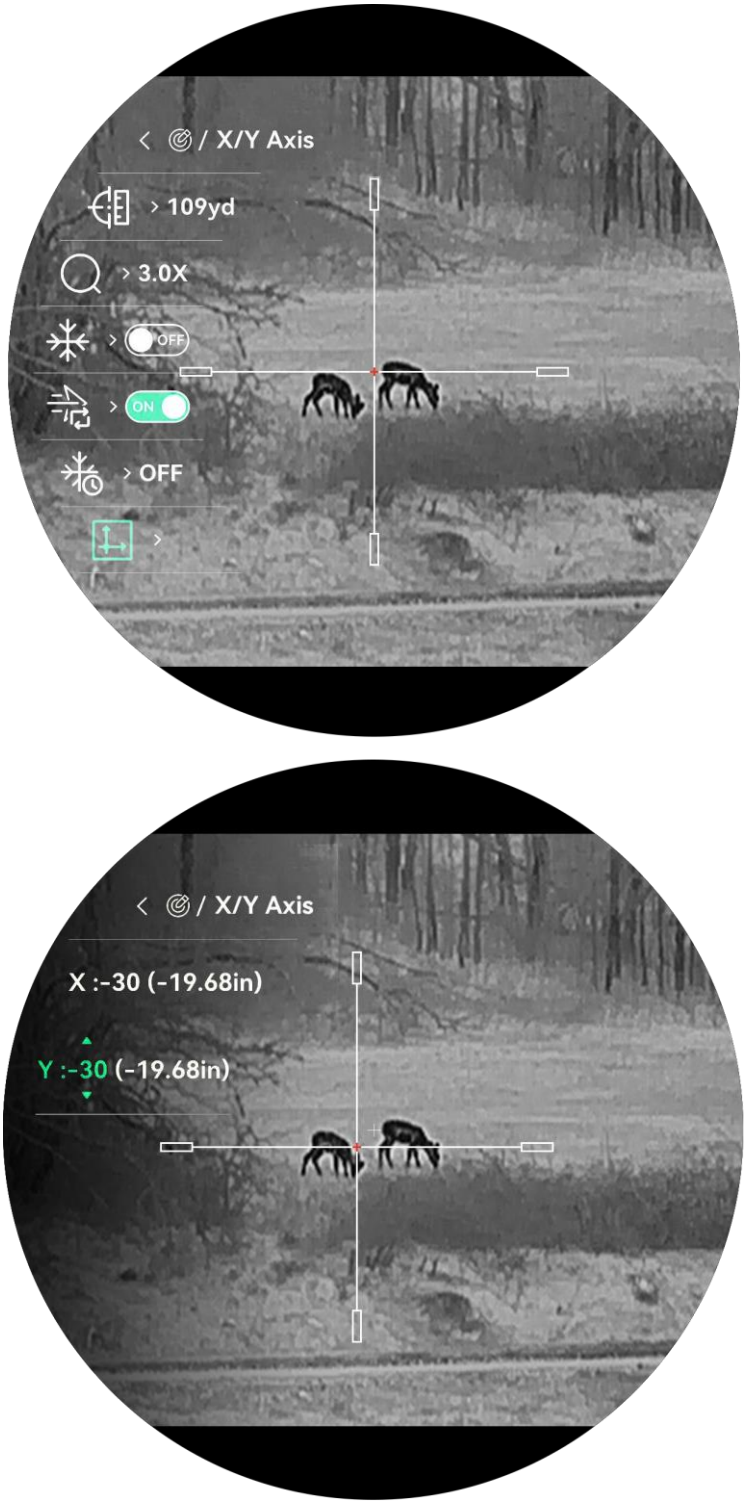

Abbildung 4-2 Freeze aktivieren

Hinweis

Wenn Sie die Fixierfunktion im Fadenkreuz aktivieren, können Sie die Position des Fadenkreuzes auf einem fixierten Bild anpassen. Diese Funktion kann Bildflattern verhindern.

9. Halten Sie das Rad gedrückt, um die Einstellungsoberfläche entsprechend der Aufforderung zu verlassen.
   - **OK:** Einstellungen speichern und beenden.
   - **ABBRECHEN:** Beenden Sie den Vorgang, ohne die Parameter zu speichern.
10. Betätigen Sie den Abzug erneut, um zu überprüfen, ob der Zielpunkt mit dem Auftreffpunkt übereinstimmt.
11. (Optional) Wiederholen Sie die Schritte 3 bis 10, um die Position für andere Fadenkreuze in diesem Nullstellungsprofil einzustellen.

4.4.2 Fadenkreuz über HIKMICRO Sight korrigieren

Sie können das Fadenkreuz auch mit der HIKMICRO Sight-App korrigieren.

Bevor Sie beginnen

Installieren Sie HIKMICRO Sight auf Ihrem Handy.

Schritte

1. Öffnen Sie HIKMICRO Sight und verbinden Sie Ihr Gerät mit der App.
2. Tippen Sie auf **Produktinformationen** und tippen Sie auf **Nullstellung**, um das Konfigurationsmenü aufzurufen.
3. Stellen Sie das Fadenkreuz auf das Ziel ein.
   1) Benutzergruppe: Wählen Sie ein Nullstellungsprofil.
   2) Nullnummer: Wählen Sie ein Fadenkreuz aus, das Sie korrigieren möchten.
   3) Kugel: Geben Sie den Namen des Geschosses ein.
   4) Nullbereich: Geben Sie einen Wert ein, um die Entfernung zum Ziel einzustellen.
   5) Zoomverhältnis einstellen: Wählen Sie einen digitalen Zoomfaktor.
   6) Einheit: Stellen Sie die Einheit nach Bedarf ein.
4. Zielen Sie auf das Ziel und drücken Sie den Abzug.
5. Tippen Sie auf **Null**, um die Abweichung des Auftreffpunkts vom Ziel zu messen. Geben Sie die Zahl ein, um die Position des Fadenkreuzes anzupassen und sicherzustellen, dass das große Fadenkreuz mit dem Treffpunkt übereinstimmt. Tippen Sie auf **Anwenden**, um die Parameter mit dem Gerät zu synchronisieren.

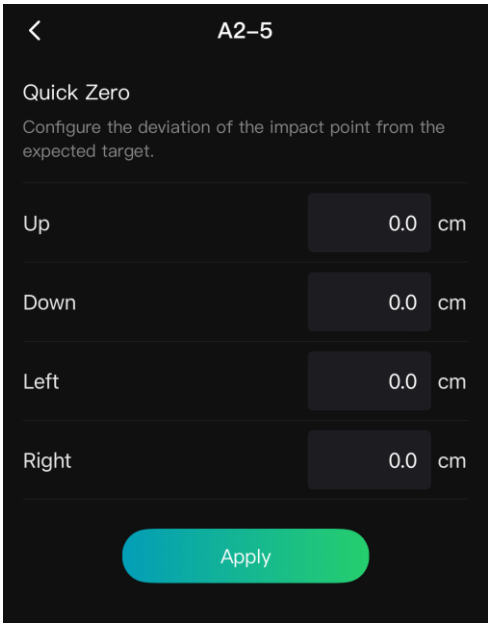

Abbildung 4-3 Schnelles Nullstellen

6. Betätigen Sie den Auslöser erneut, um zu überprüfen, ob das große Fadenkreuz mit dem Auftreffpunkt übereinstimmt.
7. Sobald das große Fadenkreuz mit dem Auftreffpunkt übereinstimmt, tippen Sie auf **Abgeschlossen**, um die Nullstellung zu beenden.

Ergebnis

Die Position des Fadenkreuzes wird gespeichert und mit Ihrem Gerät synchronisiert, so dass Sie es auf Ihrem Gerät überprüfen können.

Hinweis

- Wenn Sie die Nullstellung-Einstellungsoberfläche in Ihrer App aufrufen, kehrt das Gerät automatisch zur Live-Ansicht-Oberfläche zurück.
- Der Nullstellung-Einstellvorgang kann aufgrund von Updates der App variieren. Bitte nehmen Sie die aktuelle App-Version als Referenz.

4.5 Ballistische Berechnung für die Jagd

Mit dieser Funktion erzielen Sie unter verschiedenen Bedingungen ein besseres Ergebnis. Für die Berechnung werden mehrere Parameter verwendet, um eine präzise und flexible Anwendung zu gewährleisten.

Bevor Sie beginnen

- Stellen Sie sicher, dass das Fadenkreuz aktiviert ist.
- Stellen Sie sicher, dass der Nullstellungsvorgang abgeschlossen ist.

Schritte

1. Halten Sie das Rad gedrückt, um das Menü einzublenden.
2. Gehen Sie zu **Erweiterte Einstellungen** und drehen Sie das Rad, um auszuwählen. Drücken Sie auf das Rad, um die Einstellungsoberfläche aufzurufen.
3. Drehen Sie das Rad, um auszuwählen. Drücken Sie auf das Rad, um die Einstellungsoberfläche aufzurufen.
4. Wählen Sie **Ballistische Berechnung** aus und drücken Sie auf das Rad, um diese Funktion zu aktivieren.
5. Wählen Sie **Stil des Zielpunkts** aus. Drücken und drehen Sie das Rad, um den Stil des Zielpunkts einzustellen.
6. Wählen Sie **Farbe des Zielpunkts** aus. Drücken und drehen Sie das Rad, um die Farbe des Zielpunkts einzustellen.
7. Wählen Sie aus und drücken Sie auf das Rad, um die Konfigurationsoberfläche für die Parameter aufzurufen. Drehen Sie das Rad, um die folgenden Parameter auszuwählen, und drücken Sie das Rad, um die Daten festzulegen oder einzugeben.
   - Widerstandsmodell: Legen Sie das geschossspezifische Widerstandsmodell fest, z. B. G1, G7 und GS.
   - Anfangsgeschwindigkeit: Die Geschwindigkeit variiert je nach den unterschiedlichen Bedingungen.
   - Höhenlage: Stellen Sie hier Ihre normale Höhe ein.
   - Temperatur: Stellen Sie hier Ihre normale Temperatur ein.
   - Ballistischer Koeffizient: Das Maß für die Fähigkeit zur Überwindung des Luftwiderstands.
   - Visierhöhe: Der Abstand zwischen Bohrung und Objektivmitte.
   - Windrichtung: Stellen Sie hier Ihre normale Windrichtung ein.
   - Windgeschwindigkeit: Stellen Sie hier Ihre normale Windgeschwindigkeit ein.
8. Drücken Sie auf das Rad, um eine Ziffer zu aktivieren, und drehen Sie das Rad, um den Wert zu ändern.
9. Halten Sie zum Speichern und Beenden das Rad gedrückt.
10. Drücken Sie , um die Lasermessung zu aktivieren, und richten Sie den Cursor auf das Ziel. Drücken Sie dann erneut, um die Zielentfernung zu messen. Auf dem Bildschirm werden der empfohlene

Zielpunkt, die Fallhöhe und die Winddrift in der Benutzeroberfläche angezeigt.

11. (Optional) Um die Entfernung einzustellen, wiederholen Sie die oben beschriebenen Schritte.

Hinweis

- Je mehr Parameter Sie angeben, desto genauer ist der empfohlene Zielpunkt.
- Die Fallhöhe und die Winddrift hängen von den Eingabeparametern ab. Bitte richten Sie sich nach den aktuellen Gegebenheiten.
- Die kontinuierliche Laser-Entfernungsmessung ist nicht verfügbar, wenn Sie die ballistische Berechnung aktivieren.
- Die ballistische Berechnung kann auch über die HIKMICRO Sight-App eingestellt werden. Gehen Sie zu **Produktinformationen** -> **Nullstellung** -> **Ballistische Berechnung**, um Parameter festzulegen. Der Vorgang kann aufgrund von App-Updates variieren. Bitte nehmen Sie die aktuelle App-Version als Referenz.

5 Entfernung messen

Das Gerät mit einem LRF-Modul kann die Entfernung zwischen dem Ziel und der Beobachtungsposition mit einem Laser messen.

Bevor Sie beginnen

Halten Sie beim Messen des Abstands die Hand und die Position unverändert. Andernfalls wird die Genauigkeit beeinflusst.

Schritte

1. Halten Sie das Rad gedrückt, um das Menü einzublenden.
2. Gehen Sie zu **Erweiterte Einstellungen** und drehen Sie das Rad, um auszuwählen. Drücken Sie auf das Rad, um die Einstellungsoberfläche aufzurufen.
3. Gehen Sie zu , um einen Lasermessmodus auswählen, und drücken Sie das Rad zur Bestätigung. **Einmalig** und **Kontinuierlich** sind wählbar.
   - **Einmalig**: Die Entfernung wird einmal gemessen.
   - **Kontinuierlich**: Kontinuierliche Entfernungsmessung; die Messdauer kann ausgewählt werden. Das Messergebnis wird jede Sekunde aktualisiert.
4. (Optional) Wählen Sie das Rad aus und drücken Sie auf das Rad, um die THD-Anzeige zu aktivieren/zu deaktivieren. Wenn diese Option aktiviert ist, wird bei der Lasermessung die THD (wahre horizontale Entfernung) zum Ziel angezeigt.
5. Sie können den **Stil des Entfernungsmesser-Fadenkreuzes** oder die **Farbe des Entfernungsmesser-Fadenkreuzes** nach Ihren Anforderungen einstellen. Drücken Sie , um zu bestätigen, und drehen Sie das Rad, um den Stil oder die Farbe des Entfernungsmesser-Fadenkreuzes auszuwählen.
6. Halten Sie das Rad gedrückt, um zur Live-Ansicht zurückzukehren.
7. Drücken Sie , um die Lasermessung zu aktivieren und zielen Sie auf das Ziel. Drücken Sie dann erneut auf , um die Zielentfernung zu messen.

Hinweis

- Drücken Sie zweimal auf , um die Laser-Entfernungsmessung ausschalten.
- Bei niedrigem Geräteakkustand kann die Funktion „Laser-Entfernungsmessung“ nicht aktiviert werden.
- Der Laser-Entfernungsmodus kann nicht eingestellt werden, wenn „Ballistische Berechnung“ aktiviert ist, und die kontinuierliche Laser-Entfernungsmessung ist nicht verfügbar.
- Wenn Sie die kontinuierliche Laser-Entfernungsmessung verwenden, wird diese nach der Aktivierung von „Ballistische Berechnung“ auf „Einmal“ umgeschaltet. Wenn „Ballistische Berechnung“ deaktiviert ist, wird der Modus für die Laser-Entfernungsmessung auf „Kontinuierlich“ zurückgesetzt.

Ergebnis

Das Ergebnis der Entfernungsmessung wird auf dem Bild angezeigt.



Abbildung 5-1 Entfernungsmessergebnis

- Wenn THD aktiviert ist, wird zuerst die Luftlinienentfernung und dann der THD angezeigt. Wie in der Abbildung oben gezeigt, ist 215 yd die geradlinige Entfernung und 200 yd ist der THD.

- Das Entfernungsmessergebnis wird als „000“ angezeigt, wenn die Laserentfernungsmessung fehlschlägt.



Achtung

Die vom Gerät abgegebene Laserstrahlung kann zu Augenverletzungen, Hautverbrennungen oder der Entzündung brennbarer Substanzen führen. Bevor Sie die Laser-Entfernungsmessung aktivieren, müssen Sie sich vergewissern, dass sich weder Menschen noch brennbare Substanzen vor der Laserlinse befinden.

6 Allgemeine Einstellungen

6.1 OSD einstellen

Diese Funktion kann OSD-Informationen in der Live-Ansicht anzeigen oder ausblenden.

Schritte

1. Halten Sie das Rad gedrückt, um das Menü einzublenden.
2. Gehen Sie zu **Erweiterte Einstellungen** und drehen Sie das Rad, um OSD auszuwählen.
3. Drücken Sie auf das Rad, um die OSD-Einstellungsoberfläche aufzurufen.
4. Drehen Sie das Rad, um **Uhrzeit**, **Datum**, **Zoomverhältnis** oder **Akku** auszuwählen, und drücken Sie auf das Rad, um die ausgewählten OSD-Informationen zu aktivieren oder zu deaktivieren.
5. Halten Sie zum Speichern und Beenden das Rad gedrückt.

Hinweis
Wenn Sie **OSD** deaktivieren, werden in der Live-Ansicht keine OSD-Informationen angezeigt.

6.1.1 Reinen Aufnahmemodus einstellen

Halten Sie auf der OSD-Einstellungsoberfläche die Tasten und gedrückt, um den **Reinen Aufnahmemodus** zu aktivieren/deaktivieren.

In diesem Modus werden die OSD-Aufnahmeinformationen nicht angezeigt, während eine Videoaufnahme im Gange ist (einschließlich durch Rückstoß aktivierte Videovoraufzeichnungen), auch dann nicht, wenn **OSD** aktiviert ist.

6.2 Markenlogo festlegen

Sie können in der Live-Ansichtsoberfläche Snapshots, Videos und das Markenlogo hinzufügen.

Schritte

1. Halten Sie das Rad gedrückt, um das Menü einzublenden.
2. Gehen Sie zu **Erweiterte Einstellungen** und drehen Sie das Rad, um auszuwählen.
3. Drücken Sie auf das Rad, um **Markenlogo** zu aktivieren.
4. Halten Sie zum Speichern der Einstellungen und zum Beenden das Rad gedrückt.

Ergebnis

Das Markenlogo wird unten links auf dem Bild angezeigt.



Abbildung 6-1 Anzeige des Markenlogos

6.3 Einbrennschutz

Vermeiden Sie direkte Sonneneinstrahlung und aktivieren Sie die Funktion zur Einbrennschutz, um das Risiko einer Beschädigung des Sensors durch Hitze zu verringern.

Schritte

1. Halten Sie das Rad gedrückt, um das Menü einzublenden.
2. Gehen Sie zu **Erweiterte Einstellungen** und drehen Sie das Rad, um auszuwählen.

3. Drücken Sie auf das Rad, um die Funktion **Einbrennschutz** zu aktivieren oder zu deaktivieren.
4. Halten Sie zum Speichern der Einstellungen und zum Beenden das Rad gedrückt.

6.4 Erfassen und Video

6.4.1 Bild erfassen

Drücken Sie in der Live-Ansicht auf , um ein Bild aufzunehmen.

Hinweis

- Wenn die Aufnahme erfolgreich war, wird das Foto eine Sekunde lang eingefroren und auf dem Display wird eine Eingabeaufforderung angezeigt.
- Informationen zum Exportieren von Bildern finden Sie unter *Dateien exportieren*.

6.4.2 Audio einstellen

Wenn Sie die Audiofunktion aktivieren, wird der Ton mit dem Video aufgezeichnet. Falls das Video zu laut ist, können Sie diese Funktion ausschalten.

Schritte

1. Halten Sie das Rad gedrückt, um das Menü einzublenden.
2. Gehen Sie zu **Erweiterte Einstellungen** und drehen Sie das Rad, um auszuwählen.
3. Drücken Sie das Rad, um diese Funktion zu de-/aktivieren.
4. Halten Sie zum Speichern der Einstellungen und zum Beenden das Rad gedrückt.

6.4.3 Video aufnehmen

Schritte

1. Halten Sie in der Live-Ansichtsoberfläche gedrückt, um die Aufnahme zu starten.



Abbildung 6-2 Aufnahme beginnen

Die Aufnahmezeit wird links oben angezeigt.

2. Halten Sie erneut gedrückt, um die Aufzeichnung zu beenden.

6.4.4 Video voraufzeichnen

Nachdem Sie diese Funktion aktiviert und die Voraufzeichnungszeit gewählt haben, kann das Gerät die Aufnahme automatisch 5, 10 oder 15 Sekunden vor der Rückstoß-Aktivierung starten und 5, 10, 15 oder 25 Sekunden nach der Rückstoßaktivierung beenden.

Schritte

1. Halten Sie das Rad gedrückt, um das Menü einzublenden.
2. Gehen Sie zu **Erweiterte Einstellungen** und drehen Sie das Rad, um auszuwählen.
3. Drücken Sie auf das Rad, um die Einstellungsoberfläche aufzurufen. Drehen Sie das Rad, um die Voraufzeichnungszeit umzuschalten. Es können 5+5 Sek., 10+10 Sek., 15+15 Sek. und 15+25 Sek. ausgewählt werden. Sie können auch **AUS** wählen, um die Funktion zu deaktivieren.
4. Halten Sie zum Speichern der Einstellungen und zum Beenden das Rad gedrückt.

6.4.5 Lokales Album

Aufgenommene Bilder und Videos werden automatisch auf dem Gerät gespeichert, und Sie können die Dateien in lokalen Alben ansehen.

Schritte

1. Halten Sie das Rad gedrückt, um das Menü einzublenden.
2. Gehen Sie zu **Erweiterte Einstellungen** und drehen Sie das Rad, um auszuwählen.

Hinweis

Die Alben werden automtisch erstellt und mit Jahr und Monat benannt. Die lokalen Bilder und Videos eines bestimmten Monats werden im entsprechenden Album gespeichert. Beispielsweise werden die Bilder und Videos des Monats Oktober im Jahr 2026 im Album unter 202610 gespeichert.

3. Drehen Sie das Rad, um ein Album auszuwählen, und drücken Sie darauf, um es zu aktivieren.
4. Drehen Sie das Rad, um eine Datei zur Anzeige auszuwählen.
5. Drücken Sie auf das Rad um die ausgewählte Datei und die dazugehörigen Informationen anzuzeigen.

Hinweis

- Dateien werden in chronologischer Reihenfolge angeordnet, wobei die jüngste Datei ganz oben steht. Wenn Sie die zuletzt aufgenommenen Fotos oder Videos nicht finden, überprüfen Sie bitte die Zeit- und Datumseinstellungen Ihres Geräts. Wenn Sie Dateien anzeigen, können Sie durch Drehen des Rads zu anderen Dateien wechseln.
- Wenn Sie Dateien ansehen, können Sie drücken, um zur nächsten Seite zu wechseln, sowie drücken, um zur vorherigen Seite zurückkehren.
- Während Sie Videos ansehen, können Sie auf das Rad drücken, um das Video abzuspielen oder anzuhalten.
- Zum Löschen eines Albums oder einer Datei drücken Sie auf + , um das Dialogfeld aufzurufen. Löschen Sie dann das Album oder die Datei entsprechend der Aufforderung.

6.5 Dateien exportieren

6.5.1 Dateien über HIKMICRO Sight exportieren

Sie können über HIKMICRO Sight auf Gerätealben zugreifen und Dateien auf Ihr Handy exportieren.

Bevor Sie beginnen

Installieren Sie HIKMICRO Sight auf Ihrem Handy.

Schritte

1. Öffnen Sie HIKMICRO Sight und verbinden Sie Ihr Gerät mit der App. Siehe *App-Verbindung*.
2. Tippen Sie auf **Medien**, um auf Gerätealben zuzugreifen.

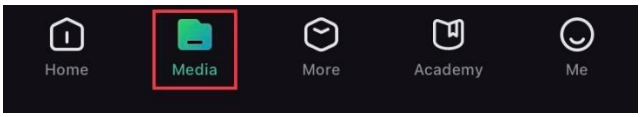

Abbildung 6-3 Zugriff auf Gerätealben

3. Tippen Sie auf **Lokal** oder **Gerät**, um die Fotos und Videos anzuzeigen.
   - **Lokal**: Sie können die in der App aufgenommenen Dateien anzeigen.
   - **Gerät**: Sie können sich die Dateien des aktuellen Geräts anzeigen.

Hinweis

Die Fotos oder Videos werden möglicherweise nicht in **Gerät** angezeigt. Wischen Sie nach unten, um die Seite zu aktualisieren.

4. Wählen Sie durch Antippen eine Datei aus und tippen Sie auf **Herunterladen**, um die Datei in Ihre lokalen Handyalben zu exportieren.



Abbildung 6-4 Dateien exportieren

Hinweis

- Gehen Sie in der App zu **Ich** -> **Über** -> **Benutzerhandbuch**, um weitere Informationen zur Bedienung zu erhalten.
- Sie können auch auf die Gerätealben zugreifen, indem Sie in der Live-Ansicht unten links auf das Symbol tippen.
- Der Export kann aufgrund von App-Updates variieren. Bitte nehmen Sie

die aktuelle App-Version als Referenz.

6.5.2 Dateien über PC exportieren

Mit dieser Funktion können Sie aufgezeichnete Videos und aufgenommene Fotos exportieren.

Bevor Sie beginnen

Stellen Sie sicher, dass das Gerät eingeschaltet ist, wenn Sie das Kabel anschließen.

Schritte

1. Halten Sie das Rad gedrückt, um das Menü einzublenden.
2. Gehen Sie zu **Erweiterte Einstellungen** und drehen Sie das Rad, um auszuwählen.
3. Drücken Sie auf das Rad, um die Konfigurationsoberfläche aufzurufen.
4. Drehen Sie das Rad, um **USB-Flash-Laufwerk** auszuwählen.
5. Verbinden Sie Gerät und PC über das Type-C-Kabel.

Hinweis

Stellen Sie sicher, dass das Gerät eingeschaltet ist, wenn Sie das Kabel anschließen.

6. Öffnen Sie die Computer-Festplatte und wählen Sie das Speichermedium des Geräts. Gehen Sie zum DCIM-Ordner und suchen Sie den Ordner, der nach Jahr und Monat der Aufnahme benannt ist. Wenn Sie z. B. im Oktober 2026 ein Bild oder ein Video aufgenommen haben, finden Sie das Bild oder Video unter **DCIM** -> **202610**.
7. Wählen Sie die Dateien aus und kopieren Sie sie auf den PC.
8. Trennen Sie das Gerät von Ihrem PC.

Hinweis

- Das Gerät zeigt Fotos an, wenn Sie es an den PC anschließen. Funktionen wie Aufnahme und Erfassung sind jedoch deaktiviert.
- Wenn Sie das Gerät zum ersten Mal an den PC anschließen, wird das Treiberprogramm automatisch installiert.

6.6 Anzeige Richtung

6.6.1 Kompass einschalten

Das Gerät ist mit einem Kompass ausgestattet und kann dessen Richtung auf dem Livebild, den aufgenommenen Bildern und den aufgezeichneten Videos anzeigen.

Schritte

1. Halten Sie das Rad gedrückt, um das Menü einzublenden.
2. Gehen Sie zu **Erweiterte Einstellungen** und drehen Sie das Rad, um auszuwählen.
3. Drücken Sie auf das Rad, um die Funktion zu aktivieren.
4. Befolgen Sie die Pop-up-Anweisungen, um den Kompass zu kalibrieren. Sehen Sie *Kalibrierung Kompass* für weitere Informationen.

Ergebnis

Nach erfolgreicher Kalibrierung werden der Winkel für Azimut (AZM) und der Winkel für Elevation (EL) auf dem Bildschirm angezeigt. Es wird empfohlen, die Angaben bei horizontal liegendem Gerät abzulesen.

Um die Richtungsgenauigkeit zu erhöhen, können Sie die magnetische Deklinationskorrektur einstellen. Eine Anleitung hierzu finden Sie unter *Magnetische Deklinationskorrektur*.

6.6.2 Kalibrierung Kompass

Die Kalibrierung des Kompasses ist ein Muss für eine korrekte Richtungsanzeige. Sie müssen den Kompass kalibrieren, wenn Sie die Funktion zum ersten Mal aktivieren oder wenn der Kompass magnetisch gestört ist.



Abbildung 6-5 Kompass-Störungen

Schritte

1. Rufen Sie die Kalibrierungsanleitung auf folgende Weise auf.
   - Wenn Sie den Kompass zum ersten Mal aktivieren, wird die Anleitung zur Kompasskalibrierung eingeblendet.
   - Wenn die Kompassinformationen rot angezeigt werden, wählen

Sie  im Menü und drücken Sie auf das Rad, um den Kalibrierungskompass neu zu starten.

2. Folgen Sie den Anweisungen auf dem Bildschirm, um das Gerät zu bewegen und zu drehen.

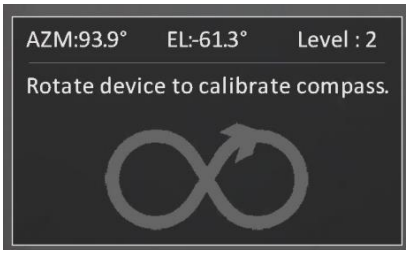

Abbildung 6-6 Kalibrierung Kompass

Hinweis

- Bewegen und drehen Sie das Gerät während der Kalibrierung immer wieder, um sicherzustellen, dass das Gerät in alle möglichen Richtungen zeigt.
- **Stufe** zeigt die Gültigkeit der Kalibrierung an. Eine höhere Stufe bedeutet eine genauere Kompassanzeige. Die Kalibrierung ist erfolgreich, wenn **Stufe** zu **3** wechselt.

3. Bewegen Sie das Gerät nicht mehr, sobald die Kalibrierungsanleitung verschwindet.

Ergebnis

Die Richtungsinformationen werden in der Live-Ansicht-Oberfläche angezeigt.



Abbildung 6-7 Anzeige Richtung

6.6.3 Magnetische Deklinationskorrektur

Die magnetische Deklination ist die Winkelabweichung zwischen dem magnetischen Norden und dem geografischen Norden. Wenn Sie dem Kompass die magnetische Deklination hinzufügen, erhöht sich die Genauigkeit der Richtungsmessung.

Schritte

1. Navigieren Sie nach der Kalibrierung des Kompasses zur Oberfläche mit den Kompasseinstellungen und drehen Sie das Rad, um **Magnetische Deklination** auszuwählen.
2. Drücken Sie auf das Rad, um die Einstellungsoberfläche aufzurufen, und drehen Sie das Rad, um die **Schnellkorrektur** oder die **Manuelle Korrektur** auszuwählen.
   - Bei der Schnellkorrektur zeigt das Gerät die aktuelle Deklination zu magnetisch Nord an. Richten Sie die Bildschirmmitte auf den geografischen Norden und drücken Sie zur Bestätigung auf das Rad.
   - Ist die manuelle Korrektur aktiviert, drücken Sie auf das Rad, um das Betriebssymbol oder die Betriebsnummer auszuwählen, und drehen Sie das Rad, um die Deklination des Gerätestandorts zu addieren oder zu subtrahieren.

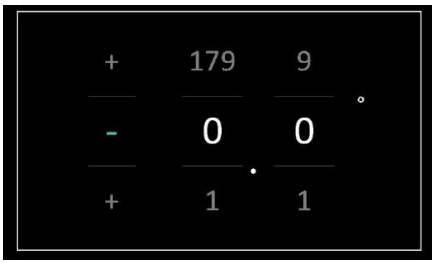

Abbildung 6-8 Manuelle Korrektur

3. Halten Sie zum Speichern und Beenden das Rad gedrückt.

Hinweis

Es wird empfohlen, die Angaben zur lokalen magnetischen Deklination auf der offiziellen Website zu überprüfen, bevor Sie die magnetische Deklination manuell korrigieren. Die östliche magnetische Deklination wird mit einem Plus-Zeichen (+) und die westliche Deklination mit einem Minus-Zeichen (-) gekennzeichnet.

6.7 Geografischer Standort Anzeige

Ausgestattet mit Satellitenortungsmodule, kann das Gerät den Längen- und Breitengrad sowie die Meereshöhe des Geräts auf dem Livebild, den aufgenommenen Bildern und den aufgezeichneten Videos anzeigen.

Hinweis

- Das Satellitenmodul ist nicht in der Lage, Signale zu empfangen, wenn sich das Gerät in Innenräumen befindet. Stellen Sie das Gerät an einem leeren Ort im Freien auf, um Signale zu empfangen.
- In Außenbereichen warten Sie einen Moment, bis das Gerät seinen Standort anzeigt.

Schritte

1. Halten Sie das Rad gedrückt, um das Menü einzublenden.
2. Gehen Sie zu **Erweiterte Einstellungen** und drücken Sie △ oder ▽, um auszuwählen.
3. Drücken Sie auf das Rad, um das GPS zu aktivieren. Sie können den Standort in der unteren rechten Ecke des Bildschirms sehen.



Abbildung 6-9 Anzeige des Gerätestandorts

Wenn in den Standortinformationen „Schwaches Signal“ angezeigt wird, ist das Signal schwach oder nicht vorhanden. Begeben Sie sich in diesem Fall ins Freie und versuchen Sie es erneut.



Abbildung 6-10 Schwaches Signal

7 Systemeinstellungen

7.1 Datum anpassen

Schritte

1. Halten Sie das Rad gedrückt, um das Menü einzublenden.
2. Gehen Sie zu **Erweiterte Einstellungen** und drehen Sie das Rad, um auszuwählen.
3. Drücken Sie auf das Rad, um die Konfigurationsoberfläche aufzurufen.
4. Drücken Sie auf das Rad, um Jahr, Monat oder Tag zu wählen, und drehen Sie das Rad, um den Wert zu ändern.
5. Halten Sie zum Speichern der Einstellungen und zum Beenden das Rad gedrückt.

7.2 Zeit synchronisieren

Schritte

1. Halten Sie das Rad gedrückt, um das Menü einzublenden.
2. Gehen Sie zu **Erweiterte Einstellungen** und drehen Sie das Rad, um auszuwählen.
3. Drücken Sie auf das Rad, um die Konfigurationsoberfläche aufzurufen.
4. Drehen Sie das Rad, um das Zeitformat umzustellen. Sie können zwischen 24-Stunden- und 12-Stunden-Anzeige wählen. Wenn Sie das 12-Stunden-Format auswählen, drücken Sie auf das Rad und drehen Sie dann das Rad, um **AM** oder **PM** auszuwählen.
5. Drücken Sie auf das Rad, um Stunde oder Minute zu wählen, und drehen Sie das Rad, um den Wert zu ändern.
6. Halten Sie zum Speichern der Einstellungen und zum Beenden das Rad gedrückt.

7.3 Sprache einstellen

Mit dieser Funktion können Sie die Gerätesprache auswählen.

Schritte

1. Halten Sie das Rad gedrückt, um das Menü einzublenden.
2. Gehen Sie zu **Erweiterte Einstellungen** und drehen Sie das Rad, um auszuwählen.
3. Drücken Sie auf das Rad, um die Konfigurationsoberfläche aufzurufen.
4. Drehen Sie das Rad, um die gewünschte Sprache auszuwählen, und drücken Sie zur Bestätigung auf das Rad.
5. Halten Sie zum Speichern der Einstellungen und zum Beenden das Rad gedrückt.

7.4 Einheit einstellen

Sie können die Einheit für die Entfernungsmessung umschalten.

Schritte

1. Halten Sie das Rad gedrückt, um das Menü einzublenden.
2. Gehen Sie zu **Erweiterte Einstellungen** und drehen Sie das Rad, um auszuwählen.
3. Drücken Sie auf das Rad, um die Konfigurationsoberfläche aufzurufen.
4. Drehen Sie das Rad, um das gewünschte Gerät auszuwählen.
5. Halten Sie zum Speichern der Einstellungen und zum Beenden das Rad gedrückt.

7.5 Gerätebildschirm an den PC übertragen

Das Gerät unterstützt das Übertragen des Bildschirms auf den PC über einen auf dem UVC-Protokoll basierenden Streaming Media Player. Einzelheiten können Sie dem Gerätebild auf der PC-Anzeige entnehmen.

Schritte

1. Halten Sie das Rad gedrückt, um das Menü einzublenden.
2. Gehen Sie zu **Erweiterte Einstellungen** und drehen Sie das Rad, um auszuwählen.
3. Drücken Sie auf das Rad, um die Konfigurationsoberfläche aufzurufen.
4. Drehen Sie das Rad, um die Option **Digital** auszuwählen.

5. Halten Sie zum Speichern der Einstellungen und zum Beenden das Rad gedrückt.
6. Öffnen Sie den auf dem UVC-Protokoll basierenden Player, und verbinden Sie Ihr Gerät über das Typ-C-Kabel mit dem PC.

7.6 Passcode für Bildschirmsperre festlegen

Sie können einen Passcode festlegen, um den Gerätebildschirm zu sperren und so unbefugten Zugriff auf das Gerät zu verhindern.

7.6.1 Passcode aktivieren

Schritte

1. Halten Sie das Rad gedrückt, um das Menü einzublenden.
2. Gehen Sie zu **Erweiterte Einstellungen** und drehen Sie das Rad, um auszuwählen.
3. Drücken Sie auf das Rad, um diese Funktion zu aktivieren und die Konfigurationsoberfläche aufzurufen.
4. Drücken Sie auf das Rad, um eine Ziffer zu aktivieren, und drehen Sie das Rad, um den Wert zu ändern.
5. Halten Sie zum Speichern der Einstellungen und zum Beenden das Rad gedrückt.

Ergebnis

Ist der Passcode aktiviert, müssen Sie ihn eingeben, sobald das Gerät eingeschaltet oder aus dem Standby-Modus geweckt wird. Drücken Sie auf das Rad, um eine Ziffer zu wechseln, drehen Sie das Rad, um den Zahl zu ändern und halten Sie das Rad zur Bestätigung gedrückt.

Hinweis

Wenn Sie den Passcode vergessen, können Sie gedrückt halten, um ihn auf dem Sperrbildschirm zurückzusetzen. Dieser Vorgang erfordert das Zurücksetzen des Geräts auf die Werkseinstellungen.

7.6.2 Zugangscode ändern

Nach der Aktivierung können Sie den Passcode bei Bedarf ändern.

Schritte

1. Halten Sie das Rad gedrückt, um das Menü einzublenden.
2. Gehen Sie zu **Erweiterte Einstellungen** und drehen Sie das Rad, um auszuwählen.
3. Drücken Sie auf das Rad und wählen Sie . Drücken Sie erneut auf das Rad, um die Konfigurationsoberfläche aufzurufen.
4. Drücken Sie auf das Rad, um eine Ziffer zu aktivieren, und drehen Sie das Rad, um den Wert zu ändern.
5. Halten Sie zum Speichern der Einstellungen und zum Beenden das Rad gedrückt.

7.7 Gerätedaten anzeigen

Schritte

1. Halten Sie das Rad gedrückt, um das Menü einzublenden.
2. Gehen Sie zu **Erweiterte Einstellungen** und drehen Sie das Rad, um auszuwählen.
3. Bestätigen Sie mit dem Rad. Es werden Geräteinformationen wie Version, Seriennummer und verfügbare Speicherkapazität angezeigt.
4. Halten Sie zum Beenden das Rad gedrückt.

7.7.1 Einfachen Menümodus einstellen

Im einfachen Menümodus werden Schriftarten und Symbole vergrößert, um die Erkennung zu erleichtern.

- Halten Sie, wenn die Geräteinformationen angezeigt werden, das Rad und gedrückt, um die Einstellungen des „Einfachen Menümodus“ aufzurufen.
- Wählen Sie **Benutzerdefiniertes einfaches Menü**, um die Menüpunkte einzustellen, die im „Einfachen Menümodus“ angezeigt werden sollen.
- Halten Sie im „Einfachen Menümodus“ das Rad und auf der Benutzeroberfläche „Geräteinformationen“ gedrückt, um den Modus zu verlassen.

7.8 Gerät wiederherstellen

Mit dieser Funktion werden nur die Grundeinstellungen des Geräts, wie

beispielsweise Helligkeit, Kontrast, BiB und ausgewählte Nullstellungsprofile, auf die Standardeinstellungen zurückgesetzt. Die Parameter für die Nullstellung und die Ballistikberechnung sowie die lokalen Albumdaten werden nicht wiederhergestellt.

Schritte

1. Halten Sie das Rad gedrückt, um das Menü einzublenden.
2. Gehen Sie zu **Erweiterte Einstellungen** und drehen Sie das Rad, um auszuwählen.
3. Drücken Sie das Rad, um die Standardeinstellungen des Geräts entsprechend der Aufforderung wiederherzustellen.

7.9 Gerät zurücksetzen

Diese Funktion löscht alle Inhalte und Einstellungen, darunter Grundeinstellungen, Speicher, Passcode, Hotspot-Passwort und Nullstellung.

Schritte

1. Halten Sie das Rad gedrückt, um das Menü einzublenden.
2. Gehen Sie zu **Erweiterte Einstellungen** und drehen Sie das Rad, um auszuwählen.
3. Drücken Sie das Rad, um die Standardeinstellungen des Geräts entsprechend der Aufforderung wiederherzustellen.

8 Häufig gestellte Fragen

8.1 Warum ist der Bildschirm ausgeschaltet?

- Prüfen Sie, ob der Geräte-Akku entladen ist, sich im Standby-Modus befindet oder **Autom. Abschaltung** aktiviert ist.
- Prüfen Sie den Bildschirm, nachdem Sie das Gerät 5 Minuten lang aufgeladen haben.

8.2 Das Bild ist nicht scharf, wie kann es eingestellt werden?

Stellen Sie den Dioptrieneinstellring oder das Fokusrad ein, bis das Bild klar ist. Siehe *Dioptrien einstellen* oder *Fokus einstellen*.

8.3 Aufnahme oder Aufzeichnung schlägt fehl. Welches Problem liegt vor?

Überprüfen Sie die folgenden Punkte.

- Prüfen Sie, ob das Gerät mit Ihrem PC verbunden ist. In diesem Zustand ist das Aufnehmen oder Aufzeichnen deaktiviert.
- Prüfen Sie, ob der Speicherplatz erschöpft ist.
- Prüfen Sie, ob das Gerät einen niedrigen Akkustand hat.

8.4 Warum erkennt der PC das Gerät nicht?

Überprüfen Sie die folgenden Punkte.

- Prüfen Sie, ob der USB-Anschluss auf **USB-Flash-Laufwerk** eingestellt wurde.
- Prüfen Sie, ob das Gerät über das mitgelieferte USB-Kabel mit Ihrem PC verbunden ist.
- Stellen Sie bei Verwendung anderer USB-Kabel sicher, dass die Kabellänge 1 m nicht überschreitet.

Rechtliche Informationen

©Hangzhou Microimage Software Co., Ltd. Alle Rechte vorbehalten.

Hinweise zu dieser Bedienungsanleitung

Die Bedienungsanleitung enthält Anleitungen zur Verwendung und Verwaltung des Produkts. Bilder, Diagramme, Abbildungen und alle sonstigen Informationen dienen nur der Beschreibung und Erklärung. Die Änderung der in der Bedienungsanleitung enthaltenen Informationen ist aufgrund von Firmware-Aktualisierungen oder aus anderen Gründen vorbehalten. Die neueste Version dieses Handbuchs finden Sie auf der HIKMICRO-Website (www.hikmicrotech.com).

Bitte verwenden Sie diese Bedienungsanleitung unter Anleitung und Unterstützung von Fachleuten, die für den Support des Produkts geschult sind.

Marken

HIKMICRO und andere Marken und Logos von HIKMICRO sind Eigentum von HIKMICRO in verschiedenen Gerichtsbarkeiten.

Andere hier erwähnte Marken und Logos sind Eigentum ihrer jeweiligen Inhaber.

Open-Source-Software – Erklärung

Dieses Produkt darf ohne die Mitwirkung von Open-Source-Software nicht auf den Markt gebracht werden. Wir respektieren das geistige Eigentum anderer; wir haben unser Open-Source-Compliance-System eingerichtet und werden es kontinuierlich verbessern. Sie können uns kontaktieren, um die Open-Source-Software-Erklärung und den Copyleft-Quellcode dieses Produkts zu erhalten.

HAFTUNGSAUSSCHLUSS

DIESE BEDIENUNGSANLEITUNG UND DAS BESCHRIEBENE PRODUKT MIT SEINER HARDWARE, SOFTWARE UND FIRMWARE WERDEN, SOWEIT GESETZLICH ZULÄSSIG, IN DER „VORLIEGENDEN FORM“ UND MIT „ALLEN FEHLERN UND IRRTÜMERN“ BEREITGESTELLT. HIKMICRO GIBT KEINE GARANTIEN, WEDER AUSDRÜCKLICH NOCH STILLSCHWEIGEND, EINSCHLIEßLICH, ABER OHNE DARAUF BESCHRÄNKT ZU SEIN, MARKTGÄNGIGKEIT, ZUFRIEDENSTELLENDE QUALITÄT ODER EIGNUNG FÜR EINEN BESTIMMTEN ZWECK. DIE NUTZUNG DES PRODUKTS DURCH

SIE ERFOLGT AUF IHRE EIGENE GEFAHR. IN KEINEM FALL IST HIKMICRO IHNEN GEGENÜBER HAFTBAR FÜR BESONDERE, ZUFÄLLIGE, DIREKTE ODER INDIREKTE SCHÄDEN, EINSCHLIEßLICH, ABER OHNE DARAUF BESCHRÄNKT ZU SEIN, VERLUST VON GESCHÄFTSGEWINNEN, GESCHÄFTSUNTERBRECHUNG, DATENVERLUST, SYSTEMBESCHÄDIGUNG, VERLUST VON DOKUMENTATIONEN, SEI ES AUFGRUND VON VERTRAGSBRUCH, UNERLAUBTER HANDLUNG (EINSCHLIEßLICH FAHRLÄSSIGKEIT), PRODUKTHAFTUNG ODER ANDERWEITIG, IN VERBINDUNG MIT DER VERWENDUNG DIESES PRODUKTS, SELBST WENN HIKMICRO ÜBER DIE MÖGLICHKEIT DERARTIGER SCHÄDEN ODER VERLUSTE INFORMIERT WAR.

SIE ERKENNEN AN, DASS DIE NATUR DES INTERNETS DAMIT VERBUNDENE SICHERHEITSRISIKEN BEINHALTET. HIKMICRO ÜBERNIMMT KEINE VERANTWORTUNG FÜR ANORMALEN BETRIEB, DATENVERLUST ODER ANDERE SCHÄDEN, DIE SICH AUS CYBERANGRIFFEN, HACKERANGRIFFEN, VIRUSINFEKTION ODER ANDEREN SICHERHEITSRISIKEN IM INTERNET ERGEBEN. HIKMICRO WIRD JEDOCH BEI BEDARF ZEITNAH TECHNISCHEN SUPPORT LEISTEN.

SIE STIMMEN ZU, DIESES PRODUKT IN ÜBEREINSTIMMUNG MIT ALLEN GELTENDEN GESETZEN ZU VERWENDEN, UND SIE SIND ALLEIN DAFÜR VERANTWORTLICH, DASS IHRE VERWENDUNG GEGEN KEINE GELTENDEN GESETZE VERSTÖßT. INSBESONDERE SIND SIE DAFÜR VERANTWORTLICH, DIESES PRODUKT SO ZU VERWENDEN, DASS DIE RECHTE DRITTER NICHT VERLETZT WERDEN, EINSCHLIESSLICH, ABER NICHT BESCHRÄNKT AUF VERÖFFENTLICHUNGSRECHTE, DIE RECHTE AN GEISTIGEM EIGENTUM ODER DEN DATENSCHUTZ UND ANDERE PERSÖNLICHKEITSRECHTE. DIESES PRODUKT DARF NICHT FÜR DIE ILLEGALE JAGD AUF TIERE, DIE VERLETZUNG DER PRIVATSPHÄRE ODER FÜR EINEN ANDEREN ZWECK VERWENDET WERDEN, DER ILLEGAL ODER DEM ÖFFENTLICHEN INTERESSE ABTRÄGLICH IST. SIE DÜRFEN DIESES PRODUKT NICHT FÜR VERBOTENE ENDANWENDUNGEN VERWENDEN, EINSCHLIESSLICH DER ENTWICKLUNG ODER HERSTELLUNG VON MASSENVERNICHTUNGSWAFFEN, DER ENTWICKLUNG ODER HERSTELLUNG CHEMISCHER ODER BIOLOGISCHER WAFFEN, JEGLICHER AKTIVITÄTEN IM ZUSAMMENHANG MIT EINEM NUKLEAREN SPRENGKÖRPER ODER UNSICHEREN NUKLEAREN BRENNSTOFFKREISLAUF BZW. ZUR UNTERSTÜTZUNG VON MENSCHENRECHTSVERLETZUNGEN.

BEACHTEN SIE BITTE ALLE VERBOTE UND AUSNAHMEN DER GELTENDEN GESETZE UND VORSCHRIFTEN, INSBESONDERE DIE

ÖRTLICHEN SCHUSSWAFFEN- UND/ODER JAGDGESETZE UND VORSCHRIFTEN. ÜBERPRÜFEN SIE VOR DEM KAUF UND DER VERWENDUNG DIESES PRODUKTES STETS DIE NATIONALEN BESTIMMUNGEN UND VORSCHRIFTEN. BEACHTEN SIE, DASS SIE MÖGLICHERWEISE GENEHMIGUNGEN, ZERTIFIKATE UND/ODER LIZENZEN VOR DEM KAUF, VERKAUF, DER VERMARKTUNG UND/ODER DER VERWENDUNG DES PRODUKTS BEANTRAGEN MÜSSEN. HIKMICRO HAFTET NICHT FÜR SOLCHE(N) ILLEGALE(N) ODER UNSACHGEMÄßE(N) EINKAUF, VERKAUF, VERMARKTUNG UND ENDNUTZUNG SOWIE FÜR BESONDERE, ZUFÄLLIGE ODER INDIREKTE FOLGESCHÄDEN.

IM FALL VON WIDERSPRÜCHEN ZWISCHEN DIESER BEDIENUNGSANLEITUNG UND GELTENDEM RECHT IST LETZTERES MASSGEBLICH.

Behördliche Informationen

Diese Bestimmungen gelten nur für Produkte, die das entsprechende Zeichen oder die entsprechenden Informationen tragen.

EU-Konformitätserklärung

Dieses Produkt und – gegebenenfalls – das mitgelieferte Zubehör trägt das „CE“-Kennzeichen und entspricht daher den geltenden harmonisierten europäischen Normen, die in der Richtlinie 2014/30/EU (EMCD), der Richtlinie 2011/65/EU (RoHS) und der Richtlinie 2014/53/EU aufgeführt sind.

Hiermit erklärt Hangzhou Microimage Software Co., Ltd., dass dieses Gerät (siehe Etikett) mit der Richtlinie 2014/53/EU übereinstimmt.

Der vollständige Text der EU-Konformitätserklärung ist unter folgender Internetadresse abrufbar: https://www.hikmicrotech.com/en/support/download-center/declaration-of-conformity/.

Frequenzbänder und Leistung (für CE)

Die für das folgende Funkgerät geltenden Frequenzbänder und die nominalen Grenzwerte für die Sendeleistung (gestrahlt und/oder leitungsgeführt) sind wie folgt:
WLAN 2,4 GHz (2,4 GHz bis 2,485 GHz): 20 dBm
5 GHz (5,15 bis 5,25 GHz): 23 dBm

Verwenden Sie bei einem Gerät ohne mitgeliefertes Netzteil nur ein Netzteil von einem zugelassenen Hersteller. Detaillierte Angaben zum Strombedarf finden Sie in der Produktspezifikation.

Verwenden Sie bei einem Gerät ohne mitgelieferte Batterien nur Batterien/Akkus von einem zugelassenen Hersteller. Detaillierte Angaben zu den Batterie-/Akku-Anforderungen finden Sie in der Produktspezifikation.



Richtlinie 2012/19/EU (WEEE-Richtlinie): Produkte, die mit diesem Symbol gekennzeichnet sind, dürfen innerhalb der Europäischen Union nicht mit dem Hausmüll entsorgt werden. Für korrektes Recycling geben Sie dieses Produkt an Ihren örtlichen Fachhändler zurück oder entsorgen Sie es an einer der Sammelstellen. Weitere Informationen finden Sie unter: www.recyclethis.info.



Verordnung (EU) 2023/1542 (Batterieverordnung): Dieses Produkt enthält einen Akku und ist konform mit der Verordnung (EU) 2023/1542. Der Akku darf in der Europäischen Union nicht als unsortierter kommunaler Abfall entsorgt werden. Siehe Produktdokumentation für spezifische Hinweise zu Akkus oder Batterien. Der Akku ist mit diesem Symbol gekennzeichnet, das auch Buchstaben enthalten kann, die auf Cadmium (Cd) oder Blei (Pb) hinweisen. Für korrektes Recycling geben Sie die Akkus/Batterien an Ihren örtlichen Fachhändler zurück oder entsorgen Sie sie an einer der Sammelstellen. Weitere Informationen finden Sie unter: www.recyclethis.info.

INFORMATIONEN FÜR PRIVATE HAUSHALTE

1. Getrennte Erfassung von Altgeräten:

Elektro- und Elektronikgeräte, die zu Abfall geworden sind, werden als Altgeräte bezeichnet. Besitzer von Altgeräten haben diese einer vom unsortierten Siedlungsabfall getrennten Erfassung zuzuführen. Altgeräte gehören insbesondere nicht in den Hausmüll, sondern in spezielle Sammel- und Rückgabesysteme.

2. Batterien und Akkus sowie Lampen:

Besitzer von Altgeräten haben Altbatterien und Altakkumulatoren, die nicht vom Altgerät umschlossen sind, die zerstörungsfrei aus dem Altgerät entnommen werden können, im Regelfall vor der Abgabe an einer Erfassungsstelle vom Altgerät zu trennen. Dies gilt nicht, soweit Altgeräte einer Vorbereitung zur Wiederverwendung unter Beteiligung eines öffentlich-rechtlichen Entsorgungsträgers zugeführt werden.

3. Möglichkeiten der Rückgabe von Altgeräten:

Besitzer von Altgeräten aus privaten Haushalten können diese bei den Sammelstellen der öffentlich-rechtlichen Entsorgungsträger oder bei den von Herstellern oder Vertreibern im Sinne des ElektroG eingerichteten Rücknahmestellen unentgeltlich abgeben. Rücknahmepflichtig sind Geschäfte mit einer Verkaufsfläche von mindestens 400 m² für Elektro- und Elektronikgeräte sowie diejenigen Lebensmittelgeschäfte mit einer Gesamtverkaufsfläche von mindestens 800 m², die mehrmals pro Jahr oder dauerhaft Elektro- und Elektronikgeräte anbieten und auf dem Markt bereitstellen. Dies gilt auch bei Vertrieb unter Verwendung von Fernkommunikationsmitteln, wenn die Lager- und Versandflächen für Elektro- und Elektronikgeräte mindestens 400 m² betragen oder die gesamten Lager- und Versandflächen mindestens 800 m² betragen. Vertreiber haben die Rücknahme grundsätzlich durch geeignete

Rückgabemöglichkeiten in zumutbarer Entfernung zum jeweiligen Endnutzer zu gewährleisten. Die Möglichkeit der unentgeltlichen Rückgabe eines Altgerätes besteht bei rücknahmepflichtigen Vertreibern unter anderem dann, wenn ein neues gleichartiges Gerät, das im Wesentlichen die gleichen Funktionen erfüllt, an einen Endnutzer abgegeben wird.

4. Datenschutz-Hinweis:

Altgeräte enthalten häufig sensible personenbezogene Daten. Dies gilt insbesondere für Geräte der Informations- und Telekommunikationstechnik wie Computer und Smartphones. Bitte beachten Sie in Ihrem eigenen Interesse, dass für die Löschung der Daten auf den zu entsorgenden Altgeräten jeder Endnutzer selbst verantwortlich ist.

5. Bedeutung des Symbols „durchgestrichene Mülltonne“:



Das auf Elektro- und Elektronikgeräten regelmäßig abgebildete Symbol einer durchgestrichenen Mülltonne weist darauf hin, dass das jeweilige Gerät am Ende seiner Lebensdauer getrennt vom unsortierten Siedlungsabfall zu erfassen ist.

Symbol-Konventionen

Die in diesem Dokument verwendeten Symbole sind wie folgt definiert.

Symbol	Beschreibung
 Hinweis	Liefert zusätzliche Informationen zur Betonung oder Ergänzung wichtiger Punkte im Text.
 Achtung	Weist auf eine potenziell gefährliche Situation hin, die, wenn sie nicht vermieden wird, zu Schäden am Gerät, Datenverlust, Leistungsminderung oder unerwarteten Ergebnissen führen kann.
 Gefahr	Weist auf eine Gefahr mit hohem Risiko hin, die, wenn sie nicht vermieden wird, zu Tod oder schwerer Verletzung führen kann.

Sicherheitshinweis

Diese Anleitungen sollen gewährleisten, dass Sie das Produkt korrekt verwenden, um Gefahren oder Sachschäden zu vermeiden. Bitte lesen Sie alle Sicherheitshinweise sorgfältig durch, bevor Sie das Gerät in Betrieb nehmen.

Transportwesen

- Bewahren Sie das Gerät beim Transport in der ursprünglichen oder einer vergleichbaren Verpackung auf.
- Bewahren Sie das gesamte Verpackungsmaterial nach dem Auspacken für zukünftigen Gebrauch auf. Im Falle eines Fehlers müssen Sie das Gerät in der Originalverpackung an das Werk zurücksenden.
- Beim Transport ohne Originalverpackung kann das Gerät beschädigt werden und wir übernehmen keine Verantwortung.
- Lassen Sie das Produkt nicht fallen und vermeiden Sie heftige Stöße. Halten Sie das Gerät von magnetischen Störungen fern.

Spannungsversorgung

- Wenn im Lieferumfang des Geräts ein Netzteil enthalten ist, verwenden Sie nur das mitgelieferte Netzteil. Wenn kein Netzteil mitgeliefert wird, stellen Sie sicher, dass das Netzteil oder eine andere Stromversorgung den Anforderungen an eine Stromquelle mit begrenzter Leistung entspricht. Die Ausgangsparameter des Netzteils sind auf dem Produktaufkleber angegeben.
- Die über das Ladegerät gelieferte Leistung muss zwischen dem vom Funkgerät benötigten Minimum von 8,4 Watt und dem Maximum von 11 Watt liegen, um die maximale Ladegeschwindigkeit zu erreichen.
- Stellen Sie sicher, dass der Stecker richtig in der Steckdose steckt.
- Verbinden Sie NICHT mehrere Geräte mit einem Netzteil, da es andernfalls durch Überlastung zu einer Überhitzung oder einem Brand kommen kann.

Akku

- Die externe wiederaufladbare Batterie ist vom Typ 18650 und die Batteriegröße beträgt 19 mm × 70 mm. Die Nennspannung beträgt 3,6 V und die Akkukapazität beträgt 3200 mAh.
- Der eingebaute Batterietyp ist eine Lithiumbatterie, und die Batteriegröße beträgt 23 mm × 67 mm. Die Nennspannung beträgt 3,6 V, und die Nennkapazität beträgt 3350 mAh.
- ACHTUNG: Bei Austausch der Batterie durch einen falschen Typ besteht

Explosionsgefahr. Tauschen Sie stets gegen den gleichen oder äquivalenten Typ aus.

- Akkus mit einer falschen Größe können nicht eingesetzt werden und ein abnormales Abschalten bewirken.
- Unsachgemäßer Austausch des Akkus durch einen falschen Typ kann eine Schutzvorrichtung umgehen (z. B. bei einigen Lithium-Batterietypen).
- Wenn nötig, kaufen Sie bitte die vom Hersteller empfohlenen Batterien.
- Die von den Benutzern gekauften Akkus müssen den entsprechenden internationalen Normen über die Sicherheit von Akkus entsprechen (z. B. EN/IEC-Normen).
- Verwenden Sie nur einen von einem qualifizierten Hersteller gelieferten Akku. Detaillierte Angaben zu den Batterie-/Akku-Anforderungen finden Sie in der Produktspezifikation.
- Entsorgen Sie die verbrauchten Batterien gemäß den Anweisungen.
- Entfernen Sie die Batterie/den Akku, wenn Sie das Gerät für längere Zeit nicht benutzen.
- Achten Sie bei langfristiger Lagerung des Akkus darauf, dass er alle drei Monate vollständig geladen wird, um seine Lebensdauer zu gewährleisten. Anderenfalls kann es zu Schäden kommen.
- Der integrierte Akku darf nicht demontiert werden. Wenden Sie sich gegebenenfalls zur Reparatur an den Hersteller.
- Setzen Sie den externen Akku ein, bevor der integrierte Akku leer ist oder das Gerät kann nicht mehr eingeschaltet werden.
- Stellen Sie sicher, dass die Temperatur des eingebauten Akkus beim Laden zwischen 0°C bis 52 °C (32 °F und 125,6 °F) liegt.
- Achten Sie darauf, dass die Temperatur des externen Akkus beim Laden zwischen 0 °C und 55 °C (32 °F und 131 °F) liegt.
- Batterien nicht durch Verbrennen, in einem heißen Ofen oder Zerkleinern oder Zerschneiden entsorgen. Das kann zu einer Explosion führen.
- Bewahren Sie die Batterie/den Akku nicht in einer Umgebung mit extrem hohen Temperaturen oder niedrigem Luftdruck auf, da dies zu einer Explosion oder zum Austreten von entflammbaren Flüssigkeiten oder Gasen führen kann.
- Stellen Sie sicher, dass sich während des Ladevorgangs im Umkreis von 2 m um das Ladegerät kein brennbares Material befindet.
- Lagern Sie das Gerät mit dem Akku oder den Akku selbst NICHT in unmittelbarer Nähe einer Wärme- oder Feuerquelle. Keinem direkten Sonnenlicht aussetzen.
- Bewahren Sie den Akku NICHT in der Reichweite von Kindern auf.
- Den Akku NICHT verschlucken, es besteht Verätzungsgefahr.
- ACHTUNG: Bei einer Beschädigung des Akkus besteht die Gefahr eines

Kurzschlusses, Brandes oder einer Explosion. Häufige Verwendung, Fallenlassen, Stöße, Korrosion oder Zusammendrücken des Akkus können Schäden verursachen, wie z. B. ein gerissenes Gehäuse, sich lösende Platten oder das Austreten von Flüssigkeit oder Gas aus dem Inneren usw.

- Wenn der Akku beschädigt ist, verwenden Sie ihn nicht mehr und entsorgen Sie ihn gemäß den Anweisungen.

Wartung

- Falls das Produkt nicht einwandfrei funktionieren sollte, wenden Sie sich an Ihren Händler oder den nächstgelegenen Kundendienst. Wir übernehmen keine Haftung für Probleme, die durch nicht Reparatur- oder Instandhaltungsarbeiten von nicht autorisierten Dritten verursacht werden.
- Vergewissern Sie sich, dass die Stromversorgung unterbrochen wurde, bevor das Gerät von Fachleuten demontiert und repariert wird.
- Wenn das Gerät nicht vom Hersteller vorgegebenem Sinne genutzt wird, kann der durch das Gerät bereitgestellte Schutz beeinträchtigt werden.
- Prüfen Sie die optischen Oberflächen von Objektiv, Okular, Entfernungsmesser usw. Entfernen Sie ggf. Staub und Sand vom Objektiv mit speziell dafür vorgesehenen Werkzeugen und Lösungsmitteln (vorzugsweise kontaktlos).
- Wischen Sie die Außenflächen von Metall-, Kunststoff- und Silikonteilen mit einem sauberen, weichen Tuch ab. Verwenden Sie keine chemisch aktiven Substanzen, Lösungsmittel usw., da dadurch die Lackierung beschädigt werden könnte.
- Reinigen Sie die elektrischen Kontakte des Akkus am Gerät mit einem nicht fettenden organischen Lösungsmittel.

Einsatzumgebung

- Achten Sie darauf, dass die Betriebsumgebung den Anforderungen des Geräts entspricht. Die Betriebstemperatur muss zwischen -30 °C und 55 °C liegen, die Luftfeuchtigkeit muss zwischen 5 % und 95 % betragen.
- Setzen Sie das Gerät KEINER hohen elektromagnetischen Strahlung oder staubigen Umgebungen aus.
- Richten Sie das Objektiv NICHT auf die Sonne oder eine andere helle Lichtquelle.
- Stellen Sie das Gerät an einem kühlen und gut belüfteten Ort auf.
- Vermeiden Sie die Installation des Geräts auf vibrierenden Oberflächen oder an Orten, die Erschütterungen ausgesetzt sind (Nachlässigkeit kann zu Geräteschäden führen).

- Das Gerät ist nicht für den Einsatz an Orten geeignet, an denen sich wahrscheinlich Kinder aufhalten.

Notruf

Sollten sich Rauch, Gerüche oder Geräusche in dem Gerät entwickeln, so schalten Sie es unverzüglich aus und ziehen Sie den Netzstecker. Wenden Sie sich dann an den Kundendienst.

Laser



Achten Sie bei Verwendung eines Lasergeräts darauf, dass das Objektiv des Geräts nicht dem Laserstrahl ausgesetzt wird. Andernfalls könnte es durchbrennen. Die vom Gerät abgegebene Laserstrahlung kann zu Augenverletzungen, Hautverbrennungen oder der Entzündung brennbarer Substanzen führen. Bevor Sie die Laser-Entfernungsmessung aktivieren, müssen Sie sich vergewissern, dass sich weder Menschen noch brennbare Substanzen vor der Laserlinse befinden. Stellen Sie das Gerät nicht so auf, dass es von Kindern erreicht werden kann. Dieses Laserprodukt ist gemäß IEC 60825-1:2014, EN 60825-1:2014+A11:2021 und EN 50689:2021 als Laserprodukt der Klasse 1 und als Verbraucherlaserprodukt eingestuft.

EINGESCHRÄNKTE GARANTIE

Scannen Sie den QR-Code, um die Produktgarantiebestimmungen einzusehen.

Anschrift des Herstellers

Raum 313, Einheit B, Gebäude 2, 399 Danfeng-Straße, Gemarkung Xixing, Stadtbezirk Binjiang, Hangzhou, Zhejiang 310052, China

Hangzhou Microimage Software Co., Ltd.

RECHTLICHER HINWEIS: Die Produkte der Wärmebildkamera-Serie unterliegen unter Umständen in verschiedenen Ländern oder Regionen Exportkontrollen, wie zum Beispiel in den Vereinigten Staaten, der Europäischen Union, dem Vereinigten Königreich und/oder anderen Mitgliedsländern des Wassenaar-Abkommens. Bitte informieren Sie sich bei Ihrem Rechtsexperten oder bei den örtlichen Behörden über die erforderlichen Exportlizenzen, wenn Sie beabsichtigen, die Produkte der Wärmebildkamera-Serie in verschiedene Länder zu transferieren, zu exportieren oder zu reexportieren.



Hikmicro Hunting.Global

Hikmicro Hunting.Global

HIKMICRO Outdoor

HIKMICRO Hunting.Global

www.hikmicrotech.com

support@hikmicrotech.com

UD49039B