In-Truck Charger

Quick Start Guide

Contact Us

In-Truck Charger	**English**	5
Ladegerät im Fahrzeug	**Deutsch**	7
Chargeur pour camion	**Français**	11
Cargador en camión	**Español**	14
Carregador no camião	**Português**	16
Caricabatterie per abitacolo	**Italiano**	19
Nabíječka ve vozidle	**Čeština**	22
Nabíjačka do auta	**Slovenčina**	25
Ładowarka samochodowa	**Polski**	28
Beépített teherautó-töltő	**Magyar**	31
Încărcător de camion	**Română**	33
Oplader voor in de brandweerwagen	**Nederlands**	36
Oplader i lastbilen	**Dansk**	39
Lader i bilen	**Norsk**	42
Kuorma-autolaturi	**Suomi**	44
Laddare i bil	**Svenska**	47
Встроенное зарядное устройство для грузовых автомобилей	**Русский**	50
Kamyon İçi Şarj Cihazı	**Türkçe**	54
車載充電器	日本語	56
트럭 내 충전기	한국어	59
車載充電器	繁體中文	62

1

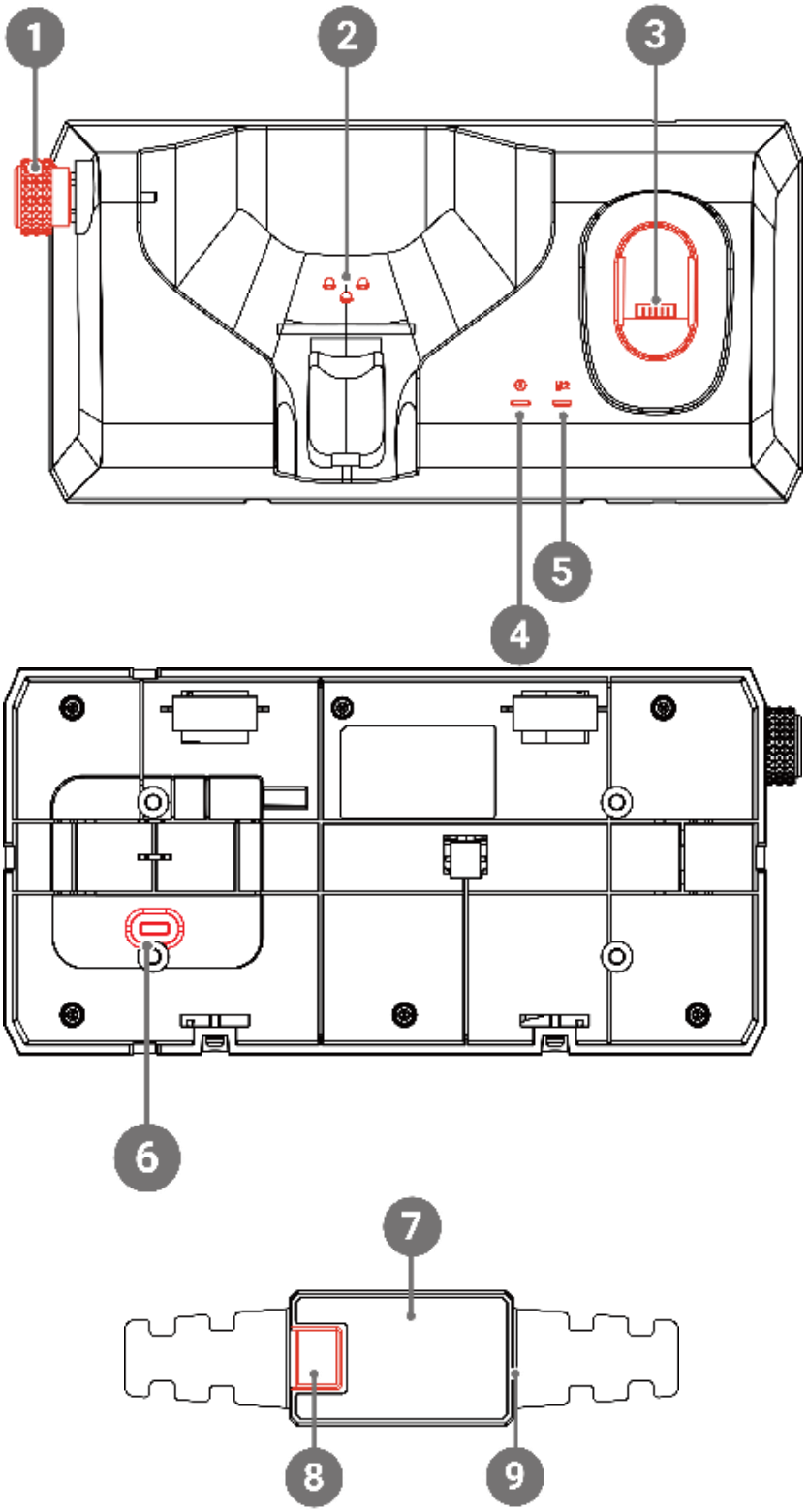

2

2.1

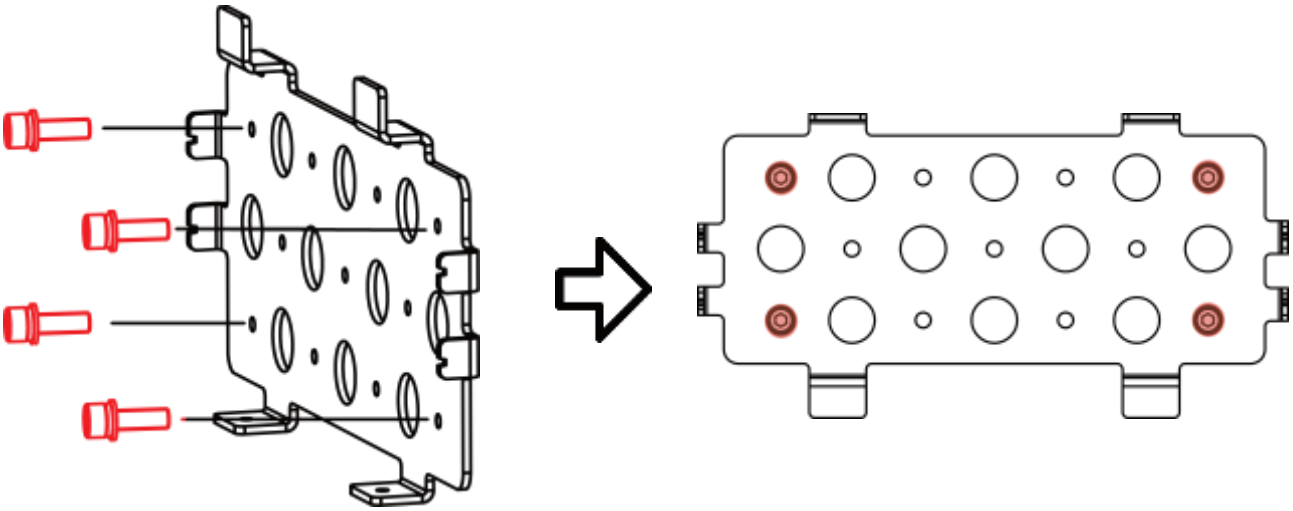

2.2

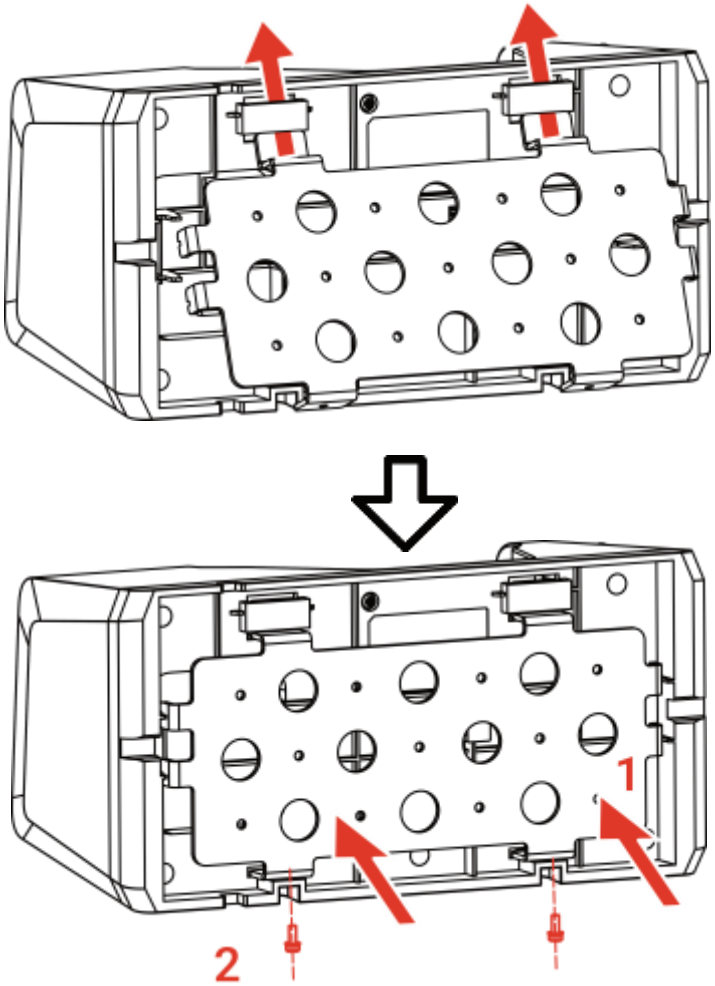

3

3.1

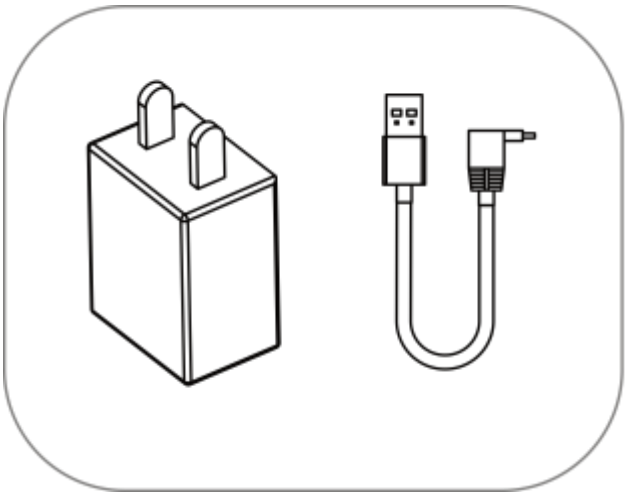

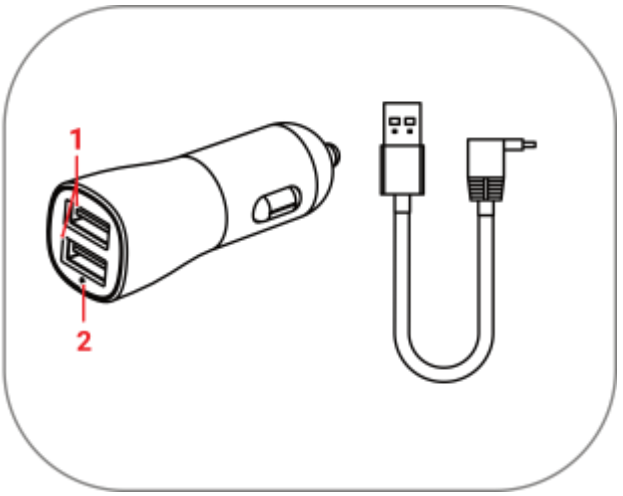

3.2

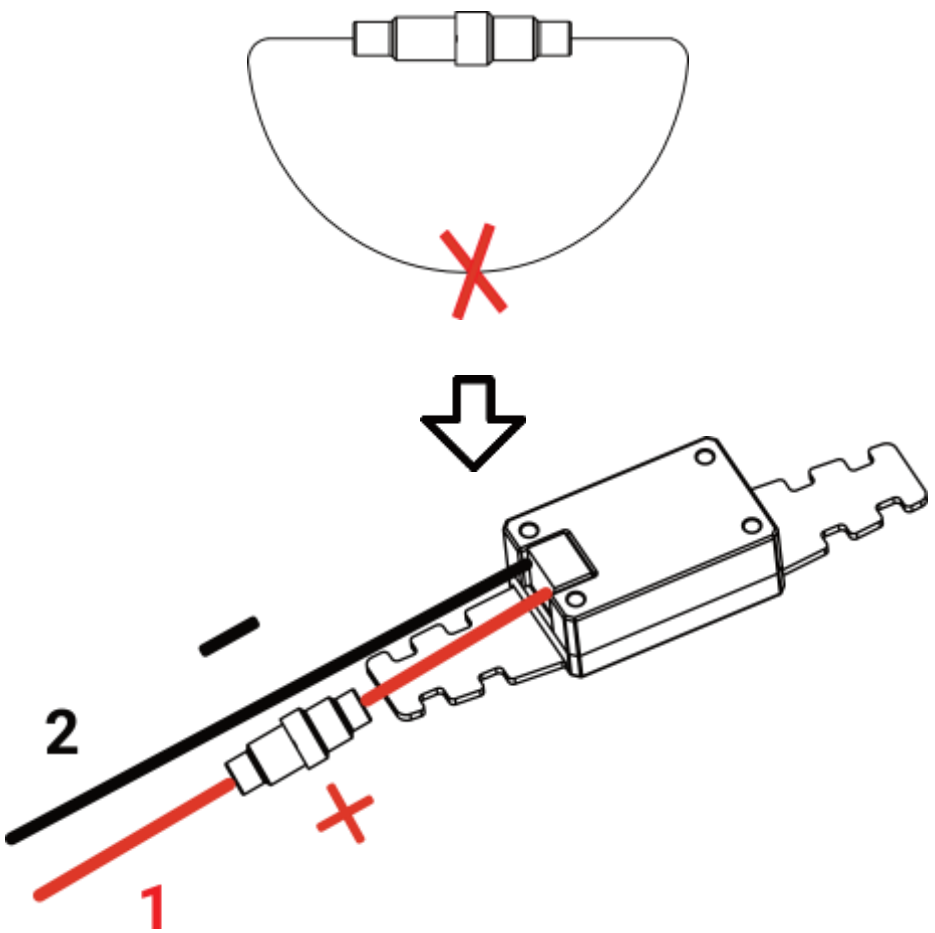

4

4.1

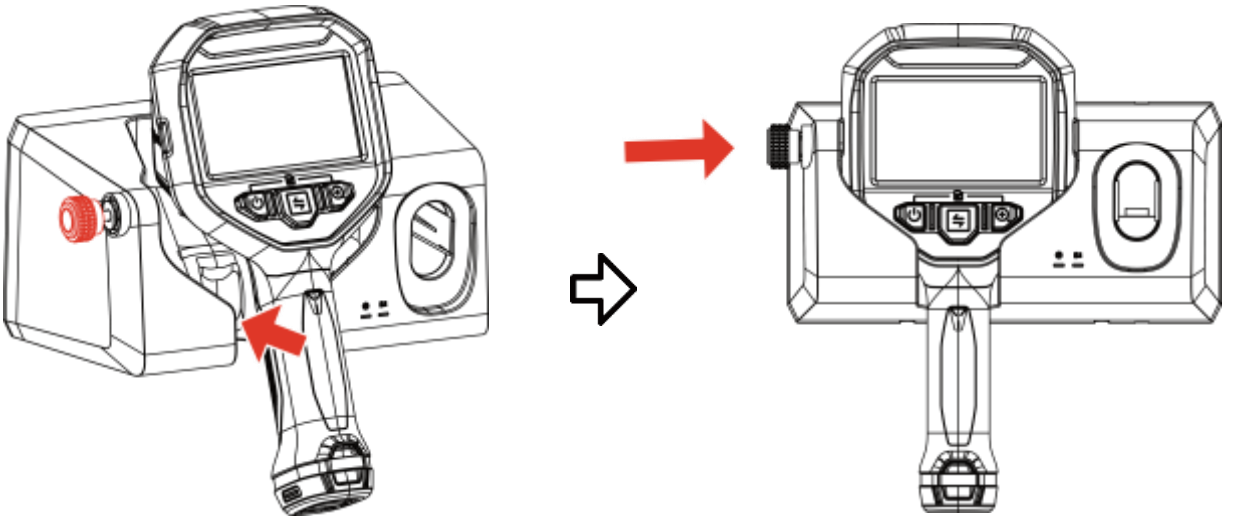

4.2

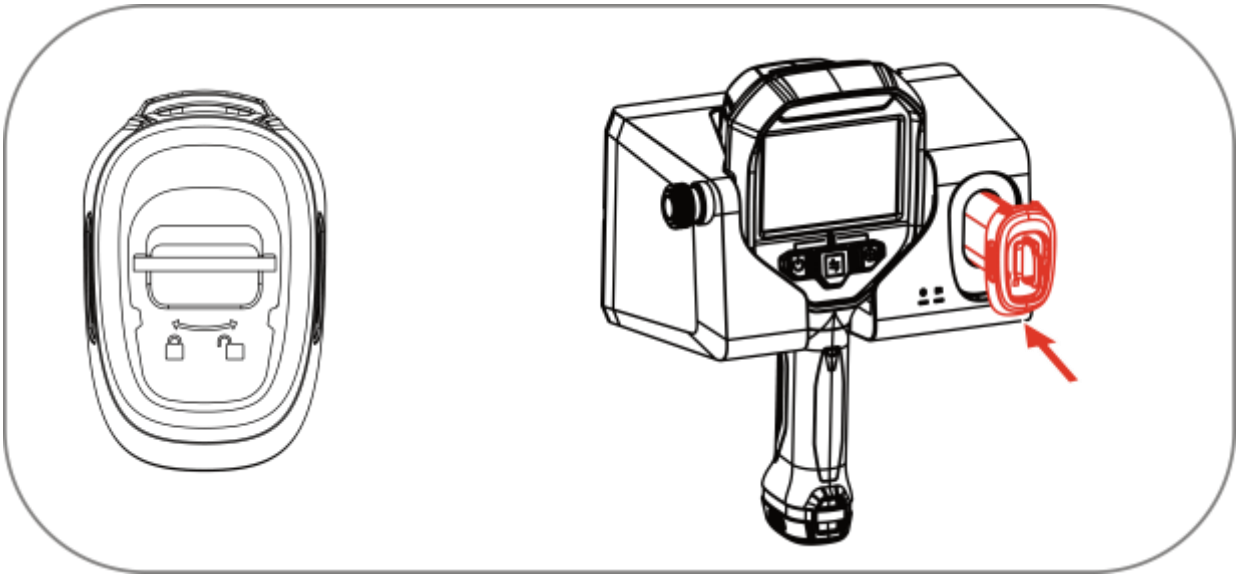

1 Appearance (Page 1)

No.	Function	Description
1	Self-Locking Knob	To lock the camera in the charging slot.
2	Charging Contacts	To charge the camera.
3	Battery Charging Slot	To charge the rechargeable battery.
4	Power Indicator	Solid green: Connecting to power supply.
5	Charging Indicator of Battery	Solid red: Charging normally. Solid green: Fully charged. Flashing red and green: Charging exception.
6	USB-C Port	Connect to power supply using the included USB cable.
7	DC-DC Converter	Convert the 12 VDC to 24 VDC power supply to 12 VDC.
8	Power Interface of DC-DC Converter	Connect the converter to the power system of the fire engine using the supplied fuse.
9	USB Port of DC-DC Converter	Connect the converter to the charger.

2 Mount the Charger (Page 2)

Before you start

DO NOT connect the charger to power supply during the process.

Steps

1. Use the metal bracket as the template to drill four holes.
2. Align the holes of the bracket with the holes on the mounting interface, install four M5 × 16 mm screws using a Philips screwdriver (see page 2 - 2.1).
3. Put the attachment holes at the rear of the charger into the hooks of the bracket.
4. Align the holes at the bottoms of the charger with those of the bracket, and connect them using the screws (see page 2 - 2.2).

3 Connect the Charger to Power Supply (Page 3)

3.1 Using power adapter or car cigarette lighter socket

- Use a power adapter (not included) and the included USB cable to connect to power supply socket.
- Plug the included USB cable into the USB-A port (**1**) of the included car cigarette lighter socket and the USB-C port of the charger. The indicator (**2**) remains solid blue when the socket is connected to the power supply and works properly.

3.2 Using DC-DC converter

Use the supplied DC-DC converter to connect the charger to the power system of fire engines. Follow the procedure below:

1) ⚠ Cut off the power system of the fire engine during the process.
2) Connect the USB cable to the coverter.
3) Cut the included looped cable with in-line fuse (5A@250V) in half. Connect one side of the looped cable (**1**) to the positive side (marked **+**) of the converter, and connect the other side of cable to the positive cable of the power system of the fire

engine.

4) Connect the negative cable (**2**) of the power system to the negative side (marked **-**) of the converter.
5) Use a slotted screwdriver to fix the cables on the positive and negative sides of the converter.

Note

- Do take proper insulation measures to avoid accidental short circuits in the electrical circuts.
- DO NOT use the cable with in-line fuse of other manufacturers.
- The DC-DC Converter can be used only for this in-truck charger.

4 Use the Charger (Page 3)

You can charge the camera and a rechargeable battery at the same time using the charger.

- Charge the camera: Put the camera in the charging slot until the self-locking knob locks the camera (see page 4 - 4.1) in place.
- Charge the rechargeable battery: Unlock the battery as marks indicate. Push the battery into the battery charging slot, and rotate the battery latch to lock the battery in place. Charge the battery for 3 hours to full charge (see page 4 - 4.2).

Deutsch

1 Erscheinungsbild (Seite 1)

Nr.	Funktion	Beschreibung
1	Selbstverriegelungsknopf	Zum Verriegeln der Kamera im Ladeschacht.
2	Ladekontakte	Zum Laden der Kamera.
3	Ladeschacht des Akkus	Zum Aufladen der wiederaufladbaren Batterie.

Nr.	Funktion	Beschreibung
4	Betriebsanzeige	Leuchtet dauerhaft grün: Anschluss an die Stromversorgung.
5	Ladeanzeige des Akkus	Leuchtet dauerhaft rot: Wird normal aufgeladen. Leuchtet dauerhaft grün: Vollständig aufgeladen. Blinkt rot und grün: Aufladeausnahme.
6	USB-C-Anschluss	Anschluss an die Stromversorgung mit dem mitgelieferten USB-Kabel.
7	DC-DC-Wandler	Wandelt die 12-VDC-zu-24-VDC-Stromversorgung in 12 VDC um.
8	Stromanschluss des DC-DC-Wandlers	Schließt den Wandler mit der mitgelieferten Sicherung an das Stromnetz des Feuerwehrfahrzeugs an.
9	USB-Anschluss des DC-DC-Wandlers	Schließt den Wandler an das Ladegerät an.

2 Montage des Ladegeräts (Seite 2)

Bevor Sie beginnen

Schließen Sie das Ladegerät während des Vorgangs NICHT an die Stromversorgung an.

Schritte

1. Verwenden Sie die Metallhalterung als Schablone, um vier Löcher zu bohren.
2. Richten Sie die Löcher der Halterung an den Löchern der

Montagefläche aus und bringen Sie die vier Schrauben (M5 × 16 mm) mit einem Kreuzschlitzschraubendreher an (siehe Seite 2 – 2.1).

3. Führen Sie die Befestigungslöcher auf der Rückseite des Ladegeräts in die Haken der Halterung ein.
4. Richten Sie die Löcher an der Unterseite des Ladegeräts mit denen der Halterung aus und verbinden Sie sie mit den Schrauben (siehe Seite 2 – 2.2).

3 Anschließen des Ladegeräts an die Stromversorgung (Seite 3)

3.1 Mithilfe des Netzteils oder des Zigarettenanzünders im Fahrzeug

- Verwenden Sie ein Netzteil (nicht im Lieferumfang enthalten) und das mitgelieferte USB-Kabel, um das Gerät an eine Steckdose anzuschließen.
- Stecken Sie das mitgelieferte USB-Kabel in den USB-A-Anschluss (**1**) des mitgelieferten Zigarettenanzünders im Fahrzeug und in den USB-C-Anschluss des Ladegeräts. Die Anzeige (**2**) leuchtet blau, wenn der Anzünder an die Stromversorgung angeschlossen ist und ordnungsgemäß funktioniert.

3.2 Mithilfe des DC-DC-Wandlers

Verwenden Sie den mitgelieferten DC-DC-Wandler, um das Ladegerät an das Stromnetz von Feuerwehrfahrzeugen anzuschließen. Gehen Sie wie folgt vor:

1) ⚠ Schalten Sie während des Vorgangs das Stromnetz des Feuerwehrfahrzeugs ab.
2) Verbinden Sie das USB-Kabel mit dem Wandler.

3) Schneiden Sie das mitgelieferte Schleifenkabel mit Inline-Sicherung (5A@250V) in der Mitte durch. Verbinden Sie eine Seite des Schleifenkabels (**1**) mit dem Pluspol (gekennzeichnet mit **+**) des Wandlers und die andere Seite des Kabels mit dem Pluspol des Stromnetzes des Feuerwehrfahrzeugs.
4) Schließen Sie das Minuskabel (**2**) des Stromnetzes an den Minuspol (gekennzeichnet mit **-**) des Wandlers an.
5) Verwenden Sie einen Schlitzschraubendreher, um die Kabel an der positiven und negativen Seite des Wandlers zu befestigen.

Hinweis

- Treffen Sie geeignete Isoliermaßnahmen, um versehentliche Kurzschlüsse in den Stromkreisen zu vermeiden.
- Verwenden Sie das Kabel NICHT mit Inline-Sicherungen anderer Hersteller.
- Der DC-DC-Wandler kann nur für dieses Ladegerät im Fahrzeug verwendet werden.

4 Verwendung des Ladegeräts (Seite 3)

Mit dem Ladegerät können Sie die Kamera und einen Akku gleichzeitig aufladen.

- Kamera aufladen: Setzen Sie die Kamera in den Ladeschacht ein, bis der Selbstverriegelungsknopf die Kamera einrastet (siehe Seite 4 – 4.1)
- Wiederaufladbare Batterie aufladen: Entriegeln Sie den Akku wie markiert. Setzen Sie den Akku in den Akkuladeschacht ein, und drehen Sie die Akkuverriegelung, sodass der Akku fest sitzt. Laden Sie den Akku 3 Stunden lang bis zur vollen Ladung auf (siehe Seite 4 – 4.2).

1 Apparence (Page 1)

N°	Fonction	Description
1	Bouton à verrouillage automatique	Permet de verrouiller la caméra dans l'emplacement de charge.
2	Contacts de charge	Permettent de charger la caméra.
3	Logement de charge de la batterie	Permet de recharger la batterie rechargeable.
4	Voyant d'alimentation	Vert fixe : Connexion à l'alimentation électrique.
5	Voyants de charge pour les batteries	Rouge fixe : chargement normal. Vert fixe : chargement complet. Vert et rouge clignotants : anomalie de rechargement.
6	Port USB-C	Connectez l'appareil à l'alimentation électrique à l'aide du câble USB fourni.
7	Convertisseur CC-CC	Convertissez l'alimentation de 12 V CC à 24 V CC en alimentation de 12 V CC.
8	Interface d'alimentation du convertisseur CC-CC	Connectez le convertisseur au système d'alimentation du moteur à l'aide du fusible fourni.
9	Port USB du convertisseur CC-CC	Connectez le convertisseur au chargeur.

2 Montez le chargeur (Page 2)

Avant de commencer

NE BRANCHEZ PAS le chargeur à l'alimentation électrique

durant ce processus.

Procédure

1. Utilisez le support métallique comme modèle pour perforer quatre trous.
2. Alignez les trous du support à ceux de l'interface de montage, installez quatre vis M5 x 16 mm à l’aide d'un tournevis Phillips (voir page 2 - 2.1).
3. Placez les trous de fixation à l’arrière du charger dans le crochet du support.
4. Alignez les trous du bas du chargeur avec ceux de la prise, et raccordez-les à l’aide de vis (voir page 2 - 2.2).

3 Branchez le chargeur à l'alimentation électrique (Page 3)

3.1 à l’aide d'un adaptateur d'alimentation ou d'une prise d'allume-cigare de la voiture

- Servez-vous de l’adaptateur d'alimentation (non fourni) et du câble USB fourni pour brancher l’appareil à la prise d'alimentation.
- Branchez le câble USB fourni dans le port USB-A (**1**) de la prise d'allume-cigare de véhicule fournie et le port USB-C du chargeur. l'indicateur (**2**) émet toujours une lumière bleue stable lorsque la prise est branchée à l'alimentation et qu’elle fonctionne correctement.

3.2 À l’aide d'un convertisseur CC-CC

Servez-vous du convertisseur CC-CC fourni pour brancher le chargeur au système d'alimentation du moteur. Suivez la procédure ci-dessous :

1) ⚠ Coupez le système d'alimentation du moteur durant de

processus.

2) Branchez le câble USB au convertisseur.
3) Coupez le câble bouclé fourni à l'aide d'un fusible en ligne (5A@250V) au milieu. Branchez un bout du câble bouclé (**1**) à la borne positive (marquée **+**) du convertisseur, et l'autre bout du câble au câble positif du système d'alimentation du moteur.
4) Connectez le câble négatif (**2**) du système d'alimentation à la borne négative (marquée **-**) du convertisseur.
5) Utilisez un tournevis plat pour fixer les câbles aux bornes positive et négative du convertisseur.

Remarque

- Veillez à prendre des mesures d'isolation appropriées afin de prévenir tout courts-circuits accidentels dans les circuits électriques.
- N'UTILISEZ PAS le câble avec un fusible en ligne tiers.
- Le convertisseur CC-CC ne peut être utilisé que pour ce chargeur pour camion.

4 Utilisation du chargeur (Page 3)

Vous pouvez charger la caméra et une batterie rechargeable simultanément à l'aide du chargeur.

- Charger la caméra : Placez la caméra dans le logement de charge jusqu'à ce que le bouton à verrouillage automatique la verrouille en position (voir page 4 - 4.1)
- Charger la batterie rechargeable : Déverrouillez la batterie en suivant l'indication des marques. Poussez la batterie dans le logement de charge de la batterie, et faites tourner le verrou de la batterie pour la verrouiller en position. Laissez la batterie en charge pendant 3 heures pour qu'elle atteigne la pleine charge (voir page 4 - 4.2).

1 Apariencia (Página 1)

N.º	Función	Descripción
1	Pomo de bloqueo automático	Para bloquear la cámara en la ranura de carga.
2	Contactos de carga	Para cargar la cámara.
3	Ranura de carga de la batería	Para cargar la batería recargable.
4	Indicador de encendido	Verde fijo: Conexión con la fuente de alimentación.
5	Indicador de carga de la batería	Rojo fijo: Carga normal. Verde fijo: carga completa. Rojo y verde intermitente: Excepción de carga.
6	Puerto USB-C	Conéctelo a la fuente de alimentación con el cable USB incluido.
7	Conversor CC-CC	Convierta la fuente de alimentación de 12 V CC-24 V CC a 12 V CC.
8	Interfaz de alimentación del conversor CC-CC	Conecte el conversor al sistema de alimentación del camión de bomberos con el fusible suministrado.
9	Puerto USB del conversor CC-CC	Conecte el conversor al cargador.

2 Monte el cargador (Página 2)

Antes de empezar

NO conecte el cargador a la fuente de alimentación durante el

proceso.

Pasos

1. Utilice el soporte metálico como plantilla para taladrar cuatro orificios.
2. Alinee los orificios del soporte con los orificios de la interfaz de montaje e instale cuatro tornillos M5 × 16 mm con un destornillador Philips (consulte la página 2 - 2.1).
3. Coloque los orificios de fijación de la parte trasera del cargador en los ganchos del soporte.
4. Alinee los orificios de la parte inferior del cargador con los orificios del soporte y conéctelos con los tornillos (consulte la página 2 - 2.2).

3 Conecte el cargador a la fuente de alimentación (Página 3)

3.1 Con el adaptador de corriente o la toma del encendedor del coche

- Utilice un adaptador de corriente (no incluido) y el cable USB incluido para conectarlo a la toma de corriente.
- Conecte el cable USB incluido al puerto USB-A (**1**) de la toma del encendedor del coche y al puerto USB-C del cargador. El indicador (**2**) permanece fijo en azul cuando la toma está conectada a la red eléctrica y funciona correctamente.

3.2 Con el conversor CC-CC

Utilice el conversor CC-CC suministrado para conectar el cargador al sistema de alimentación de los camiones de bomberos. Siga el procedimiento que se indica a continuación:

1) ⚠ Corte el sistema de alimentación del camión de bomberos durante el proceso.

2) Conecte el cable USB al conversor.
3) Corte por la mitad el cable en bucle incluido con fusible en línea (5 A@250 V). Conecte un lado del cable en bucle (**1**) al lado positivo (marcado con **+**) del conversor y conecte el otro lado del cable al cable positivo del sistema de alimentación del camión de bomberos.
4) Conecte el cable negativo (**2**) del sistema de alimentación al lado negativo (marcado con **-**) del conversor.
5) Utilice un destornillador ranurado para fijar los cables en los lados positivo y negativo del conversor.

Nota

- Tome las medidas de aislamiento adecuadas para evitar cortocircuitos accidentales en los circuitos eléctricos.
- NO utilice el cable con fusibles en línea de otros fabricantes.
- El conversor CC-CC solo se puede utilizar para este cargador en camión.

4 Utilizar el cargador (Página 3)

Puede cargar la cámara y una batería recargable al mismo tiempo con el cargador.

- Cargar la cámara: Ponga la cámara en la ranura de carga hasta que el pomo de bloqueo automático deje fija la cámara (véase la página 4 - 4.1).
- Cargue la batería recargable: Desbloquee la batería como indican las marcas. Introduzca la batería en la ranura de carga y gire el pestillo de la batería para que quede fija. Cargue la batería durante 3 horas hasta que esté completamente cargada (consulte la página 4 - 4.2).

Português

1 Aspeto (Página 1)

N.º	Função	Descrição
1	Botão de bloqueio automático	Para bloquear a câmara na ranhura de carregamento.
2	Contactos de carregamento	Para carregar a câmara.
3	Ranhura de carregamento da bateria	Para carregar a bateria recarregável.
4	Indicador de alimentação	Verde fixo: A ligar à fonte de alimentação.
5	Indicador de carregamento da bateria	Vermelho fixo: Carregamento normal. Verde fixo: Totalmente carregada. Vermelho e verde intermitente: Exceção de carregamento.
6	Porta USB-C	Ligar à fonte de alimentação com o cabo USB incluído.
7	Conversor CC-CC	Converter a fonte de alimentação de 12 VCC em 24 VCC para 12 VCC.
8	Interface de alimentação do Conversor CC-CC	Ligue o conversor ao sistema de alimentação do sistema de incêndio com o fusível fornecido.
9	Porta USB do Conversor CC-CC	Ligar o conversor ao carregador.

2 Montar o carregador (Página 2)

Antes de começar

NÃO ligue o carregador à fonte de alimentação durante o processo.

Passos

1. Utilize o suporte de metal como modelo para fazer quatro orifícios.
2. Alinhe os orifícios do suporte com os orifícios na interface de montagem, instale quatro parafusos M5 × 16 mm com uma chave de parafusos Philips (consulte a página 2 - 2.1).
3. Coloque os orifícios de fixação na parte de trás do carregador nos ganchos do suporte.
4. Alinhe os orifícios na parte inferior do carregador com os orifícios do suporte e ligue-os através dos parafusos (consulte a página 2 - 2.2).

3 Ligar o carregador à fonte de alimentação (Página 3)

3.1 Utilizar o transformador ou a tomada de isqueiro do carro

- Utilize um transformador (não incluído) e o cabo USB incluído para ligar à tomada da fonte de alimentação.
- Ligue o cabo USB incluído à porta USB-A (**1**) da tomada de isqueiro do carro incluída e à porta USB-C do carregador. O indicador (**2**) permanece azul sólido quando a tomada está ligada à fonte de alimentação e funciona corretamente.

3.2 Utilizar o conversor CC-CC

Utilize o conversor CC-CC fornecido para ligar o carregador ao sistema de alimentação dos sistemas de incêndio. Siga o procedimento abaixo:

1) ⚠ Corte o sistema de alimentação do sistema de incêndio durante o processo.
2) Ligue o cabo USB ao conversor.
3) Corte o cabo enrolado com o fusível em linha incluído (5 A a 250 V) ao meio. Ligue uma extremidade do cabo enrolado (**1**)

ao lado positivo (com a marca **+**) do conversor e ligue a outra extremidade do cabo ao cabo positivo do sistema de alimentação do sistema de incêndio.

4) Ligue o cabo negativo (**2**) do sistema de alimentação ao lado negativo (com a marca **-**) do conversor.
5) Utilize uma chave de fenda para corrigir os cabos nos lados positivo e negativo do conversor.

Nota

- Tome medidas de isolamento adequadas para evitar curtos-circuitos acidentais nos circuitos elétricos.
- NÃO utilize o cabo com fusíveis em linha de outros fabricantes.
- O Conversor CC-CC só pode ser utilizado para este carregador no camião.

4 Utilizar o Carregador (Página 3)

Pode carregar a câmara e uma bateria recarregável ao mesmo tempo com o carregador.

- Carregar a câmara: Coloque a câmara na ranhura de carregamento até o botão de bloqueio automático bloquear a câmara (consulte a página 4 - 4.1) no sítio.
- Carregar a bateria recarregável: Siga a indicação das marcas para desbloquear a bateria. Pressione a bateria na ranhura de carregamento e rode a lingueta da bateria para encaixar a bateria no sitio. Carregue a bateria durante 3 horas até estar completamente carregada (consulte a página 4 - 4.2).

Italiano

1 Descrizione (pagina 1)

N.	Funzione	Descrizione
1	Manopola per il	Per bloccare la telecamera nello slot

N.	Funzione	Descrizione
	blocco automatico	di carica.
2	Contatti di ricarica	Per caricare la telecamera.
3	Slot ricarica batteria	Per caricare la batteria ricaricabile.
4	Indicatore di alimentazione	Verde fisso: Collegamento all'alimentazione.
5	Indicatore di ricarica per la batteria	Rosso fisso: Caricamento normale. Verde fisso: Carica completata. Rosso e verde lampeggianti: errore durante la ricarica.
6	Porta USB-C	Collegamento all'alimentazione mediante il cavo USB incluso.
7	Convertitore CC-CC	Conversione dell'alimentazione da 12 VCC a 24 VCC a 12 VCC.
8	Interfaccia alimentazione del convertitore CC-CC	Collegamento del convertitore al sistema di alimentazione dell'autopompa mediante il fusibile fornito.
9	Porta USB del convertitore CC-CC	Collegamento del convertitore al caricabatterie.

2 Montaggio del caricabatterie (pagina 2)

Prima di iniziare

NON collegare il caricabatterie all'alimentazione durante il processo.

Procedura

1. Utilizzare la staffa nera come indicato per effettuare quattro fori.
2. Allineare i fori della staffa con i fori dell'interfaccia per il montaggio, installare quattro viti M5 × 16 mm usando un

cacciavite Philips (vedere pagina 2 - 2.1).

3. Collocare i fori di collegamento sul retro del caricabatterie nei ganci della staffa.
4. Allineare i fori nella parte inferiore del caricabatterie con quelli della staffa e collegarli usando le viti (vedere pagina 2 - 2.2).

3 Collegare il caricabatterie all'alimentazione (pagina 3)

3.1 Mediante l'adattatore o la presa dell'accendi sigarette per auto

- Usare un adattatore (non incluso) e il cavo USB incluso per collegarsi alla presa di alimentazione.
- Collegare il cavo USB incluso nella porta USB-A (**1**) della presa accendi sigarette per auto e la porta USB-C del caricabatterie. L'indicatore (**2**) rimane blu fisso quando la presa è collegata all'alimentazione e funziona correttamente.

3.2 Mediante un convertitore CC-CC

Utilizzare il convertitore CC-CC per collegare il caricabatterie all'alimentazione dell'autopompa. Seguire la procedura sottostante:

1) ⚠ Interrompere l'alimentazione del sistema di alimentazione dell'autopompa durante la procedura.
2) Collegare il cavo USB al convertitore.
3) Tagliare a metà il cavo a cappio incluso con il fusibile (5A@250V). Collegare un lato del cavo a cappio (**1**) al lato positivo (contrassegnato con **+**) del convertitore e collegare l'altro lato del cavo al cavo positivo del sistema di alimentazione dell'autopompa.

4) Collegare il cavo negativo (**2**) del sistema di alimentazione al lato negativo (contrassegnato con **-**) del convertitore.
5) Usare un cacciavite con punta piatta per fissare i cavi sui lati positivo e negativo del convertitore.

Nota

- Intraprendere le misure di isolamento necessarie per evitare corto circuiti accidentali nei circuiti elettrici.
- NON utilizzare il cavo con fusibili di altri produttori.
- Il convertitore CC-CC può essere utilizzato solo per questo caricabatterie per abitacolo.

4 Utilizzare il caricabatterie (pagina 3)

È possibile caricare la telecamera e una batteria ricaricabile contemporaneamente utilizzando il caricabatterie.

- Caricare la telecamera: posizionare la telecamera nello slot di carica fino a quando la manopola di blocco automatico non blocca la telecamera (vedere pagina 4 - 4.1) in posizione.
- Caricare la batteria ricaricabile: sbloccare la batteria come indicato dai contrassegni. Spingere la batteria nello slot di carica della batteria e far ruotare il blocco della batteria per fissare la batteria in posizione. Caricare la batteria per 3 ore fino alla carica completa (vedere pagina 4 - 4.2).

Čeština

1 Vzhled (strana 1)

Č.	Funkce	Popis
1	Samosvorný knoflík	Zamknutí fotoaparátu v nabíjecím slotu.
2	Nabíjecí kontakty	Nabíjení fotoaparátu.
3	Slot pro nabíjení	Nabíjení dobíjecí baterie.

Č.	Funkce	Popis
	baterie	
4	Indikátor napájení	Nepřerušovaná zelená: Připojení k napájení.
5	Indikátor nabíjení baterií	Svítí červená: Normální nabíjení. Nepřerušovaná zelená: Plně nabito. Bliká červeně a zeleně: Došlo k výjimce nabíjení.
6	Port USB-C	K napájení se připojte pomocí přiloženého kabelu USB.
7	Měnič DC-DC	Převeďte napájení 12 VDC na 24 VDC na 12 VDC.
8	Napájecí rozhraní měniče DC-DC	Připojte měnič k napájecímu systému požárního vozidla pomocí dodané pojistky.
9	Port USB měniče DC-DC	Připojte měnič k nabíječce.

2 Montáž nabíječky (strana 2)

Než začnete

Během procesu NEPŘIPOJUJTE nabíječku k napájení.

Kroky

1. Použijte kovový držák jako šablonu a vyvrtejte čtyři otvory.
2. Zarovnejte otvory držáku s otvory na montážním rozhraní a pomocí šroubováku Philips namontujte čtyři šrouby M5 × 16 mm strana 2–2.1).
3. Upevňovací otvory v zadní části nabíječky zasuňte do háčků držáku.
4. Zarovnejte otvory ve spodní části nabíječky s otvory v držáku a spojte je pomocí šroubů (viz strana 2–2.2).

3 Připojení nabíječky ke zdroji napájení (strana 3)

3.1 Použití napájecího adaptéru nebo zásuvky zapalovače automobilu

- K připojení do zásuvky použijte napájecí adaptér (není součástí dodávky) a přiložený kabel USB.
- Zapojte přiložený kabel USB do portu USB-A (**1**) přiložené zásuvky zapalovače automobilu a do portu USB-C nabíječky. Pokud je zásuvka připojena k napájení a funguje správně, kontrolka (**2**) svítí modře.

3.2 Použití měniče DC-DC

Pro připojení nabíječky k napájecímu systému požárních vozidel použijte dodaný měnič DC-DC. Postupujte podle následujícího postupu:

1) ⚠ Během procesu vypněte napájení požárního vozidla.
2) Připojte kabel USB ke krytu.
3) Přiložený smyčkový kabel s řadovou pojistkou (5A@250V) přeřízněte na polovinu. Připojte jednu stranu smyčkového kabelu (**1**) ke kladné straně (označené **+**) měniče a druhou stranu kabelu připojte ke kladnému kabelu napájecího systému požárního vozidla.
4) Připojte záporný kabel (**2**) napájecího systému k záporné straně měniče (označené **-**).
5) Pomocí šroubováku s drážkou upevněte kabely na kladné a záporné straně měniče.

Poznámka

- Přijměte vhodná izolační opatření, aby nedošlo k náhodnému zkratu v elektrických obvodech.
- NEPOUŽÍVEJTE kabel s řadovou pojistkou jiných výrobců.
- Měnič DC-DC lze použít pouze pro tuto nabíječku ve vozidle.

4 Použití nabíječky (strana 3)

Pomocí nabíječky můžete současně nabíjet kameru i dobíjecí baterii.

- Nabíjení kamery: Vložte kameru do nabíjecího slotu, dokud samosvorný knoflík nezajistí kameru (viz strana 4–4.1) na místě
- Nabíjení dobíjecí baterie: Odemkněte baterii podle značek. Zasuňte baterii do slotu pro nabíjení baterie a otočením západky baterie ji zajistěte na místě. Nabíjejte baterii po dobu 3 hodin do plného nabití (viz strana 4–4.2).

Slovenčina

1 Vzhľad (strana 1)

Č.	Funkcia	Popis
1	Samouzamykací gombík	Na zaistenie kamery do nabíjacej zásuvky.
2	Nabíjacie kontakty	Na nabíjanie kamery.
3	Zásuvka na nabíjanie batérie	Na nabíjanie dobíjateľnej batérie.
4	Indikátor napájania	Neprerušovaná zelená: Pripojenie k zdroju napájania.
5	Indikátor nabíjania pre batérie	Neprerušovaná červená: Nabíjanie prebieha normálne. Neprerušovaná zelená: Plne nabité. Blikajúca červená a zelená: Porucha pri nabíjaní.
6	Port USB-C	Pripojte j zdroju napájania priloženým káblom USB.
7	Menič DC-DC	Premieňa napájanie 12 V jednosmer. až 24 V jednosmer. na

Č.	Funkcia	Popis
		napätie 12 V jednosmer.
8	Napájacie rozhranie meniča DC-DC	Pripojte menič k napájaciemu systému hasičského auta pomocou dodanej poistky.
9	Port USB na meniči DC-DC	Pripojenie meniča k nabíjačke.

2 Pripevnenie nabíjačky (strana 2)

Skôr, ako začnete

Počas procesu NEPRIPÁJAJTE nabíjačku k zdroju napájania.

Postup

1. Použite kovovú konzolu ako šablónu na vyvŕtanie štyroch otvorov.
2. Zarovnajte otvory držiaka s otvormi na montážnom rozhraní, nainštalujte štyri skrutky M5 × 16 mm pomocou krížového skrutkovača (pozrite stranu 2 - 2.1).
3. Upevňovacie otvory na zadnej strane nabíjačky nasaďte na háčiky držiaka.
4. Zarovnajte otvory v spodnej časti nabíjačky s otvormi na držiaku a pripojte ich pomocou skrutiek (pozrite stranu 2 - 2.2).

3 Pripojeni nabíjačky k zdroju napájania (strana 3)

3.1 Používanie napájacieho adaptéra alebo zásuvky zapaľovača na cigarety

- Na pripojenie k napájacej zásuvke použite napájací adaptér (nie je súčasť balenia) a priložený kábel USB.
- Zapojte priložený kábel USB do portu USB-A (**1**) zabudovanej

zásuvky zapaľovača na cigarety a do portu USB-C na nabíjačke. Indikátor (**2**) bude svietiť namodro, ak je zásuvka pripojená k zdroju napájania a správne funguje.

3.2 Používanie meniča DC-DC

Pomocou priloženého meniča pripojte nabíjačku k napájaciemu systému hasičského auta. Postupujte takto:

1) ⚠ Počas procesu prerušte napájací systém hasičského auta.
2) Pripojte kábel USB k meniču.
3) Prerušte v polovici priložený slučkový kábel poistkou (5 A/250 V). Zapojte jeden koniec slučkového kábla (**1**) na kladnú stranu (označené ako **+**) meniča a druhý koniec kábla ku kladnému káblu napájacieho systému hasičského auta.
4) Pripojte záporný kábel (**2**) napájacieho systému k zápornej strane (označené ako **-**) meniča.
5) Na upevnenie káblov na kladnej a zápornej strane meniča použite plochý skrutkovač.

Poznámka

- Vykonajte vhodné izolačné opatrenia, aby ste predišli náhodným skratom v elektrických obvodoch.
- NEPOUŽÍVAJTE kábel s poistkou iných výrobcov.
- Menič DC-DC možno použiť len s touto nabíjačkou do auta.

4 Používanie nabíjačky (strana 3)

Pomocou nabíjačky môžete súčasne nabíjať kameru a nabíjateľnú batériu.

- Nabíjanie kamery: Zasuňte kameru do nabíjacej zásuvky tak, aby samouzamykací gombík kameru zaistil na miesto (pozrite stranu 4 - 4.1).
- Nabíjanie dobíjateľnej batérie: Odistite batériu, ako je

vyznačené. Batériu zatlačte do zásuvky na nabíjanie batérie a otočením západky batérie zaistite batériu na mieste. Nabíjajte batériu 3 hodiny, kým nebude dobitá úplne (pozrite stranu 4 - 4.2).

Polski

1 Wygląd (strona 1)

Nr	Funkcja	Opis
1	Samoblokujące się pokrętło	Aby zablokować kamerę w gnieździe ładowania.
2	Styki ładowania	Ładowanie kamery.
3	Gniazdo ładowania akumulatora	Ładowanie akumulatora.
4	wskaźnik zasilania	Włączony (zielony): Podłączanie do źródła zasilania.
5	Wskaźnik ładowania akumulatora	Włączony (czerwony): prawidłowe ładowanie. Włączony (zielony): pełne naładowanie. Miga czerwony i zielony: błąd ładowania.
6	Port USB-C	Podłącz do zasilania za pomocą dostarczonego kabla USB.
7	Konwerter DC-DC	Skonwertuj źródło zasilania 12 VDC do 24 VDC na 12 VDC.
8	Interfejs zasilania konwertera DC-DC	Podłącz konwerter do układu zasilania wozu strażackiego za pomocą dostarczonego bezpiecznika.
9	Port USB konwertera DC-DC	Podłącz konwerter do ładowarki.

2 Montaż ładowarki (strona 2)

Zanim rozpoczniesz:

NIE podłączaj ładowarki do gniazda zasilania podczas tej czynności.

Procedura

1. Użyj metalowego wspornika jako szablonu do wywiercenia czterech otworów.
2. Dopasuj otwory we wspornikudo otworów w interfejsie montażowym, zainstaluj cztery śruby M5 × 16 mm za pomocą śrubokrętu krzyżakowego (patrz strona 2 - 2.1).
3. Włóż otwory mocujące z tyłu ładowarki w zaczepach wspornika.
4. Dopasuj otwory w dolnej części ładowarki do otworów we wsporniku i połącz je za pomocą śrub (patrz strona 2 - 2.2).

3 Podłączanie ładowarki do źródła zasilania (strona 3)

3.1 Korzystanie z zasilacza lub gniazda zapalniczki samochodowej

- Do podłączenia do gniazda zasilania należy użyć zasilacza (brak w zestawie) i dostarczonego kabla USB.
- Podłącz dostarczony kabel USB do portu USB-A (**1**) załączonego gniazda zapalniczki samochodowej i portu USB-C ładowarki. Jeśli po podłączeniu przewodu zasilania do gniazda wskaźnik (**2**) będzie nadal się świecił ciągłym niebieskim światłem, oznacza to prawidłowe działanie.

3.2 Korzystanie z konwertera DC-DC

Podłącz dostarczony konwerter DC-DC w celu podłączenia ładowarki do układu zasilania wozu strażackiego. Postępuj zgodnie z poniższą procedurą:

1) ⚠ Na czas tej czynności należy odłączyć układ zasilania wozu strażackiego.
2) Podłącz kabel USB do konwertera.
3) Przeciąć na pół dostarczoną pętlę kabla z bezpiecznikiem liniowym (5 A przy 250 V). Podłącz jedną końcówkę pętli kabla (**1**) do końcówki dodatniej (oznaczonej **+**) konwertera, a następnie drugą końcówkę kabla do końcówki dodatniej kabla układu zasilania wozu strażackiego.
4) Podłącz końcówkę ujemną (**2**) kabla układu zasilania do końcówki ujemnej (oznaczonej **-**) konwertera.
5) Przy użyciu śrubokręta płaskiego zamontuj kable po dodatniej i ujemnej stronie konwertera.

Uwaga

- Należy podjąć odpowiednie środki izolacyjne, aby uniknąć przypadkowych zwarć w obwodach elektrycznych.
- NIE należy używać kabla z bezpiecznikiem liniowym innych producentów.
- Konwerter DC-DC może być używany tylko w tej ładowarce samochodowej.

4 Obsługa ładowarki (strona 3)

Za pomocą ładowarki można jednocześnie ładować kamerę i akumulator.

- Ładowanie kamery: Umieść kamerę w gnieździe ładowania, aż samoblokujące się pokrętło zablokuje kamerę (patrz strona 4 - 4.1) na miejscu.
- Ładowanie akumulatora: Odblokuj akumulator zgodnie z oznaczeniami. Wciśnij akumulator do gniazda ładowania akumulatora i obróć zatrzask akumulatora, aby zablokować go w miejscu. Ładuj akumulator przez 3 godziny do pełnego naładowania (patrz strona 4 - 4.2).

1. Megjelenés (1. oldal)

Sz.	Funkció	Leírás
1	Önbiztosító gomb	A kamera rögzítéséhez a töltőnyílásban.
2	Töltőérintkezők	A kamera töltéséhez.
3	Akkumulátor-töltőnyílás	Az újratölthető akkumulátor töltéséhez.
4	Működési jelzőfény	Folyamatos zöld: Csatlakoztatás az áramforráshoz.
5	Akkumulátor töltésjelzője	Folyamatos piros: Normál töltés. Folyamatos zöld: Teljesen feltöltve. Villogó vörös és zöld fény: Kivétel a töltés során.
6	USB-C port	Csatlakoztassa az áramforráshoz a mellékelt USB-kábellel.
7	DC-DC átalakító	A 12 VDC-24 VDC áramforrást 12 VDC-re alakítja át.
8	DC-DC átalakító tápinterfész	Csatlakoztassa az átalakítót a tűzoltóautó áramellátó rendszeréhez a mellékelt biztosíték segítségével.
9	DC-DC átalakító USB-portja	Csatlakoztassa az átalakítót a töltőhöz.

2. A töltő felszerelése (2. oldal)

Mielőtt elkezdené

A folyamat során NE csatlakoztassa a töltőt az áramforráshoz.

Lépések

1. Használja a fémkonzolt sablonként a négy lyuk kifúrásához.
2. Igazítsa a konzol furatait a rögzítőfelületen lévő furatokhoz, és Philips csavarhúzóval helyezzen be négy M5 × 16 mm-es csavart (lásd 2. oldal - 2.1).
3. Helyezze a töltő hátsó részén lévő rögzítőfuratokat a konzol kampóiba.
4. Igazítsa a töltő alján lévő lyukakat a konzol lyukaihoz, és csatlakoztassa őket a csavarokkal (lásd 2. oldal - 2.2).

3. A töltő csatlakoztatása az áramforráshoz (3. oldal)

3.1 A hálózati adapter vagy az autó szivargyújtó aljzatának használata

- Használjon hálózati adaptert (nincs mellékelve) és a mellékelt USB-kábelt a hálózati aljzathoz való csatlakoztatáshoz.
- Csatlakoztassa a mellékelt USB-kábelt a mellékelt autós szivargyújtó aljzat USB-A portjához (**1**) és a töltő USB-C portjához. A kijelző (**2**) folyamatosan kék színű marad, ha az aljzat csatlakoztatva van az áramforráshoz és megfelelően működik.

3.2 DC-DC átalakító használata

A mellékelt DC-DC átalakítóval csatlakoztassa a töltőt a tűzoltóautók áramellátó rendszeréhez. Kövesse az alábbi lépéseket:

1) ⚠ A folyamat során kapcsolja le a tűzoltóautó áramellátását.
2) Csatlakoztassa az USB-kábelt az átalakítóhoz.
3) Vágja ketté a mellékelt hurkolt kábelt a soros biztosítóval(5A@250V). Csatlakoztassa a hurkolt kábel (**1**)

egyik oldalát az átalakító pozitív oldalához (**+** jelű), a kábel másik oldalát pedig csatlakoztassa a tűzoltóautó áramellátó rendszerének pozitív kábeléhez.

4) Csatlakoztassa a hálózati rendszer negatív kábelét (**2**) az átalakító negatív oldalához (**-** jelű).
5) Egy recés csavarhúzóval rögzítse a kábeleket az átalakító pozitív és negatív oldalán.

Megjegyzés

- Tegyen megfelelő szigetelési intézkedéseket, hogy elkerülje a véletlen rövidzárlatokat az elektromos áramkörökben.
- NE használja a kábelt más gyártók soros biztosítóival.
- A DC-DC átalakító csak ehhez a beépített teherautó-töltőhöz használható.

4. A töltő használata (3. oldal)

A töltővel egyszerre töltheti a kamerát és az újratölthető akkumulátort.

- Töltse fel a kamerát: Helyezze a kamerát a töltőnyílásba, amíg az önbiztosító gomb a helyén rögzíti a kamerát (lásd 4. oldal - 4.1).
- Töltse fel az újratölthető akkumulátort: A jelzéseknek megfelelően oldja ki az akkumulátort. Nyomja az akkumulátort az akkumulátortöltő nyílásba, és forgassa el az akkumulátorreteszt az akkumulátor rögzítéséhez. Töltse az akkumulátort 3 órán keresztül a teljes feltöltésig (lásd 4. oldal - 4.2).

Română

1 Aspect (Pagina 1)

Nr.	Funcţie	Descriere
1	Buton cu auto-blocare	Pentru blocarea camerei foto în

Nr.	Funcţie	Descriere
		slotul de încărcare.
2	Puncte de contact pentru încărcare	Pentru încărcarea camerei foto.
3	Slot de încărcare a bateriei	Pentru încărcarea bateriei reîncărcabile.
4	Indicator de putere	Iluminare continuă în verde: Conectarea sursei de alimentare.
5	Indicator de încărcare pentru baterie	Iluminare continuă în roşu: Se încarcă normal. Iluminare continuă în verde: Complet încărcat. Roșu și verde intermitent: Excepţie de încărcare.
6	Port USB-C	Conectați-vă la sursa de alimentare utilizând cablul USB inclus.
7	Convertor c.c. - c.c.	Convertiți sursa de alimentare de la 12 V c.c. - 24 V c.c. la 12 V c.c.
8	Interfață de alimentare a convertorului c.c. - c.c.	Conectați convertorul la sistemul de alimentare a mașinii de pompieri utilizând siguranța furnizată.
9	Portul USB al conectorului c.c. - c.c.	Conectați convertorul la încărcător.

2 Montați încărcătorul (Pagina 2)

Înainte de a începe

NU conectați încărcătorul la sursa de alimentare în timpul procesului.

Paşi

1. Utilizați suportul metalic ca șablon pentru a găuri patru orificii.
2. Aliniați orificiile suportului cu orificiile pe interfața de montare, montați patru șuruburi M5 × 16 mm utilizând o șurubelniță Philips (consultați pagina 2 - 2.1).
3. Puneți orificiile de fixare în spatele încărcătorului în cârligele suportului.
4. Aliniați orificiile din partea de jos a încărcătorului cu cele ale suportului, apoi conectați-le prin șuruburi (consultați pagina 2 - 2.2).

3 Conectați încărcătorul la sursa de alimentare (Pagina 3)

3.1 Utilizarea adaptorului de alimentare sau a prizei brichetei auto

- Utilizați un adaptor de alimentare (nu este inclus) și cablul USB inclus pentru a vă conecta la priza de alimentare.
- Conectați cablul USB inclus în portul USB-A (**1**) al prizei pentru brichetă auto inclusă și portul USB-C al încărcătorului. Indicatorul (**2**) rămâne albastru continuu atunci când priza este conectată la sursa de alimentare și funcționează corect.

3.2 Utilizarea convertorului c.c. - c.c.

Utilizați convertorul c.c. - c.c. furnizat pentru a conecta încărcătorul la sistemul de alimentare a mașinii de pompieri. Urmați procedura de mai jos:

1) ⚠ Întrerupeți sistemul de alimentare a mașinii de pompieri în timpul procesului.

2) Conectați cablul USB la convertor.
3) Tăiați în jumătate cablul cu buclă inclusă cu siguranță în linie (5 A @ 250 V). Conectați o parte a cablului cu buclă (**1**) la partea pozitivă (marcată cu **+**) a convertorului, apoi conectați cealaltă parte a cablului la cablul pozitiv al sistemului de alimentare a mașinii de pompieri.
4) Conectați cablul negativ (**2**) al sistemului de alimentare la partea negativă (marcată cu **-**) a convertorului.
5) Utilizați o șurubelniță cu fante pentru a fixa cablurile pe părțile pozitive și negative ale convertorului.

Notă

- Luați măsuri adecvate de izolare pentru a evita scurtcircuitele accidentale în circuitele electrice.
- NU utilizați cablu cu siguranța în linie de la alți producători.
- Convertorul c.c. - c.c. poate fi utilizat numai pentru acest încărcător de camion.

4 Utilizați încărcătorul (Pagina 3)

Puteți încărca camera foto și o baterie reîncărcabilă în același timp utilizând încărcătorul.

- Încărcați camera foto: Puneți camera foto în slotul de încărcare până când butonul de auto-blocare blochează camera foto în poziție (consultați pagina 4 - 4.1).
- Încărcați bateria reîncărcabilă: Deblocați bateria conform marcajelor. Introduceți bateria în slotul de încărcare a bateriei și rotiți clema de prindere a bateriei pentru a bloca bateria în poziție. Încărcați bateria timp de 3 ore pentru încărcare completă (consultați pagina 4 - 4.2).

Nederlands

1 Uiterlijk (pagina 1)

Nr.	Functie	Omschrijving
1	Zelfvergrendelende knop	De camera vergrendelen in de oplaadsleuf.
2	Oplaadcontacten	De camera opladen.
3	Oplaadsleuf voor batterij	De herlaadbare batterij opladen.
4	Aan/uit-indicator	Continu groen: Wordt aangesloten op de voeding.
5	Oplaadindicator van batterij	Constant rood: Normaal opladen. Continu groen: Volledig opgeladen. Knippert rood en groen: Oplaaduitzondering.
6	USB-C-poort	Aansluiten op de voeding met de meegeleverde USB-kabel.
7	DC-DC-omzetter	De 12VDC-naar-24VDC-voeding omzetten naar 12 VDC.
8	Voedingsinterface van DC-DC-omzetter	De omzetter op het voedingssysteem van de brandweerwagen aansluiten met de meegeleverde zekering.
9	USB-poort van de DC-DC-omzetter	De omzetter aansluiten op de oplader.

2 De oplader bevestigen (pagina 2)

Voordat u begint

Sluit de oplader tijdens het proces NIET aan op de voeding.

Stappen

1. Gebruik de metalen houder als sjabloon om vier gaten te boren.
2. Lijn de gaten van de houder uit met de gaten van de

montage-interface, plaats vier M5-schroeven van 16 mm met een schroevendraaier met kruiskop (zie pagina 2 - 2.1).

3. Plaats de bevestigingsgaten aan de achterkant van de oplader in de haken van de houder.
4. Lijn de gaten onderaan de oplader uit met die op de houder en verbind ze met de schroeven (zie pagina 2 - 2.2).

3 De oplader aansluiten op de voeding (pagina 3)

3.1 Met een voedingsadapter of plug voor een autosigarettenaansteker

- Gebruik een voedingsadapter (niet meegeleverd) en de meegeleverde USB-kabel om deze aan te sluiten op de voedingsplug.
- Sluit de meegeleverde USB-kabel aan op de USB-A-poort (**1**) van de meegeleverde plug voor de autosigarettenaansteker en de USB-C-poort van de oplader. De indicator (**2**) is continu blauw wanneer de plug is aangesloten op de voeding en goed werkt.

3.2 Met de DC-DC-omzetter

Gebruik de meegeleverde DC-DC-omzetter om de oplader aan te sluiten op het voedingssysteem van de brandweerwagen. Volg onderstaande procedure:

1) ⚠ Zet het voedingssysteem van de brandweerwagen uit tijdens het proces.
2) Sluit de USB-kabel aan op de omzetter.
3) Knip de meegeleverde luskabel met inlinezekering (5A@250V) doormidden. Sluit één uiteinde van de luskabel (**1**) aan op de positieve zijde (gemarkeerd met **+**) van de omzetter en sluit de andere zijde aan op de positieve kabel van het

voedingssysteem van de brandweerwagen.

4) Sluit de negatieve kabel (**2**) van het voedingssysteem aan op de negatieve zijde (gemarkeerd met **-**) van de omzetter.
5) Gebruik een schroevendraaier met platte kop om de kabels vast te maken aan de positieve en negatieve zijden van de omzetter.

Opmerking

- Isoleer waar nodig om toevallige kortsluiting in de elektrische circuits te voorkomen.
- Gebruik GEEN kabel met inlinezekering van andere fabrikanten.
- De DC-DC-omzetter kan alleen worden gebruikt voor deze oplader voor in de brandweerwagen.

4 De oplader gebruiken (pagina 3)

U kunt de camera en een herlaadbare batterij tegelijk opladen met de oplader.

- De camera opladen: Plaats de camera in de oplaadsleuf tot de zelfvergrendelende knop de camera vastzet (zie pagina 4 - 4.1).
- De herlaadbare batterij opladen: Ontgrendel de batterij zoals is aangegeven met de markeringen. Duw de batterij in de oplaadsleuf voor de batterij en draai de batterijhendel om de batterij vast te zetten. Laad de batterij gedurende 3 uur volledig op (zie pagina 4 - 4.2).

Dansk

1 Udseende (side 1)

Nej.	Funktion	Beskrivelse
1	Selvlåsende knap	Til at låse kameraet i opladningsstikket.
2	Ladekontakter	Til at oplade kameraet.

Nej.	Funktion	Beskrivelse
3	Opladningsstik til batteri	Til at oplade det genopladelige batteri.
4	Kontrollampe for strøm	Lyser konstant grønt: Tilslutning til strømforsyningen.
5	Opladningsindikator for batteri	Lyser konstant rødt: Oplader normalt. Lyser konstant grønt: Fuldt opladet. Blinker rødt og grønt: Undtagelse under opladning.
6	USB-C-port	Tilslut til strømforsyningen med det medfølgende USB-kabel.
7	DC-DC omformer	Konverter strømforsyningen fra 12V DC til 24V DC til 12V DC.
8	Strømstik til DC-DC-omformer	Tilslut omformeren til brandbilens strømsystem ved hjælp af den medfølgende sikring.
9	USB-port til DC-DC-omformer	Slut omformeren til opladeren.

2 Montering af opladeren (side 2)

Før du starter

Tilslut IKKE opladeren til strømforsyningen under processen.

Trin

1. Brug metalbeslaget som skabelon til at bore fire huller.
2. Ret hullerne på beslaget ind efter hullerne på monteringsgrænsefladen, og monter fire M5 × 16 mm skruer med en stjerneskruetrækker (se side 2 - 2.1).
3. Sæt fastgørelseshullerne på bagsiden af opladeren i krogene på beslaget.

4. Ret hullerne i bunden af opladeren ind efter hullerne i beslaget, og sæt dem sammen med skruerne. (se side 2 - 2.2).

3 Tilslut opladeren til strømforsyningen (side 3)

3.1 Brug af strømadapter eller cigarettænderstik i bilen

- Brug en strømadapter (medfølger ikke) og det medfølgende USB-kabel til at tilslutte til strømforsyningen.
- Sæt det medfølgende USB-kabel i USB-A-porten (**1**) på det medfølgende cigarettænderstik i bilen og USB-C-porten på opladeren. Indikatoren (**2**) lyser konstant blåt, når stikket er tilsluttet strømforsyningen og fungerer korrekt.

3.2 Brug af DC-DC-omformer

Brug den medfølgende DC-DC-omformer til at tilslutte opladeren til brandbilernes strømsystem. Følg proceduren nedenfor:

1) ⚠ Afbryd brandbilens strømsystem under processen.
2) Tilslut USB-kablet til omformeren.
3) Skær det medfølgende sløjfekabel med in-line sikring (5A@250V) over på midten. Tilslut den ene side af det snoede kabel (**1**) til den positive side (mærket med **+**) af omformeren, og tilslut den anden side af kablet til det positive kabel i brandbilens strømsystem.
4) Tilslut det negative kabel (**2**) fra elsystemet til den negative side (mærket med **-**) på omformeren.
5) Brug en kærvskruetrækker til at fastgøre kablerne på den positive og negative side af omformeren.

Bemærk

- Tag passende isoleringsforanstaltninger for at undgå utilsigtede kortslutninger i de elektriske kredsløb.

- Brug IKKE kablet med in-line sikring fra andre producenter.
- DC-DC-konverteren kan kun bruges til denne oplader i lastbilen.

4 Brug af opladeren (side 3)

Du kan oplade kameraet og et genopladeligt batteri på samme tid ved hjælp af opladeren.

- Oplad kameraet: Sæt kameraet i opladningsstikket, indtil den selvlåsende knap låser kameraet (se side 4 - 4.1) på plads.
- Oplad det genopladelige batteri: Lås batteriet op som markeret. Skub batteriet ind i opladningsstikket, og drej batterilåsen for at låse batteriet på plads. Oplad batteriet i 3 timer til fuld opladning (se side 4 - 4.2).

Norsk

1 Utseende (side 1)

Nr.	Virkemåte	Beskrivelse
1	Selvlåsende knott	For å låse kameraet i ladesporet.
2	Ladekontakter	For å lade kameraet.
3	Batteriladespor	For å lade det oppladbare batteriet.
4	Av/på-indikator	Jevnt grønn: Kobler til strømforsyningen.
5	Ladeindikator for batteriet	Jevnt rød: Lader normalt. Jevnt grønn: Fullt ladet. Blinker rødt og grønt: Unntak for lading.
6	USB-C-port	Koble til strømforsyning med den medfølgende USB-kabelen.
7	DC-DC-omformer	Konverter 12 VDC til 24 VDC strømforsyning til 12 VDC.
8	Strømgrensesnitt til DC-DC-omformer	Koble omformeren til strømsystemet i brannbilen med

Nr.	Virkemåte	Beskrivelse
		den medfølgende sikringen.
9	USB-port til DC-DC-omformer	Koble omformeren til laderen.

2 Monter laderen (side 2)

Før du starter

IKKE koble laderen til strømforsyning i løpet av prosessen.

Instruksjoner

1. Bruk metallbraketten som mal til å bore fire hull.
2. Juster hullene i braketten mot hullene på monteringsgrensesnittet, sett inn fire M5 × 16 mm skruer med en stjerneskrutrekker (se side 2 - 2.1).
3. Sett festehullene bakpå laderen inn i krokene på braketten.
4. Juster hullene nederst på laderen med dem på braketten, og koble dem sammen med skruene (se side 2 - 2.2).

3 Koble laderen til strømforsyningen (side 3)

3.1 Bruk av strømadapter eller bilens sigarettenner

- Bruk en strømadapter (følger ikke med) og den medfølgende USB-kabelen til å koble til strømforsyningskontakten.
- Plugg den medfølgende USB-kabelen inn i USB-A-porten (**1**) på den medfølgende sigarettennerkontakten og USB-C-porten på laderen. Indikatoren (**2**) holder seg konstant blå når kontakten er koblet til strømforsyningen og fungerer som den skal.

3.2 Bruk av DC-DC-omformer

Bruk den medfølgende DC-DC-omformeren til å koble laderen til strømsystemet i brannbilen. Følg prosedyren nedenfor:

1) ⚠ Slå av strømsystemet til brannbilen under prosessen.
2) Koble USB-kabelen til omformeren.
3) Kutt den medfølgende vridde kabelen med inlinesikringen (5 A ved 250 V) til halv størrelse. Koble én side av den vridde kabelen (**1**) til den positive siden (merket **+**) på omformeren og koble den andre siden av kabelen til den positive kabelen på brannbilens strømsystem.
4) Koble den negative kabelen (**2**) på strømsystemet til den negative siden (merket **-**) på omformeren.
5) Bruk en sporskrutrekker til å feste kablene på den positive og den negative siden av omformeren.

Merk

- Treff nødvendige tiltak for isolering for å unngå kortslutning i strømkretsene.
- IKKE bruk kabelen med inlinesikring fra andre produsenter.
- DC-DC-omformeren kan bare brukes til denne laderen i bilen.

4 Bruk laderen (side 3)

Du kan lade kameraet og et oppladbart batteri samtidig med laderen.

- Slik lader du kameraet: Sett kameraet i ladesporet til de selvlåsende knottene låser kameraet (se side 4 - 4.1) på plass.
- Slik lader du det oppladbare batteriet: Løsne batteriet som merkene indikerer. Sett batteriet i batteriladingssporet og roter batterilåsen for å låse batteriet på plass. Lad batteriet i 3 timer for full opplading (se side 4 - 4.2).

Suomi

1 Ulkonäkö (sivu 1)

Nro	Toiminto	Kuvaus
1	Itselukittuva nuppi	Kameran lukitsemiseksi latausaukkoon.
2	Latausliittimet	Kameran lataamiseksi.
3	Akun latausaukko	Uudelleenladattavan akun lataamiseksi.
4	Virran merkkivalo	Tasaisesti palava vihreä: Yhdistetään virtalähteeseen.
5	Akun lataamisen merkkivalo	Tasaisesti palava punainen: normaali lataaminen. Tasaisesti palava vihreä: täyteen ladattu. Vilkkuva punainen ja vihreä: latausvirhe.
6	USB-C-portti	Yhdistä virtalähteeseen mukana toimitetulla USB-kaapelilla.
7	DC-DC-muuntaja	Muuntaa 12 VDC – 24 VDC:n virtalähteen 12 VDC:ksi.
8	DC-DC-muuntajan virtaliitäntä	Yhdistä muuntaja paloauton virtajärjestelmään mukana toimitetulla sulakkeella.
9	DC-DC-muuntajan USB-portti	Yhdistä muuntaja laturiin.

2 Laturin asentaminen (sivu 2)

Ennen aloittamista

ÄLÄ yhdistä laturia virtalähteeseen prosessin aikana.

Vaiheet

1. Käytä metallikiinnikettä mallina neljän reiän poraamiseen.
2. Kohdista kiinnikkeen reiät asennuspinnan reikien kanssa,

asenna neljä M5 × 16 mm:n ruuvia Philips-ruuvimeisselillä (katso sivu 2-2.1).

3. Aseta laturin takana olevat kiinnitysreiät kiinnittimen koukkuihin.
4. Kohdista laturin pohjassa olevat reiät kiinnittimen reikiin ja liitä ne ruuveilla (katso sivu 2-2.2).

3 Laturin yhdistäminen virtalähteeseen (sivu 3)

3.1 Käytä virtasovitinta tai auton tupakansytyttimen liitintä

- Käytä virtasovitinta (ei mukana) ja mukana toimitettua USB-kaapelia yhdistääksesi virtapistokkeeseen.
- Kytke mukana toimitettu USB-kaapeli mukana toimitetun auton tupakansytyttimen liitännän USB-A-porttiin (**1**) ja laturin USB-C-porttiin. Merkkivalo (**2**) pysyy sinisenä, kun pistoke on yhdistetty virtalähteeseen ja toimii oikein.

3.2 DC-DC-muuntajan käyttäminen

Käytä mukana toimitettua DC-DC-muunninta yhdistääksesi laturin paloautojen virtajärjestelmään. Noudata alla olevaa menettelytapaa:

1) ⚠ Sammuta paloauton virtajärjestelmä prosessin ajaksi.
2) Yhdistä USB-kaapeli muuntajaan.
3) Leikkaa mukana toimitettu silmukkainen kaapeli, jossa on sulake (5 A @ 250 V) kahtia. Yhdistä silmukkaisen kaapelin toinen puoli (**1**) muuntajan plus-puoleen (merkitty **+**), ja yhdistä kaapelin toinen puoli paloauton virtajärjestelmän plus-kaapeliin.
4) Yhdistä virtajärjestelmän miinus-kaapeli (**2**) muuntajan miinuspuoleen (merkitty **-**).

5) Kiinnitä kaapelit muuntimen plus- ja miinuspuolelle uraruuvitaltalla.

Huomautus

- Suorita asianmukaiset eristystoimenpiteet välttääksesi tahattomat oikosulut sähköpiireissä.
- ÄLÄ käytä kaapelia muiden valmistajien sulakkeiden kanssa.
- DC-DC-muuntajaa voidaan käyttää vain tämän kuorma-autolaturin kanssa.

4 Laturin käyttäminen (sivu 3)

Voit ladata sekä kameran että uudelleenladattavan akun samanaikaisesti laturilla.

- Kameran lataaminen: Aseta kamera latausaukkoon, kunnes itselukittuva nuppi lukitsee kameran (katso sivu 4 - 4.1) paikalleen.
- Uudelleenladattavan akun lataaminen: Avaa akku merkkien osoittamalla tavalla. Työnnä akku akun latausaukkoon, ja kierrä akkusalpaa lukitaksesi akun paikoilleen. Akun täydellinen varaustaso saavutetaan 3 tunnissa (katso sivu 4 - 4.2).

Svenska

1 Utseende (sida 1)

Nr	Funktion	Beskrivning
1	Självlåsande vred	För låsning av kameran i laddplatsen.
2	Laddningskontakter	För laddning av kameran.
3	Batteriets laddplats	För laddning av uppladdningsbart batteri.
4	Strömindikering	Lyser grönt: Anslutning till strömförsörjning.

Nr	Funktion	Beskrivning
5	Batteriets laddningsindikator	Fast rött sken: Laddar normalt. Lyser grönt: Fulladdad. Blinkar rött och grönt: Laddningsfel.
6	USB-C-port	Anslut till strömförsörjning med den medföljande USB-kabeln.
7	Likströmsomvandlare	Omvandla 12 VDC till 24 VDC-strömförsörjning till 12 VDC.
8	Likströmsomvandlarens gränssnitt	Anslut omvandlaren till motorns strömsystem med den medföljande säkringen.
9	Likströmsomvandlarens USB-port	Anslut omvandlaren till laddaren.

2 Montera laddaren (sida 2)

Innan du börjar

Anslut INTE laddaren till strömförsörjningen under processen.

Steg

1. Använd metallfästet som mall för att borra fyra hål.
2. Rikta in hålen i fästet med hålen på monteringsgränssnittet och fäst fyra M5 x 16 mm-skruvar med en stjärnskruvmejsel (se sida 2 – 2.1).
3. Trä på fästhålen på baksidan av laddaren på fästets krokar.
4. Rikta in hålen på botten av laddaren med de på fästet och fäst dem med skruvarna (se sida 2 – 2.2).

3 Ansluta laddaren till strömförsörjningen (sida 3)

3.1 Använda strömadapter eller bilens cigarettändare

- Använd en strömadapter (medföljer ej) och den medföljande

USB-kabeln för att ansluta till cigarettändarens strömkontakt.

- Koppla in den medföljande USB-kabeln i USB-A-porten (**1**) på den medföljande bilcigarettändaren och laddarens USB-C-port. Indikatorn (**2**) lyser med fast blått ljus när cigarettändaren är ansluten till strömförsörjningen och fungerar som den ska.

3.2 Använda likströmsomvandlaren

Använd den medföljande likströmsomvandlaren för att ansluta laddaren till motorers strömsystem. Följ nedanstående procedur:

1) ⚠ Stäng av motorns strömsystem under processen.
2) Anslut USB-kabeln till omvandlaren.
3) Skär av den medföljande kretskabeln med inbyggd säkring (5A med 250 V) på hälften. Anslut ena sidan av kretskabeln (**1**) till den positiva sidan (markerad med **+**) på omvandlaren och anslut den andra sidan av kabeln till den positiva kabeln i motorns strömsystem.
4) Anslut den negativa kabeln (**2**) i strömsystemet till den negativa sidan (markerad med **-**) på omvandlaren.
5) Använd en spårmejsel för att fästa kablarna på den positiva och negativa sidan av omvandlaren.

Obs!

- Vidta nödvändiga isoleringsåtgärder för att undvika oavsiktliga kortslutningar i de elektriska kretsarna.
- Använd INTE en kabel med inbyggd säkring från andra tillverkare.
- Likströmsomvandlaren kan enbart användas med denna billaddare.

4 Använda laddaren (sida 3)

Du kan ladda kameran och det uppladdningsbara batteriet

samtidigt med hjälp av laddaren.

- Ladda kameran: Tryck fast kameran i laddplatsen tills det självlåsande vredet låser fast kameran (se sida 4 – 4.1).
- Byta ut det uppladdningsbara batteriet: Lossa batteriet enligt markeringarna. Skjut in batteriet på batteriets laddplats och rotera batterihaken för att låsa fast det. Ladda batteriet i tre timmar, tills det är fulladdat (se sida 4 – 4.2).

Русский

1 Внешний вид (страница 1)

№	Функция	Описание
1	Самофиксирующаяся рукоятка	Предназначена для фиксации камеры в зарядном отсеке.
2	Контакты для зарядки	Предназначены для зарядки камеры.
3	Зарядный отсек для аккумуляторной батареи	Предназначен для зарядки перезаряжаемой аккумуляторной батареи.
4	Индикатор питания	Постоянно светится зеленым: источник питания подключен.
5	Индикаторы зарядки аккумуляторов	Постоянно светится красным: Идет нормальный процесс зарядки. Постоянно светится зеленым: Полностью заряжен. Мигает красным и зеленым: Ошибка зарядки.
6	Порт USB-C	Предназначен для подключения к источнику питания с помощью USB-кабеля, входящего в комплект поставки.

№	Функция	Описание
7	Преобразователь постоянного тока	Преобразует постоянный ток напряжением от 12 до 24 В в постоянный ток напряжением 12 В.
8	Силовой разъем преобразователя постоянного тока	Предназначен для подключения преобразователя к системе питания двигателя внутреннего сгорания с помощью кабеля с предохранителем, входящего в комплект поставки.
9	Порт USB преобразователя постоянного тока	Предназначен для подключения преобразователя к зарядному устройству.

2 Монтаж зарядного устройства (страница 2)

Примечание

Во время монтажа ЗАПРЕЩАЕТСЯ подключать зарядное устройство к источнику питания.

Порядок действий

1. Просверлить четыре отверстия, используя металлическую скобу в качестве шаблона.
2. Совместить отверстия в скобе с отверстиями в монтажной поверхности, завернуть четыре винта M5 × 16 мм с помощью крестовой отвертки (см. страницу 2–2.1).
3. Вставить крюки монтажной скобы в крепежные петли на задней панели зарядного устройства.
4. Совместить отверстия в нижней части зарядного устройства с соответствующими отверстиями скобы и

соединить их с помощью винтов (см. страницу 2–2.2).

3 Подключение зарядного устройства к источнику питания (страница 3)

3.1 Применение адаптера питания или автоприкуривателя

- Для подключения зарядного устройства к разъему источника питания следует использовать адаптер питания (не входит в комплект поставки) или USB-кабель, входящий в комплект поставки.
- Соединить порт USB-A (**1**) автоприкуривателя и порт USB-C зарядного устройства с помощью USB-кабеля, входящего в комплект поставки. Индикатор (**2**), непрерывно горящий синим светом, показывает, что разъем подключен к источнику питания и работает исправно.

3.2 Применение преобразователя постоянного тока

Для подключения зарядного устройства к системе питания двигателя внутреннего сгорания следует использовать преобразователь постоянного тока, входящий в комплект поставки. Порядок подключения приведен далее.

1) ⚠ Отключить систему питания двигателя внутреннего сгорания на время монтажа.
2) Подключить USB-кабель к преобразователю.
3) Разрезать замкнутый кабель с встроенным предохранителем (5 А при 250 В) пополам. Подключить один конец замкнутого кабеля (**1**) к положительной клемме (помечена значком **+**) преобразователя, а

другой конец — к положительному кабелю системы питания двигателя внутреннего сгорания.

4) Подключить отрицательный кабель (**2**) системы питания к отрицательной клемме (помечена значком **-**) преобразователя.
5) Зафиксировать кабели в положительной и отрицательной клеммах преобразователя с помощью прямошлицевой отвертки.

Примечание

- Во избежание возникновения случайных коротких замыканий в электроцепях обеспечить надлежащую изоляцию.
- ЗАПРЕЩАЕТСЯ ИСПОЛЬЗОВАТЬ кабели с встроенным предохранителем других производителей.
- Преобразователь постоянного тока можно использовать только с данным зарядным устройством для грузовых автомобилей.

4 Эксплуатация зарядного устройства (страница 3)

Данное зарядное устройство позволяет заряжать камеру и перезаряжаемую аккумуляторную батарею одновременно.

- Порядок зарядки камеры. Установить камеру в соответствующий зарядный отсек так, чтобы она была зафиксирована с помощью самофиксирующейся рукоятки (см. страницу 4 – 4.1).
- Порядок зарядки перезаряжаемого аккумулятора. Разблокировать аккумуляторную батарею в соответствии с нанесенной на нее маркировкой. Установить аккумуляторную батарею в зарядный отсек до упора и зафиксировать ее, повернув соответствующую защелку. Заряжать аккумуляторную батарею в течение трех часов до достижения 100 %

уровня заряда (см. страницу 4 – 4.2).

1 Görünüm (Sayfa 1)

No.	Fonksiyon	Açıklama
1	Kendinden Kilitlemeli Ayar Düğmesi	Kamerayı şarj yuvasına kilitlemek için.
2	Şarj Temas Noktaları	Kamerayı şarj etmek için.
3	Pil Şarj Yuvası	Yeniden şarj edilebilir pili şarj etmek için.
4	Güç Göstergesi	Sürekli yeşil: Güç kaynağına bağlanıyor.
5	Pilin Şarj Göstergesi	Sabit kırmızı: Normal şekilde şarj oluyor. Sürekli yeşil: Tamamen dolu. Yanıp sönen kırmızı ve yeşil: Şarj özel durumu.
6	USB-C Bağlantı Noktası	Birlikte verilen USB kablosunu kullanarak güç kaynağına bağlayın.
7	DC-DC Dönüştürücü	12 VDC'den 24 VDC'ye güç kaynağını 12 VDC'ye dönüştürün.
8	DC-DC Dönüştürücünün Güç Arayüzü	Birlikte sağlanan sigortayı kullanarak dönüştürücüyü yangın pompası güç sistemine bağlayın.
9	DC-DC Dönüştürücünün USB Bağlantı Noktası	Dönüştürücüyü şarj cihazına bağlayın.

2 Şarj Cihazını Monte Edin (Sayfa 2)

Başlamadan önce

İşlem sırasında şarj cihazını güç kaynağına BAĞLAMAYIN.

Adımlar

1. Dört delik açmak için şablon olarak metal braketi kullanın.
2. Braketin deliklerini montaj arayüzündeki deliklerle hizalayın, bir Philips tornavida kullanarak dört adet M5 × 16 mm vidayı takın (bkz. sayfa 2 - 2.1).
3. Şarj cihazının arkasındaki bağlantı deliklerini destek kancalarına yerleştirin.
4. Şarj cihazının alt kısmındaki delikleri braketteki deliklerle hizalayın ve vidaları kullanarak bunları bağlayın (bkz. sayfa 2 - 2.2).

3 Şarj Cihazını Güç Kaynağına Bağlayın (Sayfa 3)

3.1 Güç adaptörünün veya araç çakmak soketinin kullanılması

- Güç kaynağı soketine bağlanmak için bir güç adaptörü (dahil değildir) ve birlikte verilen USB kablosunu kullanın.
- Birlikte verilen USB kablosunu, birlikte verilen araç çakmak soketinin USB-A bağlantı noktasına (**1**) ve şarj cihazının USB-C bağlantı noktasına takın. Soket güç kaynağına bağlandığında ve düzgün çalıştığında gösterge (**2**) sabit mavi renkte kalır.

3.2 DC-DC dönüştürücüyü kullanma

Şarj cihazını yangın pompası araçlarının güç sistemine bağlamak için birlikte verilen DC-DC dönüştürücüyü kullanın. Aşağıdaki prosedürü izleyin:

1) ⚠ İşlem sırasında yangın pompası güç sistemini kesin.
2) USB kablosunu dönüştürücüye bağlayın.

3) Dahili sigortalı (5A@250V) birlikte verilen döngülü kabloyu ikiye bölün. Döngülü kablonun (**1**) bir ucunu dönüştürücünün pozitif ucuna (**+** işaretli) bağlayın ve kablonun diğer ucunu yangın pompası güç sisteminin pozitif kablosuna bağlayın.
4) Güç sisteminin negatif kablosunu (**2**) dönüştürücünün negatif tarafına (- işaretli) bağlayın.
5) Kabloları dönüştürücünün pozitif ve negatif taraflarına sabitlemek için oluklu bir tornavida kullanın.

Not

- Elektrik devrelerinde kazara kısa devre oluşmasını önlemek için uygun izolasyon önlemlerini alın.
- Kabloyu diğer üreticilerin hat içi sigortasıyla KULLANMAYIN.
- DC-DC Dönüştürücü yalnızca bu kamyon içi şarj cihazı için kullanılabilir.

4 Şarj Cihazını Kullanın (Sayfa 3)

Şarj cihazını kullanarak kamerayı ve şarj edilebilir pili aynı anda şarj edebilirsiniz.

- Kamerayı şarj edin: Kendinden kilitlemeli ayar düğmesi kamerayı yerine kilitleyene kadar kamerayı şarj yuvasına yerleştirin (bkz. sayfa 4 - 4.1).
- Yeniden şarj edilebilir pili şarj edin: İşaretlerde belirtildiği gibi pilin kilidini açın. Pili, pil şarj yuvasına itin ve pili yerine kilitlemek için pil mandalını çevirin. Pili tam şarj olması için 3 saat şarj edin (bkz. sayfa 4 - 4.2).

日本語

1 外観（1 ページ）

番号	機能	説明
1	セルフロッキングノ	カメラを充電スロットにロックしま

番号	機能	説明
	ブ	す。
2	充電用コンタクト	カメラを充電します。
3	バッテリー充電スロット	再充電バッテリーを充電します。
4	電源インジケータ	緑色に点灯：電源に接続中です。
5	バッテリーの充電インジケータ	赤色で点灯：正常に充電しています。 緑色に点灯：充電完了。 赤色と緑色で点滅：充電エラーです。
6	USB-Cポート	付属のUSBケーブルを使用して電源に接続します。
7	DC/DCコンバータ	12～24 VDC電源を12 VDCに変換します。
8	DC/DCコンバータの電源インターフェース	付属のヒューズを使用してコンバータを消防車の電源システムに接続します。
9	DC/DCコンバータのUSBポート	コンバータを充電器に接続します。

2 充電器を取り付ける（2 ページ）

始める前に

作業中は充電器を電源に接続しないでください。

ステップ

1. 金属ブラケットをテンプレートとして使用して、4つの穴を開けます。
2. ブラケットの穴を取り付けインターフェイスの穴に合わせ、プラスドライバーを使用して4本のM5 × 16 mmネジを取り付けます（2 - 2.1ページを参照）

3. 充電器後部の取り付け穴をブラケットのフックに掛けます。
4. 充電器底面の穴とブラケットの穴を合わせ、ネジで接続します（2 - 2.2ページを参照）。

3 充電器を電源に接続します（3 ページ）

3.1 電源アダプターまたは車用シガーライターソケットを使用する

- 電源アダプター（別売り）と付属のUSBケーブルを使用して電源ソケットに接続します。
- 付属のUSBケーブルを付属の車用シガーライターソケットのUSB-Aポート(**1**)と充電器のUSB-Cポートに差し込みます。ソケットが電源に接続され、正常に動作している場合、インジケータ(**2**)は青色に点灯したままになります。

3.2 DC/DC コンバータの使用

付属のDC/DCコンバータを使用して、充電器を消防車の電源システムに接続します。以下の手順を行います：

1) ⚠ 作業中は消防車の電源システムを遮断してください。
2) USBケーブルをコンバータに接続します。
3) 付属のインラインヒューズ（5A@250V）付きループケーブルを半分に切断します。ループケーブル(**1**)の片側をコンバータのプラス側（**+**マーク）に接続し、もう一方の側を消防車の電源システムのプラス側ケーブルに接続します。
4) 電源システムのマイナスケーブル(**2**)をコンバータのマイナス側（**-**マーク）に接続します。
5) マイナスドライバーを使用して、コンバータのプラス側とマイナス側のケーブルを固定します。

注意

◆ 電気回路の偶発的な短絡を避けるために、適切な絶縁処理を行っ

てください。
- 他社製のインラインヒューズ付きケーブルは使用しないでください。
- DC/DCコンバータはこの車載充電器のみに使用できます。

4 充電器を使う（3 ページ）

充電器を使ってカメラと再充電バッテリーを同時に充電できます。

- カメラの充電：セルフロッキングノブがカメラを所定の位置にロックするまで、カメラを充電スロットに押し込みます（4 - 4.1ページを参照）。
- 再充電バッテリーの充電：マークが示すようにバッテリーのロックを解除します。バッテリーをバッテリー充電スロットに押し込み、バッテリーラッチを回してバッテリーを所定の位置にロックします。バッテリーを3時間充電してフル充電します（4 - 4.2ページを参照）。

한국어

1 외관(1 페이지)

번호	기능	설명
1	자체 잠금 노브	카메라를 충전 슬롯에 잠급니다.
2	충전 접점	카메라를 충전합니다.
3	배터리 충전 슬롯	충전식 배터리를 충전합니다.
4	전원 표시기	녹색 켜짐: 전원 공급 장치에 연결합니다.
5	배터리 충전 표시등	빨간색 켜짐: 정상적으로 충전 중. 녹색 켜짐: 충전 완료. 빨간색과 녹색 깜빡임: 충전 예외 발생.
6	USB-C 포트	패키지에 포함된 USB 케이블을 사용하여 전원 공급 장치에

번호	기능	설명
		연결합니다.
7	DC-DC 컨버터	12VDC~24VDC 전원 공급 장치를 12VDC로 변환합니다.
8	DC-DC 컨버터의 전원 인터페이스	동봉된 퓨즈를 사용하여 컨버터를 소방차의 전원 시스템에 연결합니다.
9	DC-DC 컨버터의 USB 포트	컨버터를 충전기에 연결합니다.

2 충전기 장착(2 페이지)

시작하기 전

이 과정에는 충전기를 전원 공급 장치에 연결하지 마십시오.

단계

1. 금속 브래킷을 템플릿으로 사용하여 구멍 4개를 뚫습니다.
2. 브래킷의 구멍을 장착 브래킷의 구멍에 맞추고 Philips 스크루드라이버를 사용하여 M5 × 16mm 나사 4개를 설치합니다(2페이지 - 2.1 참조).
3. 충전기 후면의 부착 구멍을 브래킷의 후크에 넣습니다.
4. 충전기 하단의 구멍을 브래킷의 구멍에 맞추고 나사를 사용하여 연결합니다(2페이지 - 2.2 참조).

3 충전기를 전원 공급 장치에 연결(3 페이지)

3.1 전원 어댑터 또는 자동차 시가 라이터 소켓 사용

- 전원 어댑터(패키지에 포함되지 않음)와 패키지에 포함된 USB 케이블을 사용하여 전원 공급 장치 소켓에 연결합니다.
- 패키지에 포함된 USB 케이블을 패키지에 포함된 자동차 시가 라이터 소켓의 USB-A 포트(**1**)와 충전기의 USB-C 포트에 꽂습니다. 표시등(**2**)은 소켓이 전원 공급 장치에 연결되어 정상적으로 작동할 때 파란색으로 유지됩니다.

3.2 DC-DC 컨버터 사용

동봉된 DC-DC 컨버터를 사용하여 충전기를 소방차의 전원 시스템에 연결합니다. 아래 절차를 따릅니다.

1) ⚠ 이 과정에는 소방차의 전원 시스템을 차단합니다.
2) USB 케이블을 커버터에 연결합니다.
3) 인라인 퓨즈(5A@250V)가 있는 패키지에 포함된 루프 케이블을 절반으로 자릅니다. 루프 케이블(**1**)의 한쪽을 컨버터의 양극(**+** 표시)에 연결하고, 케이블의 다른 쪽을 소방차 전원 시스템의 양극 케이블에 연결합니다.
4) 전원 시스템의 음극 케이블(**2**)을 컨버터의 음극(**-** 표시)에 연결합니다.
5) 슬롯 스크루드라이버를 사용하여 컨버터의 양극과 음극에 있는 케이블을 고정합니다.

참고

- ◆ 전기 회로에서 실수로 단락되지 않도록 적절한 절연 조치를 하십시오.
- ◆ 다른 제조업체의 인라인 퓨즈가 있는 케이블을 사용하지 마십시오.
- ◆ DC-DC 컨버터는 이 트럭 내 충전기에만 사용할 수 있습니다.

4 충전기 사용(3 페이지)

충전기를 사용하여 카메라와 충전식 배터리를 동시에 충전할 수 있습니다.

- 카메라 충전: 자체 잠금 노브가 카메라(4페이지 - 4.1 참조)를 제자리에 잠글 때까지 카메라를 충전 슬롯에 넣습니다.
- 충전식 배터리 충전: 표시된 대로 배터리를 잠금 해제합니다. 배터리를 배터리 충전 슬롯에 밀어 넣고, 배터리 래치를 돌려 배터리를 제자리에 잠급니다. 배터리를 3시간 동안 충전하여 완전히 충전하십시오(4페이지 - 4.2 참조).

1 外觀（第 1 頁）

編號	功能	說明
1	自鎖旋鈕	在充電槽中鎖定攝影機。
2	充電觸點	為攝影機充電。
3	電池充電槽	為充電電池充電。
4	電源指示燈	恆亮綠燈：連接到電源供應器。
5	電池充電指示燈	恆亮紅燈：正常充電中。 恆亮綠燈：充滿電量。 閃爍紅燈和綠燈：充電例外狀況。
6	USB-C 連接埠	使用隨附的 USB 連接連接電源供應器。
7	DC-DC 轉換器	將 12 VDC 至 24 VDC 電源供應器轉換為 12 VDC。
8	DC-DC 轉換器的電源介面	使用提供的保險絲將轉換器連接至消防車的電源系統。
9	DC-DC 轉換器的 USB 連接埠	將轉換器連接至充電器。

2 安裝充電器（第 2 頁）

開始之前

請勿在處理期間將充電器連接至電源供應器。

步驟

1. 使用金屬支架作為範本鑽四個孔。
2. 將支架的孔與安裝介面上的孔對齊，使用十字螺絲起子安裝四個 M5×16 mm 螺絲（請參閱第 2 - 2.1 頁）。
3. 將充電器後部的安裝孔放入支架的掛鉤中。
4. 將充電器底部的孔與支架的孔對齊，並使用螺絲將其將其連

接（請參閱第 2 - 2.2 頁）。

3 將充電器連接至電源供應器（第 3 頁）

3.1 使用電源變壓器或汽車點煙器插座

- 使用電源變壓器（未隨附）和隨附的 USB 連接連接電源供應器插座。
- 將隨附的 USB 連接線插入隨附的汽車點煙器插座的 USB-A 連接埠 (**1**) 和充電器的 USB-C 連接埠。當插座連接到電源並正常工作時，指示燈 (**2**) 恆亮藍色。

3.2 使用 DC-DC 轉換器

使用提供的 DC-DC 轉換器將充電器連接至消防車的電源系統。依照以下程序操作：

1) ⚠ 在此過程中，應切斷消防車的電源系統。
2) 將 USB 連接線連接至轉換器。
3) 將具有管式保險絲的連接線圈 (5A@250V) 切成兩半。將連接線圈的一端 (**1**) 連接至轉換器的正極側（標記為 **+** ），並將連接線的另一端連接至消防車電源系統的正極連接線。
4) 將電源系統的負極連接線 (**2**) 連接到轉換器的負極側（標記為 **-**）。
5) 使用平口螺絲起子將連接線固定在轉換器的正極和負極側。

注意事項

- 一定要採取適當的絕緣措施，避免電路意外短路。
- 請勿使用其他製造商之具有管式保險絲的連接線。
- DC-DC 轉換器僅可用於此車載充電器。

4 使用充電器（第 3 頁）

您可以使用充電器同時為攝影機和充電電池充電。

- 為攝影機充電：將攝影機放入充電槽，直到自鎖旋鈕將攝影機鎖定到位（請參閱第 4 - 4.1 頁）。

- 為充電電池充電：按照標記解鎖電池。將電池推入電池充電槽，然後旋轉電池閂鎖將電池鎖定到位。將電池充電 3 小時即可充滿電（請參閱第 4 - 4.2 頁）。

English

Legal Information

© Hangzhou Microimage Software Co., Ltd. All rights reserved.

About this Manual

The Manual includes instructions for using and managing the Product. Pictures, charts, images and all other information hereinafter are for description and explanation only. The information contained in the Manual is subject to change, without notice, due to firmware updates or other reasons. Please find the latest version of this Manual at the HIKMICRO website (www.hikmicrotech.com/). Please use this Manual with the guidance and assistance of professionals trained in supporting the Product.

Trademarks Acknowledgement

HIKMICRO and other HIKMICRO's trademarks and logos are the properties of HIKMICRO in various jurisdictions.

Other trademarks and logos mentioned are the properties of their respective owners.

LEGAL DISCLAIMER

TO THE MAXIMUM EXTENT PERMITTED BY APPLICABLE LAW, THIS MANUAL AND THE PRODUCT DESCRIBED, WITH ITS HARDWARE, SOFTWARE AND FIRMWARE, ARE PROVIDED "AS IS" AND "WITH ALL FAULTS AND ERRORS". HIKMICRO MAKES NO WARRANTIES, EXPRESS OR IMPLIED, INCLUDING WITHOUT LIMITATION, MERCHANTABILITY, SATISFACTORY QUALITY, OR FITNESS FOR A PARTICULAR PURPOSE. THE USE OF THE PRODUCT BY YOU IS AT YOUR OWN RISK. IN NO EVENT WILL HIKMICRO BE LIABLE TO YOU FOR ANY SPECIAL, CONSEQUENTIAL, INCIDENTAL, OR INDIRECT DAMAGES, INCLUDING, AMONG OTHERS, DAMAGES FOR LOSS OF BUSINESS PROFITS, BUSINESS INTERRUPTION, OR LOSS OF DATA, CORRUPTION OF SYSTEMS, OR LOSS OF DOCUMENTATION, WHETHER BASED ON BREACH OF CONTRACT, TORT (INCLUDING NEGLIGENCE), PRODUCT LIABILITY, OR OTHERWISE, IN CONNECTION WITH THE USE OF THE PRODUCT, EVEN IF HIKMICRO HAS BEEN ADVISED OF THE POSSIBILITY OF SUCH DAMAGES OR LOSS.

YOU ACKNOWLEDGE THAT THE NATURE OF THE INTERNET PROVIDES FOR INHERENT SECURITY RISKS, AND HIKMICRO SHALL NOT TAKE ANY RESPONSIBILITIES FOR ABNORMAL OPERATION, PRIVACY LEAKAGE OR OTHER DAMAGES RESULTING FROM CYBER-ATTACK, HACKER ATTACK, VIRUS INFECTION, OR OTHER INTERNET SECURITY RISKS; HOWEVER, HIKMICRO WILL PROVIDE TIMELY TECHNICAL SUPPORT IF REQUIRED.

YOU AGREE TO USE THIS PRODUCT IN COMPLIANCE WITH ALL APPLICABLE LAWS, AND YOU ARE SOLELY RESPONSIBLE FOR ENSURING THAT YOUR USE CONFORMS TO THE APPLICABLE LAW. ESPECIALLY, YOU ARE RESPONSIBLE, FOR USING THIS PRODUCT IN A MANNER THAT DOES NOT INFRINGE ON THE RIGHTS OF THIRD PARTIES, INCLUDING WITHOUT LIMITATION, RIGHTS OF PUBLICITY, INTELLECTUAL PROPERTY RIGHTS, OR DATA PROTECTION AND OTHER PRIVACY RIGHTS. YOU SHALL NOT USE THIS PRODUCT FOR ILLEGAL HUNTING ANIMALS, INVASION OF PRIVACY OR ANY OTHER PURPOSE WHICH IS ILLEGAL OR DETRIMENTAL TO THE PUBLIC INTEREST. YOU SHALL NOT USE THIS PRODUCT FOR ANY PROHIBITED END-USES, INCLUDING THE DEVELOPMENT OR PRODUCTION OF WEAPONS OF MASS DESTRUCTION, THE DEVELOPMENT OR PRODUCTION OF CHEMICAL OR BIOLOGICAL WEAPONS, ANY ACTIVITIES IN THE CONTEXT RELATED TO ANY NUCLEAR EXPLOSIVE OR UNSAFE NUCLEAR FUEL-CYCLE, OR IN SUPPORT OF HUMAN RIGHTS ABUSES.

IN THE EVENT OF ANY CONFLICTS BETWEEN THIS MANUAL AND THE APPLICABLE LAW, THE LATTER PREVAILS.

Regulatory Information

These clauses apply only to the products bearing the corresponding mark or information.

EU Conformity Statement

This product and - if applicable - the supplied accessories too are marked with "CE" and comply therefore with the applicable harmonized European standards listed under the Directive 2014/30/EU (EMCD) and Directive 2011/65/EU (RoHS).

Note: The products with the input voltage of within 50 to 1000 VAC or 75 to 1500 VDC comply with Directive 2014/35/EU (LVD), and the rest products comply with Directive 2001/95/EC (GPSD). Please check the specific power supply information for reference.

The full text of the EU declaration of conformity is available at the following internet address: https://www.hikmicrotech.com/en/support/download-center/declaration-of-conformity/

Directive 2012/19/EU (WEEE Directive): Products marked with this symbol cannot be disposed of as unsorted municipal waste in the European Union. For proper recycling, return this product to your local supplier upon the purchase of equivalent new equipment, or dispose of it at designated collection points. For more information see: www.recyclethis.info

For the device without a supplied power adapter, use the power adapter provided by a qualified manufacturer. Refer to the product specification for detailed power requirements.

Safety Instructions

These instructions are intended to ensure that user can use the product correctly to avoid danger or property loss.

Laws and Regulations

- The device should be used in compliance with local laws, electrical safety regulations, and

fire prevention regulations.

Power Supply

- The input voltage should meet the Limited Power Source (5 V/12 VDC, 2 A) according to the IEC61010-1:2010 and IEC61010-1:2010/AMD1:2016 standard. Please refer to technical specifications for detailed information.
- Make sure the plug is properly connected to the power socket.
- DO NOT connect multiple devices to one power adapter, to avoid over-heating or fire hazards caused by overload.
- CAUTION: Replace the fuse only with the same model to reduce the risk of fire or electric shock.

Maintenance

- If the product does not work properly, please contact your dealer or the nearest service center. We shall not assume any responsibility for problems caused by unauthorized repair or maintenance.
- If the equipment is used in a manner not specified by the manufacturer, the protection provided by the device may be impaired.

Using Environment

- Make sure the running environment meets the requirement of the device. The operating temperature shall be 0°C to 50°C (-4°F to 122°F), and humidity shall be 5% to 95%.
- Place the device in a dry and well-ventilated environment.
- DO NOT expose the device to high electromagnetic radiation or dusty environments.

Emergency

- If smoke, odor, or noise arises from the device, immediately turn off the device, and contact the service center.

Manufacture Address

Room 313, Unit B, Building 2, 399 Danfeng Road, Xixing Subdistrict, Binjiang District, Hangzhou, Zhejiang 310052, China
Hangzhou Microimage Software Co., Ltd.

Deutsch

HAFTUNGSAUSSCHLUSS

DIESE BEDIENUNGSANLEITUNG UND DAS BESCHRIEBENE PRODUKT MIT SEINER HARDWARE, SOFTWARE UND FIRMWARE WERDEN, SOWEIT GESETZLICH ZULÄSSIG, IN DER „VORLIEGENDEN FORM“ UND MIT „ALLEN FEHLERN UND IRRTÜMERN“ BEREITGESTELLT. HIKMICRO GIBT KEINE GARANTIEN, WEDER AUSDRÜCKLICH NOCH STILLSCHWEIGEND, EINSCHLIEßLICH, ABER OHNE DARAUF BESCHRÄNKT ZU SEIN, MARKTGÄNGIGKEIT, ZUFRIEDENSTELLENDE QUALITÄT ODER EIGNUNG FÜR EINEN BESTIMMTEN ZWECK. DIE NUTZUNG DES PRODUKTS DURCH SIE ERFOLGT AUF IHRE EIGENE GEFAHR. IN KEINEM FALL IST HIKMICRO IHNEN GEGENÜBER HAFTBAR FÜR BESONDERE, ZUFÄLLIGE, DIREKTE ODER INDIREKTE SCHÄDEN, EINSCHLIEßLICH, ABER OHNE DARAUF BESCHRÄNKT ZU SEIN, VERLUST VON GESCHÄFTSGEWINNEN, GESCHÄFTSUNTERBRECHUNG, DATENVERLUST, SYSTEMBESCHÄDIGUNG, VERLUST VON DOKUMENTATIONEN, SEI ES AUFGRUND VON VERTRAGSBRUCH,

UNERLAUBTER HANDLUNG (EINSCHLIEßLICH FAHRLÄSSIGKEIT), PRODUKTHAFTUNG ODER ANDERWEITIG, IN VERBINDUNG MIT DER VERWENDUNG DIESES PRODUKTS, SELBST WENN HIKMICRO ÜBER DIE MÖGLICHKEIT DERARTIGER SCHÄDEN ODER VERLUSTE INFORMIERT WAR.
SIE ERKENNEN AN, DASS DIE NATUR DES INTERNETS DAMIT VERBUNDENE SICHERHEITSRISIKEN BEINHALTET. HIKMICRO ÜBERNIMMT KEINE VERANTWORTUNG FÜR ANORMALEN BETRIEB, DATENVERLUST ODER ANDERE SCHÄDEN, DIE SICH AUS CYBERANGRIFFEN, HACKERANGRIFFEN, VIRUSINFEKTION ODER ANDEREN SICHERHEITSRISIKEN IM INTERNET ERGEBEN. HIKMICRO WIRD JEDOCH BEI BEDARF ZEITNAH TECHNISCHEN SUPPORT LEISTEN.
SIE STIMMEN ZU, DIESES PRODUKT IN ÜBEREINSTIMMUNG MIT ALLEN GELTENDEN GESETZEN ZU VERWENDEN, UND SIE SIND ALLEIN DAFÜR VERANTWORTLICH, DASS IHRE VERWENDUNG GEGEN KEINE GELTENDEN GESETZE VERSTÖßT. INSBESONDERE SIND SIE DAFÜR VERANTWORTLICH, DIESES PRODUKT SO ZU VERWENDEN, DASS DIE RECHTE DRITTER NICHT VERLETZT WERDEN, EINSCHLIESSLICH, ABER NICHT BESCHRÄNKT AUF VERÖFFENTLICHUNGSRECHTE, DIE RECHTE AN GEISTIGEM EIGENTUM ODER DEN DATENSCHUTZ UND ANDERE PERSÖNLICHKEITSRECHTE. DIESES PRODUKT DARF NICHT FÜR DIE ILLEGALE JAGD AUF TIERE, DIE VERLETZUNG DER PRIVATSPHÄRE ODER FÜR EINEN ANDEREN ZWECK VERWENDET WERDEN, DER ILLEGAL ODER DEM ÖFFENTLICHEN INTERESSE ABTRÄGLICH IST. SIE DÜRFEN DIESES PRODUKT NICHT FÜR VERBOTENE ENDANWENDUNGEN VERWENDEN, EINSCHLIESSLICH DER ENTWICKLUNG ODER HERSTELLUNG VON MASSENVERNICHTUNGSWAFFEN, DER ENTWICKLUNG ODER HERSTELLUNG CHEMISCHER ODER BIOLOGISCHER WAFFEN, JEGLICHER AKTIVITÄTEN IM ZUSAMMENHANG MIT EINEM NUKLEAREN SPRENGKÖRPER ODER UNSICHEREN NUKLEAREN BRENNSTOFFKREISLAUF BZW. ZUR UNTERSTÜTZUNG VON MENSCHENRECHTSVERLETZUNGEN.
IM FALL VON WIDERSPRÜCHEN ZWISCHEN DIESER BEDIENUNGSANLEITUNG UND GELTENDEM RECHT IST LETZTERES MASSGEBLICH.

Behördliche Informationen

Diese Bestimmungen gelten nur für Produkte, die das entsprechende Zeichen oder die entsprechenden Informationen tragen.

EU-Konformitätserklärung

CE

Dieses Produkt und - falls zutreffend - auch das mitgelieferte Zubehör sind mit "CE" gekennzeichnet und entsprechen somit den geltenden harmonisierten europäischen Normen, die unter den Richtlinien 2014/30/EU (EMCD) und 2011/65/EU (RoHS) aufgeführt sind.
Hinweis: Die Produkte mit einer Eingangsspannung von 50 - 1000 VAC oder 75 - 1500 VDC entsprechen der Richtlinie 2014/35/EU (NSR). Die übrigen Produkte entsprechen der Richtlinie 2001/95/EG (GPSD). Prüfen

Sie bitte die entsprechenden Angaben zur Stromversorgung.
Der vollständige Text der EU-Konformitätserklärung ist unter der folgenden URL-Adresse einsehbar:
https://www.hikmicrotech.com/en/support/download-center/declaration-of-conformity/

Richtlinie 2012/19/EU (WEEE-Richtlinie): Produkte, die mit diesem Symbol gekennzeichnet sind, dürfen innerhalb der Europäischen Union nicht mit dem Hausmüll entsorgt werden. Für korrektes Recycling geben Sie dieses Produkt an Ihren örtlichen Fachhändler zurück oder entsorgen Sie es an einer der Sammelstellen. Weitere Informationen finden Sie unter: www.recyclethis.info
Verwenden Sie bei einem Gerät ohne mitgeliefertes Netzteil nur ein Netzteil von einem zugelassenen Hersteller. Detaillierte Angaben zum Strombedarf finden Sie in der Produktspezifikation.
1. Getrennte Erfassung von Altgeräten:
Elektro- und Elektronikgeräte, die zu Abfall geworden sind, werden als Altgeräte bezeichnet. Besitzer von Altgeräten haben diese einer vom unsortierten Siedlungsabfall getrennten Erfassung zuzuführen. Altgeräte gehören insbesondere nicht in den Hausmüll, sondern in spezielle Sammel- und Rückgabesysteme.
2. Batterien und Akkus sowie Lampen:
Besitzer von Altgeräten haben Altbatterien und Altakkumulatoren, die nicht vom Altgerät umschlossen sind, die zerstörungsfrei aus dem Altgerät entnommen werden können, im Regelfall vor der Abgabe an einer Erfassungsstelle vom Altgerät zu trennen. Dies gilt nicht, soweit Altgeräte einer Vorbereitung zur Wiederverwendung unter Beteiligung eines öffentlich-rechtlichen Entsorgungsträgers zugeführt werden.
3. Möglichkeiten der Rückgabe von Altgeräten:
Besitzer von Altgeräten aus privaten Haushalten können diese bei den Sammelstellen der öffentlich-rechtlichen Entsorgungsträger oder bei den von Herstellern oder Vertreibern im Sinne des ElektroG eingerichteten Rücknahmestellen unentgeltlich abgeben.
Rücknahmepflichtig sind Geschäfte mit einer Verkaufsfläche von mindestens 400 m² für Elektro- und Elektronikgeräte sowie diejenigen Lebensmittelgeschäfte mit einer Gesamtverkaufsfläche von mindestens 800 m², die mehrmals pro Jahr oder dauerhaft Elektro- und Elektronikgeräte anbieten und auf dem Markt bereitstellen. Dies gilt auch bei Vertrieb unter Verwendung von Fernkommunikationsmitteln, wenn die Lager- und Versandflächen für Elektro- und Elektronikgeräte mindestens 400 m² betragen oder die gesamten Lager- und Versandflächen mindestens 800 m² betragen.
Vertreiber haben die Rücknahme grundsätzlich durch geeignete Rückgabemöglichkeiten in zumutbarer Entfernung zum jeweiligen Endnutzer zu gewährleisten. Die Möglichkeit der unentgeltlichen Rückgabe eines Altgerätes besteht bei rücknahmepflichtigen Vertreibern unter anderem dann, wenn ein neues gleichartiges Gerät, das im Wesentlichen die gleichen Funktionen erfüllt, an einen Endnutzer abgegeben wird.

4. Datenschutz-Hinweis:
Altgeräte enthalten häufig sensible personenbezogene Daten. Dies gilt insbesondere für Geräte der Informations- und Telekommunikationstechnik wie Computer und Smartphones. Bitte beachten Sie in Ihrem eigenen Interesse, dass für die Löschung der Daten auf den zu entsorgenden Altgeräten jeder Endnutzer selbst verantwortlich ist.
5. Bedeutung des Symbols „durchgestrichene Mülltonne“:

Das auf Elektro- und Elektronikgeräten regelmäßig abgebildete Symbol einer durchgestrichenen Mülltonne weist darauf hin, dass das jeweilige Gerät am Ende seiner Lebensdauer getrennt vom unsortierten Siedlungsabfall zu erfassen ist.

Sicherheitshinweise

Diese Anleitungen sollen gewährleisten, dass Sie das Produkt korrekt verwenden, um Gefahren oder Sachschäden zu vermeiden.

Gesetze und Vorschriften

- Das Gerät muss in Übereinstimmung mit lokalen Gesetzen, Vorschriften zur elektrischen Sicherheit und Brandschutzvorschriften verwendet werden.

Stromversorgung

- Die Eingangsspannung muss einer Stromquelle mit begrenzter Leistung (5 V/12 VDC, 2 A) gemäß der Norm IEC61010-1:2010 und IEC61010-1:2010/AMD1:2016 entsprechen. Siehe technische Daten für detaillierte Informationen.
- Stellen Sie sicher, dass der Stecker richtig in der Steckdose steckt.
- Verbinden Sie NICHT mehrere Geräte mit einem Netzteil, da es andernfalls durch Überlastung zu einer Überhitzung oder einem Brand kommen kann.
- ACHTUNG: Die Sicherung darf nur durch eine Sicherung desselben Typs ersetzt werden, um das Risiko eines Brandes oder elektrischen Schlags zu verringern.

Wartung

- Falls das Produkt nicht einwandfrei funktionieren sollte, wenden Sie sich an Ihren Händler oder den nächstgelegenen Kundendienst. Wir übernehmen keine Haftung für Probleme, die durch nicht Reparatur- oder Instandhaltungsarbeiten von nicht autorisierten Dritten verursacht werden.
- Wenn das Gerät nicht vom Hersteller vorgegebenem Sinne genutzt wird, kann der durch das Gerät bereitgestellte Schutz beeinträchtigt werden.

Einsatzumgebung

- Achten Sie darauf, dass die Betriebsumgebung den Anforderungen des Geräts entspricht. Die Betriebstemperatur muss zwischen 0 °C und 50 °C und die Luftfeuchtigkeit zwischen 5 % und 95 % liegen.
- Stellen Sie das Gerät an einem kühlen und gut belüfteten Ort auf.
- Setzen Sie das Gerät KEINER hohen elektromagnetischen Strahlung oder staubigen Umgebungen aus.

Notruf

- Sollten sich Rauch, Gerüche oder Geräusche in dem Gerät

entwickeln, so schalten Sie es unverzüglich aus und wenden Sie sich an den Kundendienst.

Anschrift des Herstellers

Raum 313, Einheit B, Gebäude 2, 399 Danfeng-Straße, Gemarkung Xixing, Stadtbezirk Binjiang, Hangzhou, Zhejiang 310052, China
Hangzhou Microimage Software Co., Ltd.

Français

MENTIONS LÉGALES

DANS LES LIMITES AUTORISÉES PAR LA LOI EN VIGUEUR, LE PRÉSENT MANUEL ET LE PRODUIT DÉCRIT, AINSI QUE SON MATÉRIEL, SES LOGICIELS ET SES MICROLOGICIELS, SONT FOURNIS « EN L'ÉTAT » ET « AVEC CES FAIBLESSES ET ERREURS ». HIKMICRO NE FAIT AUCUNE GARANTIE, EXPLICITE OU IMPLICITE, Y COMPRIS, MAIS SANS S'Y LIMITER, DE QUALITÉ MARCHANDE, DE QUALITÉ SATISFAISANTE, OU D'ADÉQUATION À UN USAGE PARTICULIER. VOUS UTILISEZ LE PRODUIT À VOS PROPRES RISQUES. EN AUCUN CAS, HIKMICRO NE SERA TENU RESPONSABLE DE TOUT DOMMAGE SPÉCIAL, CONSÉCUTIF, ACCESSOIRE OU INDIRECT, Y COMPRIS, ENTRE AUTRES, LES DOMMAGES RELATIFS À LA PERTE DE PROFITS D'ENTREPRISE, À L'INTERRUPTION D'ACTIVITÉS COMMERCIALES, OU LA PERTE DES DONNÉES, LA CORRUPTION DES SYSTÈMES, OU LA PERTE DES DOCUMENTS, S'ILS SONT BASÉS SUR UNE VIOLATION DE CONTRAT, UNE FAUTE (Y COMPRIS LA NÉGLIGENCE), LA RESPONSABILITÉ EN MATIÈRE DE PRODUITS, OU AUTRE, EN RAPPORT AVEC L'UTILISATION DU PRODUIT, MÊME SI HIKMICRO A ÉTÉ INFORMÉ DE LA POSSIBILITÉ D'UN TEL DOMMAGE OU D'UNE TELLE PERTE. VOUS RECONNAISSEZ QUE LA NATURE D'INTERNET EST SOURCE DE RISQUES DE SÉCURITÉ INHÉRENTS, ET HIKMICRO SE DÉGAGE DE TOUTE RESPONSABILITÉ EN CAS DE FONCTIONNEMENT ANORMAL, DIVULGATION D'INFORMATIONS CONFIDENTIELLES OU AUTRES DOMMAGES DÉCOULANT D'UNE CYBERATTAQUE, D'UN PIRATAGE INFORMATIQUE, D'UNE INFECTION PAR DES VIRUS, OU AUTRES RISQUES DE SÉCURITÉ LIÉS À INTERNET ; TOUTEFOIS, HIKMICRO FOURNIRA UNE ASSISTANCE TECHNIQUE DANS LES DÉLAIS SI NÉCESSAIRE.

VOUS ACCEPTEZ D'UTILISER CE PRODUIT CONFORMÉMENT À L'ENSEMBLE DES LOIS EN VIGUEUR. IL EST DE VOTRE RESPONSABILITÉ EXCLUSIVE DE VEILLER À CE QUE VOTRE UTILISATION SOIT CONFORME À LA LOI APPLICABLE. IL VOUS APPARTIENT SURTOUT D'UTILISER CE PRODUIT D'UNE MANIÈRE QUI NE PORTE PAS ATTEINTE AUX DROITS DE TIERS, Y COMPRIS, MAIS SANS S'Y LIMITER, LES DROITS DE PUBLICITÉ, LES DROITS DE PROPRIÉTÉ INTELLECTUELLE, OU LA PROTECTION DES DONNÉES ET D'AUTRES DROITS À LA VIE PRIVÉE. VOUS NE DEVEZ PAS UTILISER CE PRODUIT POUR LA CHASSE ILLÉGALE D'ANIMAUX, LA VIOLATION DE LA VIE PRIVÉE OU POUR TOUTE AUTRE FIN JUGÉE ILLÉGALE OU PRÉJUDICIABLE À L'INTÉRÊT PUBLIC. VOUS NE DEVEZ PAS UTILISER CE PRODUIT POUR TOUTE UTILISATION FINALE INTERDITE, NOTAMMENT LA

MISE AU POINT OU LA PRODUCTION D'ARMES DE DESTRUCTION MASSIVE, LA MISE AU POINT OU LA FABRICATION D'ARMES CHIMIQUES OU BIOLOGIQUES, LES ACTIVITÉS DANS LE CONTEXTE LIÉ AUX EXPLOSIFS NUCLÉAIRES OU AU CYCLE DU COMBUSTIBLE NUCLÉAIRE DANGEREUX, OU SOUTENANT LES VIOLATIONS DES DROITS DE L'HOMME.
EN CAS DE CONFLIT ENTRE CE MANUEL ET LES LOIS EN VIGUEUR, CES DERNIÈRES PRÉVALENT.

Réglementation

Ces clauses ne s'appliquent qu'aux produits portant la marque ou l'information correspondante.

Déclaration de conformité UE

Ce produit et - le cas échéant - les accessoires fournis portent le marquage « CE » et sont donc conformes aux normes européennes harmonisées applicables répertoriées dans la directive 2014/30/UE (directive sur la compatibilité électromagnétique) et la directive 2011/65/UE (RoHS).
Remarque : Les produits dont la tension d'entrée est comprise entre 50 et 1 000 V CA ou 75 et 1 500 V CC sont conformes à la directive 2014/35/UE (LVD), et les autres produits sont conformes à la directive 2001/95/CE (GPSD). Veuillez examiner les informations d'alimentation spécifiques à des fins de référence.
L'intégralité du texte de la Déclaration UE de conformité est disponible à l'adresse Internet suivante : https://www.hikmicrotech.com/en/support/download-center/declaration-of-conformity/

Directive 2012/19/UE (directive DEEE) : dans l'Union européenne, les produits portant ce pictogramme ne doivent pas être déposés dans une décharge municipale où le tri des déchets n'est pas pratiqué. Pour un recyclage adéquat, remettez ce produit à votre revendeur lors de l'achat d'un nouvel équipement équivalent, ou déposez-le dans un lieu de collecte prévu à cet effet. Pour de plus amples informations, visitez le site Web : www.recyclethis.info
Pour les appareils sans adaptateur d'alimentation offert, utilisez l'adaptateur d'alimentation fourni par un fabricant qualifié. Reportez-vous aux spécifications du produit pour les dispositions nécessaires et détaillées en matière d'alimentation.

Précautions d'emploi

L'objectif de ces instructions est de garantir que l'utilisateur soit en mesure d'utiliser correctement le produit sans danger ou dommage aux biens.

Lois et réglementations

- L'appareil doit être utilisé conformément à la législation locale ainsi qu'aux réglementations en matière de sécurité électrique et de prévention des incendies.

Alimentation électrique

- La tension d'entrée doit être conforme à celle d'une source d'alimentation limitée (5 V/12 V CC, 2 A) selon la norme CEI61010-1:2010 ou IEC61010-1:2010/AMD1:2016. Veuillez vous référer aux caractéristiques techniques pour des informations détaillées.
- Vérifiez que la prise est

correctement branchée à la prise électrique.

- Pour éviter tout risque de surchauffe ou d'incendie dû à une surcharge, ne reliez PAS plusieurs appareils à un seul adaptateur d'alimentation.
- ATTENTION : Remplacez le fusible uniquement avec un fusible du même modèle pour réduire les risques d'incendie ou de choc électrique.

Maintenance

- Si le produit ne fonctionne pas correctement, contactez votre revendeur ou le centre de service le plus proche. Nous n'assumerons aucune responsabilité concernant les problèmes causés par une réparation ou une opération de maintenance non autorisée.
- Si l'appareil n'est pas utilisé conformément aux indications du fabricant, le dispositif de protection fourni par l'appareil peut être compromis.

Environnement d'exploitation

- Assurez-vous que l'environnement d'exploitation répond aux exigences de l'appareil. La température de fonctionnement doit être comprise entre 0°C et 50°C pour une humidité comprise entre 5 % et 95 %.
- Placez l'appareil dans un endroit sec et bien aéré.
- N'exposez PAS l'appareil à de puissants rayonnements électromagnétiques ou à des environnements poussiéreux.

Urgence

- Si de la fumée, une odeur ou du bruit se dégagent de l'appareil, mettez immédiatement l'appareil hors tension et contactez le centre de service.

Adresse de fabrication

Logement 313, Unité B, Bâtiment 2, 399 Danfeng Road, Sous-district de Xixing, District de Binjiang, Hangzhou, Zhejiang 310052, Chine
Hangzhou Microimage Software Co., Ltd.

Español

AVISOS LEGALES

EN LA MEDIDA MÁXIMA PERMITIDA POR LAS LEYES APLICABLES, ESTE MANUAL Y EL PRODUCTO DESCRITO —INCLUIDOS SU HARDWARE, SOFTWARE Y FIRMWARE— SE SUMINISTRAN «TAL CUAL» Y «CON TODOS SU FALLOS Y ERRORES». HIKMICRO NO OFRECE GARANTÍAS, EXPLÍCITAS O IMPLÍCITAS, INCLUIDAS, A MODO MERAMENTE ENUNCIATIVO MAS NO LIMITATIVO, AQUELLAS DE COMERCIABILIDAD, CALIDAD SATISFACTORIA O IDONEIDAD PARA UN PROPÓSITO EN PARTICULAR. EL USO QUE HAGA DEL PRODUCTO CORRE BAJO SU ÚNICO RIESGO. EN NINGÚN CASO, HIKMICRO PODRÁ CONSIDERARSE RESPONSABLE ANTE USTED DE NINGÚN DAÑO ESPECIAL, CONSECUENTE, INCIDENTAL O INDIRECTO, INCLUYENDO, ENTRE OTROS, DAÑOS POR PÉRDIDAS DE BENEFICIOS COMERCIALES, INTERRUPCIÓN DE LA ACTIVIDAD COMERCIAL, PÉRDIDA DE DATOS, CORRUPCIÓN DE LOS SISTEMAS O PÉRDIDA DE DOCUMENTACIÓN, YA SEA POR INCUMPLIMIENTO DEL CONTRATO, AGRAVIO (INCLUYENDO NEGLIGENCIA), RESPONSABILIDAD DEL PRODUCTO O EN RELACIÓN CON EL USO DEL PRODUCTO, INCLUSO CUANDO HIKMICRO HAYA RECIBIDO

UNA NOTIFICACIÓN DE LA POSIBILIDAD DE DICHOS DAÑOS O PÉRDIDAS.
USTED RECONOCE QUE LA NATURALEZA DE INTERNET IMPLICA RIESGOS DE SEGURIDAD INHERENTES Y QUE HIKMICRO NO TENDRÁ NINGUNA RESPONSABILIDAD POR NINGÚN FUNCIONAMIENTO ANORMAL, FILTRACIONES DE PRIVACIDAD U OTROS DAÑOS RESULTANTES DE ATAQUES CIBERNÉTICOS, ATAQUES DE PIRATAS INFORMÁTICOS, INFECCIONES DE VIRUS U OTROS RIESGOS DE SEGURIDAD PROPIOS DE INTERNET; NO OBSTANTE, HIKMICRO PROPORCIONARÁ EL APOYO TÉCNICO OPORTUNO DE SER NECESARIO.
USTED ACEPTA USAR ESTE PRODUCTO DE CONFORMIDAD CON TODAS LAS LEYES APLICABLES Y SOLO USTED ES EL ÚNICO RESPONSABLE DE ASEGURAR QUE EL USO CUMPLA CON DICHAS LEYES. EN ESPECIAL, USTED ES RESPONSABLE DE USAR ESTE PRODUCTO DE FORMA QUE NO INFRINJA LOS DERECHOS DE TERCEROS, INCLUYENDO, A MODO ENUNCIATIVO, DERECHOS DE PUBLICIDAD, DERECHOS DE PROPIEDAD INTELECTUAL, DERECHOS RELATIVOS A LA PROTECCIÓN DE DATOS Y OTROS DERECHOS RELATIVOS A LA PRIVACIDAD. NO USARÁ ESTE PRODUCTO PARA LA CAZA ILEGAL DE ANIMALES, LA INVASIÓN DE LA PRIVACIDAD O CUALQUIER OTRO PROPÓSITO QUE SEA ILEGAL O PERJUDICIAL PARA EL INTERÉS PÚBLICO. NO UTILIZARÁ ESTE PRODUCTO PARA NINGÚN USO FINAL PROHIBIDO, INCLUYENDO EL DESARROLLO O LA PRODUCCIÓN DE ARMAS DE DESTRUCCIÓN MASIVA, EL DESARROLLO O PRODUCCIÓN DE ARMAS QUÍMICAS O BIOLÓGICAS, NINGUNA ACTIVIDAD EN EL CONTEXTO RELACIONADO CON ALGÚN EXPLOSIVO NUCLEAR O EL CICLO DE COMBUSTIBLE NUCLEAR INSEGURO O EN APOYO DE ABUSOS DE LOS DERECHOS HUMANOS.
EN CASO DE HABER CONFLICTO ENTRE ESTE MANUAL Y LA LEGISLACIÓN VIGENTE, ESTA ÚLTIMA PREVALECERÁ.

Información normativa

Estas cláusulas solo se aplican a los productos que lleven la marca o la información correspondiente.

Declaración de conformidad de la UE

Este producto y, cuando corresponda, los accesorios incluidos también tienen la marca "CE" y por tanto cumplen los estándares europeos armonizados enumerados bajo la directiva 2014/30/UE (CEM) y la directiva 2011/65/UE (RoHS).
Nota: Los productos con una tensión de entrada de 50 a 1000 VCA o de 75 a 1500 VCD cumplen con la directiva 2014/35/UE (LVD), y el resto de productos cumplen con la directiva 2001/95/CE (GPSD). Consulte la información de alimentación eléctrica específica como referencia.
El texto completo de la declaración UE de conformidad está disponible en la siguiente dirección de internet: https://www.hikmicrotech.com/en/support/download-center/declaration-of-conformity/

Directiva 2012/19/UE (directiva RAEE): En la Unión Europea, los productos marcados con este símbolo no pueden ser desechados en el

sistema de basura municipal sin recogida selectiva. Para un reciclaje adecuado, entregue este producto en el lugar de compra del equipo nuevo equivalente o deshágase de él en el punto de recogida designado a tal efecto. Para más información visite: www.recyclethis.info

En el caso de los dispositivos suministrados sin adaptador de corriente, utilice un adaptador de corriente de un fabricante cualificado. Consulte las especificaciones técnicas del producto para conocer los requisitos eléctricos detallados.

Instrucciones de seguridad

Estas instrucciones están destinadas a garantizar que el usuario pueda utilizar el producto correctamente para evitar peligros o pérdidas materiales.

Leyes y normativas

- El dispositivo debe ser utilizado cumpliendo con la legislación local y las normativas de seguridad eléctrica y prevención de incendios.

Fuente de alimentación

- La tensión de entrada debe coincidir con la fuente de alimentación limitada (5 V/12 V CC, 2 A) en conformidad con las normas IEC61010-1:2010 e IEC61010-1:2010/AMD1:2016. Consulte las especificaciones técnicas para obtener información detallada.
- Asegúrese de que el enchufe esté correctamente conectado a la toma de corriente.
- NO conecte múltiples dispositivos a un mismo adaptador de corriente, para evitar el sobrecalentamiento y los riesgos de incendio por sobrecarga.
- PRECAUCIÓN: Sustituya el fusible únicamente por otro del mismo modelo para reducir el riesgo de incendio o descarga eléctrica.

Mantenimiento

- Si el producto no funciona correctamente, por favor, póngase en contacto con su distribuidor o con el centro de servicio técnico más próximo. No nos haremos responsables de los problemas derivados de una reparación o mantenimiento no autorizados.
- Si se utiliza el equipo de una manera no especificada por el fabricante, la protección del dispositivo podría verse mermada.

Entorno de uso

- Compruebe que el entorno de uso se adapte a los requisitos del dispositivo. La temperatura de funcionamiento debe estar entre 0 °C y 50 °C, y la humedad entre el 5 % y el 95 %.
- Coloque el dispositivo en un entorno seco y con buena ventilación.
- NO exponga el dispositivo a radiaciones electromagnéticas o entornos polvorientos.

Emergencia

- Si hay presencia de humo, olores o ruidos procedentes del dispositivo, apague el dispositivo inmediatamente y contacte con el servicio técnico.

Dirección de fabricación

Habitación 313, Unidad B, Edificio 2, Carretera de Danfeng 399, Subdistrito de Xixing, Distrito de Binjiang, Hangzhou, Zhejiang 310052, China
Hangzhou Microimage Software Co., Ltd.

EXCLUSÃO DE RESPONSABILIDADE LEGAL

NA MEDIDA MÁXIMA PERMITIDA PELA LEI APLICÁVEL, ESTE MANUAL E O PRODUTO DESCRITO, COM O SEU HARDWARE, SOFTWARE E FIRMWARE, SÃO FORNECIDOS "TAL COMO ESTÃO" E "COM TODAS AS SUAS FALHAS E ERROS". A HIKMICRO NÃO APRESENTA QUAISQUER GARANTIAS, EXPRESSAS OU IMPLÍCITAS, INCLUINDO, SEM QUAISQUER LIMITAÇÕES, GARANTIAS DE COMERCIABILIDADE, QUALIDADE SATISFATÓRIA OU ADEQUAÇÃO A UM DETERMINADO FIM. A SUA UTILIZAÇÃO DESTE PRODUTO É FEITA POR SUA CONTA E RISCO. EM NENHUMA CIRCUNSTÂNCIA, A HIKMICRO SERÁ RESPONSÁVEL POR SI EM RELAÇÃO A QUAISQUER DANOS ESPECIAIS, CONSEQUENCIAIS, INCIDENTAIS OU INDIRETOS, INCLUINDO, ENTRE OUTROS, DANOS PELA PERDA DE LUCROS COMERCIAIS, INTERRUPÇÃO DA ATIVIDADE, PERDA DE DADOS, CORRUPÇÃO DE SISTEMAS OU PERDA DE DOCUMENTAÇÃO SEJA COM BASE NUMA VIOLAÇÃO DO CONTRATO, ATOS ILÍCITOS (INCLUÍNDO NEGLIGÊNCIA), RESPONSABILIDADE PELO PRODUTO OU, DE OUTRO MODO, RELACIONADA COM A UTILIZAÇÃO DO PRODUTO, AINDA QUE A HIKMICRO TENHA SIDO AVISADA SOBRE A POSSIBILIDADE DE TAIS DANOS OU PERDAS.

O UTILIZADOR RECONHECE QUE A NATUREZA DA INTERNET OFERECE RISCOS DE SEGURANÇA INERENTES E QUE A HIKMICRO NÃO SERÁ RESPONSABILIZADA POR UM FUNCIONAMENTO ANORMAL, PERDA DE PRIVACIDADE OU OUTROS DANOS RESULTANTES DE ATAQUES INFORMÁTICOS, ATAQUES DE PIRATARIA, INFEÇÃO POR VÍRUS OU OUTROS RISCOS ASSOCIADOS À SEGURANÇA DA INTERNET. NO ENTANTO, A HIKMICRO PRESTARÁ APOIO TÉCNICO ATEMPADO, SE SOLICITADO.

O UTILIZADOR ACEITA UTILIZAR ESTE PRODUTO EM CONFORMIDADE COM TODAS AS LEIS APLICÁVEIS E SER O ÚNICO RESPONSÁVEL POR GARANTIR QUE A SUA UTILIZAÇÃO É CONFORME À LEI APLICÁVEL. PARTICULARMENTE, O UTILIZADOR É O RESPONSÁVEL PELA UTILIZAÇÃO DESTE PRODUTO DE MODO QUE NÃO INFRINJA OS DIREITOS DE TERCEIROS, INCLUINDO, ENTRE OUTROS, OS DIREITOS DE PUBLICIDADE, DIREITOS DE PROPRIEDADE INTELECTUAL OU DE PROTEÇÃO DE DADOS, OU QUAISQUER OUTROS DIREITOS DE PRIVACIDADE. NÃO DEVE UTILIZAR ESTE PRODUTO PARA CAÇADAS DE ANIMAIS ILEGAIS, INVASÃO DE PRIVACIDADE OU QUALQUER OUTRA FINALIDADE QUE SEJA ILEGAL OU CONTRÁRIA AO INTERESSE PÚBLICO. O UTILIZADOR NÃO PODERÁ UTILIZAR ESTE PRODUTO PARA QUAISQUER UTILIZAÇÕES FINAIS PROIBIDAS, INCLUINDO O DESENVOLVIMENTO OU PRODUÇÃO DE ARMAS DE DESTRUIÇÃO MACIÇA, DESENVOLVIMENTO OU PRODUÇÃO DE QUÍMICOS OU ARMAS BIOLÓGICAS, QUAISQUER ATIVIDADES DESENVOLVIDAS NO ÂMBITO DE EXPLOSIVOS NUCLEARES OU CICLOS DE COMBUSTÍVEL NUCLEAR INSEGURO OU PARA APOIAR ABUSOS AOS DIREITOS HUMANOS.

NA EVENTUALIDADE DA

OCORRÊNCIA DE ALGUM CONFLITO ENTRE ESTE MANUAL E A LEGISLAÇÃO APLICÁVEL, ESTA ÚLTIMA PREVALECE.

Informações sobre as normas reguladoras

As presentes cláusulas aplicam-se apenas aos produtos que apresentam a marcação ou informação correspondentes.

Declaração de conformidade da UE

Este produto e, se aplicável, os acessórios fornecidos com o mesmo, têm a marcação "CE" e estão, por isso, em conformidade com os padrões europeus aplicáveis, indicados na diretiva 2014/30/UE (CEM) e na diretiva 2011/65/UE (RSP).

Nota: Os produtos com uma tensão de entrada situada entre 50 e 1000 V CA ou entre 75 e 1500 V CC estão em conformidade com a diretiva 2014/35/UE (LVD) e os restantes produtos estão em conformidade com a diretiva 2001/95/CE (GPSD). Verifique a informação da fonte de alimentação específica para referência.

O texto integral da declaração de conformidade UE está disponível na seguinte página de internet: https://www.hikmicrotech.com/en/support/download-center/declaration-of-conformity/

Diretiva 2012/19/UE (Diretiva REEE): Os produtos com este símbolo não podem ser eliminados como resíduos urbanos indiferenciados na União Europeia. Para uma reciclagem adequada, devolva este produto ao seu fornecedor local quando adquirir um novo equipamento equivalente ou elimine-o através dos pontos de recolha adequados. Para mais informações, consulte: www.recyclethis.info

Para dispositivos sem adaptador de alimentação incluído, utilize um adaptador de alimentação fornecido por um fabricante qualificado. Para informações detalhadas sobre os requisitos relativos à alimentação, consulte as especificações do produto.

Instruções de segurança

Estas instruções destinam-se a garantir que o utilizador possa utilizar o produto corretamente para evitar perigos ou perdas materiais.

Legislação e regulamentos

- O dispositivo deve ser utilizado em conformidade com as leis, regulamentos de segurança elétrica e regulamentos de prevenção de incêndios locais.

Alimentação elétrica

- A tensão de entrada deve cumprir os requisitos da Fonte de Alimentação Limitada (5 V/12 VCC, 2 A) de acordo com as normas IEC61010-1:2010 e IEC61010-1:2010/AMD1:2016. Consulte as especificações técnicas para obter informações detalhadas.
- Certifique-se de que a ficha está devidamente ligada à tomada.
- NÃO ligue vários dispositivos a um adaptador de energia, para evitar o superaquecimento de riscos de incêndio provocados por sobrecarga.
- ADVERTÊNCIA: Substitua o fusível apenas por outro do mesmo modelo para reduzir o risco de incêndio ou de choque elétrico.

Manutenção

- Se o produto não funcionar

corretamente, contacte o seu fornecedor ou o seu centro de assistência mais próximo. Não assumimos qualquer responsabilidade por problemas causados por reparações ou manutenções não autorizadas.

- Se o equipamento for utilizado de uma forma não especificada pelo fabricante, a proteção providenciada pelo dispositivo poderá ser afetada.

Ambiente da utilização

- Certifique-se de que o ambiente de funcionamento do dispositivo cumpre os requisitos do mesmo. A temperatura de funcionamento deve estar entre 0 °C e 50 °C, e a humidade deve estar entre 5% e 95%.
- Coloque o dispositivo num ambiente seco e bem ventilado.
- NÃO exponha o dispositivo a radiação eletromagnética elevada nem a ambientes com pó.

Emergência

- Se o dispositivo deitar fumo ou emitir odores ou ruídos, desligue-o de imediato e contacte o centro de assistência.

Endereço do fabricante

Sala 313, Unidade B, Edifício 2, Rua Danfeng 399, Subdistrito Xixing, Distrito Binjiang, Hangzhou, Zhejiang 310052, China
Hangzhou Microimage Software Co., Ltd.

Italiano

ESCLUSIONE DI RESPONSABILITÀ

NELLA MISURA MASSIMA CONSENTITA DALLA LEGGE VIGENTE, QUESTO MANUALE E IL PRODOTTO DESCRITTO, CON IL SUO HARDWARE, SOFTWARE E FIRMWARE, SONO FORNITI "COSÌ COME SONO" E "CON TUTTI I DIFETTI E GLI ERRORI". HIKMICRO NON RILASCIA ALCUNA GARANZIA, NÉ ESPRESSA NÉ IMPLICITA COME, SOLO A TITOLO DI ESEMPIO, GARANZIE DI COMMERCIABILITÀ, QUALITÀ SODDISFACENTE O IDONEITÀ PER UN USO SPECIFICO. L'UTENTE UTILIZZA IL PRODOTTO A PROPRIO RISCHIO. HIKMICRO DECLINA QUALSIASI RESPONSABILITÀ VERSO L'UTENTE IN RELAZIONE A DANNI SPECIALI, CONSEQUENZIALI E INCIDENTALI, COMPRESI, TRA GLI ALTRI, I DANNI DERIVANTI DA MANCATO PROFITTO, INTERRUZIONE DELL'ATTIVITÀ O PERDITA DI DATI, DANNEGGIAMENTO DI SISTEMI O PERDITA DI DOCUMENTAZIONE, DERIVANTI DA INADEMPIENZA CONTRATTUALE, ILLECITO (COMPRESA LA NEGLIGENZA), RESPONSABILITÀ PER DANNI AI PRODOTTI O ALTRIMENTI IN RELAZIONE ALL'USO DEL PRODOTTO, ANCHE QUALORA HIKMICRO SIA STATA INFORMATA DELLA POSSIBILITÀ DI TALI DANNI O PERDITE.

L'UTENTE RICONOSCE CHE LA NATURA DI INTERNET PREVEDE RISCHI DI SICUREZZA INTRINSECI E CHE HIKMICRO DECLINA QUALSIASI RESPONSABILITÀ IN RELAZIONE A FUNZIONAMENTI ANOMALI, VIOLAZIONE DELLA RISERVATEZZA O ALTRI DANNI RISULTANTI DA ATTACCHI INFORMATICI, INFEZIONE DA VIRUS O ALTRI RISCHI LEGATI ALLA SICUREZZA SU INTERNET; TUTTAVIA, HIKMICRO FORNIRÀ TEMPESTIVO SUPPORTO TECNICO, SE NECESSARIO.

L'UTENTE ACCETTA DI UTILIZZARE IL PRODOTTO IN CONFORMITÀ A

TUTTE LE LEGGI VIGENTI E DI ESSERE IL SOLO RESPONSABILE DI TALE UTILIZZO CONFORME. IN PARTICOLARE, L'UTENTE È RESPONSABILE DEL FATTO CHE L'UTILIZZO DEL PRODOTTO NON VIOLI DIRITTI DI TERZI COME, SOLO A TITOLO DI ESEMPIO, DIRITTI DI PUBBLICITÀ, DIRITTI DI PROPRIETÀ INTELLETTUALE O DIRITTI RELATIVI ALLA PROTEZIONE DEI DATI E ALTRI DIRITTI RIGUARDANTI LA PRIVACY. NON UTILIZZARE QUESTO PRODOTTO PER CACCIA ILLEGALE, VIOLAZIONE DELLA PRIVACY O ALTRI SCOPI ILLECITI O CONTRARI ALL'INTERESSE PUBBLICO. NON È CONSENTITO UTILIZZARE QUESTO PRODOTTO PER SCOPI PROIBITI, COME, TRA GLI ALTRI, LA PRODUZIONE DI ARMI DI DISTRUZIONE DI MASSA, LO SVILUPPO O LA PRODUZIONE DI ARMI CHIMICHE O BIOLOGICHE, QUALSIASI ATTIVITÀ SVOLTA IN CONTESTI CORRELATI A ESPLOSIVI NUCLEARI O COMBUSTIBILI NUCLEARI NON SICURI O ATTIVITÀ CHE CAUSINO VIOLAZIONI DEI DIRITTI UMANI.
IN CASO DI CONFLITTO TRA IL PRESENTE MANUALE E LA LEGGE VIGENTE, PREVARRÀ QUEST'ULTIMA.

Informazioni sulle norme

Queste clausole si applicano solo ai prodotti recanti il marchio o le informazioni corrispondenti.

Dichiarazione di conformità UE

Il presente prodotto e gli eventuali accessori in dotazione sono contrassegnati con il marchio "CE" e sono quindi conformi alle norme europee armonizzate vigenti di cui alla direttiva 2014/30/UE (CEM) e alla direttiva 2011/65/UE (RoHS).

Nota: I prodotti con una tensione in ingresso compresa tra 50 e 1.000 V CA o tra 75 e 1.500 V CC sono conformi alla direttiva 2014/35/UE (direttiva Bassa Tensione); gli altri prodotti sono conformi alla direttiva 2001/95/CE (relativa alla sicurezza generale dei prodotti). Fare riferimento alle informazioni specifiche sull'alimentazione.
Il testo completo della Dichiarazione di conformità della UE è disponibile ala seguente pagina Internet: https://www.hikmicrotech.com/en/support/download-center/declaration-of-conformity/

Direttiva 2012/19/UE (RAEE): i prodotti contrassegnati con il presente simbolo non possono essere smaltiti come rifiuti domestici indifferenziati nell'Unione europea. Per lo smaltimento corretto, restituire il prodotto al rivenditore in occasione dell'acquisto di un nuovo dispositivo o smaltirlo nei punti di raccolta autorizzati. Ulteriori informazioni sono disponibili sul sito: www.recyclethis.info
Per dispositivi senza alimentatore in dotazione, usare alimentatori forniti da un produttore qualificato. Fare riferimento alle specifiche del prodotto per i requisiti di alimentazione dettagliati.

Istruzioni per la sicurezza

Le presenti istruzioni hanno lo scopo di garantire che il prodotto venga utilizzato in modo corretto, evitando situazioni di pericolo o danni materiali.

Leggi e regolamenti

- Il dispositivo deve essere utilizzato rispettando le leggi locali, le norme sulla sicurezza elettrica e le norme sulla

prevenzione degli incendi.

Alimentazione

- La tensione in ingresso deve essere conforme alle norme IEC61010-1:2010 e IEC61010-1:2010/AMD1:2016 sulle fonti di alimentazione limitate (5 V/12 VCC, 2 A). Per informazioni dettagliate, consultare le specifiche tecniche.
- Verificare che la spina sia correttamente inserita nella presa di corrente.
- NON collegare più dispositivi allo stesso alimentatore per evitare rischi di surriscaldamento o di incendio da sovraccarico.
- ATTENZIONE: Per ridurre il rischio di incendi o scosse elettriche, sostituire il fusibile solo con un ricambio dello stesso modello.

Manutenzione

- Se il prodotto non funziona correttamente, rivolgersi al rivenditore o al centro di assistenza più vicino. Decliniamo qualsiasi responsabilità in relazione a problemi causati da interventi di riparazione o manutenzione non autorizzati.
- Se il dispositivo viene utilizzato in un modo non approvato dal produttore la garanzia potrebbe essere annullata.

Ambiente di utilizzo

- Verificare che l'ambiente di utilizzo sia conforme ai requisiti del dispositivo. La temperatura operativa deve essere compresa tra 0 °C e 50 °C (tra -4 °F e 122 °F); l'umidità deve essere compresa tra il 5% e il 95%.
- Collocare il dispositivo in un ambiente asciutto e ben ventilato.
- NON esporre il dispositivo a radiazioni elettromagnetiche intense o ad ambienti polverosi.

Emergenza

- Se il dispositivo emette fumo, odori o rumori, spegnerlo immediatamente e contattare il centro assistenza.

Indirizzo del produttore

Stanza 313, unità B, edificio 2, via Danfeng 399, subdistretto Xixing, distretto Binjiang, Hangzhou, Zhejiang, 310052, Cina
Hangzhou Microimage Software Co., Ltd.

Čeština

PROHLÁŠENÍ O VYLOUČENÍ ODPOVĚDNOSTI

TATO PŘÍRUČKA A POPISOVANÉ PRODUKTY VČETNĚ PŘÍSLUŠNÉHO HARDWARU, SOFTWARU A FIRMWARU JSOU V MAXIMÁLNÍM ROZSAHU PŘÍPUSTNÉM PODLE ZÁKONA POSKYTOVÁNY, „JAK STOJÍ A LEŽÍ“, A „SE VŠEMI VADAMI A CHYBAMI“. SPOLEČNOST HIKMICRO NEPOSKYTUJE ŽÁDNÉ VÝSLOVNÉ ANI PŘEDPOKLÁDANÉ ZÁRUKY ZARNUJÍCÍ MIMO JINÉ PRODEJNOST, USPOKOJIVOU KVALITU NEBO VHODNOST KE KONKRÉTNÍM ÚČELŮM. POUŽÍVÁNÍ TOHOTO PRODUKTU JE NA VAŠE VLASTNÍ RIZIKO. SPOLEČNOST HIKMICRO V ŽÁDNÉM PŘÍPADĚ NENESE ODPOVĚDNOST ZA JAKÉKOLI ZVLÁŠTNÍ, NÁSLEDNÉ, NÁHODNÉ NEBO NEPŘÍMÉ ŠKODY ZAHRNUJÍCÍ MIMO JINÉ ŠKODY ZE ZTRÁTY OBCHODNÍHO ZISKU, PŘERUŠENÍ OBCHODNÍ ČINNOSTI NEBO ZTRÁTY DAT, POŠKOZENÍ SYSTÉMŮ NEBO ZTRÁTY DOKUMENTACE V SOUVISLOSTI S POUŽÍVÁNÍM TOHOTO VÝROBKU BEZ OHLEDU NA TO, ZDA TAKOVÉ

ŠKODY VZNIKLY Z DŮVODU PORUŠENÍ SMLOUVY, OBČANSKOPRÁVNÍHO PŘEČINU (VČETNĚ NEDBALOSTI) ČI ODPOVĚDNOSTI ZA PRODUKT, A TO ANI V PŘÍPADĚ, ŽE SPOLEČNOST HIKMICRO BYLA NA MOŽNOST TAKOVÝCHTO ŠKOD NEBO ZTRÁTY UPOZORNĚNA.
BERETE NA VĚDOMÍ, ŽE INTERNET SVOU PODSTATOU PŘEDSTAVUJE SKRYTÁ BEZPEČNOSTNÍ RIZIKA A SPOLEČNOST HIKMICRO PROTO NEPŘEBÍRÁ ŽÁDNOU ODPOVĚDNOST ZA NESTANDARDNÍ PROVOZNÍ CHOVÁNÍ, ÚNIK OSOBNÍCH ÚDAJŮ NEBO JINÉ ŠKODY VYPLÝVAJÍCÍ Z KYBERNETICKÉHO ČI HACKERSKÉHO ÚTOKU, NAPADENÍ VIREM NEBO ŠKODY ZPŮSOBENÉ JINÝMI INTERNETOVÝMI BEZPEČNOSTNÍMI RIZIKY; SPOLEČNOST HIKMICRO VŠAK V PŘÍPADĚ POTŘEBY POSKYTNE VČASNOU TECHNICKOU PODPORU.
SOUHLASÍTE S TÍM, ŽE TENTO PRODUKT BUDE POUŽÍVÁN V SOULADU SE VŠEMI PLATNÝMI ZÁKONY A VÝHRADNĚ ODPOVÍDÁTE ZA ZAJIŠTĚNÍ, ŽE VAŠE UŽÍVÁNÍ BUDE V SOULADU S PLATNOU LEGISLATIVOU. ODPOVÍDÁTE ZEJMÉNA ZA POUŽÍVÁNÍ PRODUKTU ZPŮSOBEM, KTERÝ NEPORUŠUJE PRÁVA TŘETÍCH STRAN, COŽ ZAHRNUJE MIMO JINÉ PRÁVO NA OCHRANU OSOBNOSTI, PRÁVO DUŠEVNÍHO VLASTNICTVÍ NEBO PRÁVO NA OCHRANU OSOBNÍCH ÚDAJŮ A DALŠÍ PRÁVA NA OCHRANU SOUKROMÍ. TENTO VÝROBEK NESMÍTE POUŽÍVAT K NEZÁKONNÉMU LOVU ZVÍŘAT, NARUŠENÍ SOUKROMÍ ANI K ŽÁDNÉMU JINÉMU ÚČELU, KTERÝ JE NEZÁKONNÝ NEBO POŠKOZUJE VEŘEJNÝ ZÁJEM. TENTO PRODUKT NESMÍTE POUŽÍVAT K JAKÝMKOLI NEDOVOLENÝM KONCOVÝM ÚČELŮM VČETNĚ VÝVOJE ČI VÝROBY ZBRANÍ HROMADNÉHO NIČENÍ, VÝVOJE NEBO VÝROBY CHEMICKÝCH ČI BIOLOGICKÝCH ZBRANÍ NEBO JAKÝCHKOLI ČINNOSTÍ SOUVISEJÍCÍCH S JADERNÝMI VÝBUŠNINAMI NEBO NEBEZPEČNÝM JADERNÝM PALIVOVÝM CYKLEM ČI K PODPOŘE PORUŠOVÁNÍ LIDSKÝCH PRÁV.
V PŘÍPADĚ JAKÉHOKOLI ROZPORU MEZI TÍMTO NÁVODEM A PŘÍSLUŠNÝMI ZÁKONY PLATÍ DRUHÉ ZMÍNĚNÉ.

Zákonné informace

Tyto části se vztahují pouze k výrobkům nesoucím odpovídající označení nebo informaci.

EU prohlášení o shodě

Tento výrobek, a případně i dodané příslušenství, jsou označeny štítkem „CE“, což znamená, že vyhovují příslušným harmonizovaným evropským normám uvedeným ve směrnici 2014/30/EU (EMCD) a směrnici 2011/65/EU (RoHS).
Poznámka: Výrobky se vstupním napětím 50 až 1 000 V AC nebo 75 až 1 500 V DC vyhovují směrnici 2014/35/EU (LVD) a ostatní výrobky vyhovují směrnici 2001/95/ES (GPSD). Přečtěte si informace o konkrétním zdroji napájení.
Plné znění EU prohlášení o shodě je k dispozici na následující internetové adrese:
https://www.hikmicrotech.com/en/support/download-center/declaration-of-conformity/

Směrnice 2012/19/EU (směrnice WEEE): Výrobky označené tímto symbolem

nelze v Evropské unii likvidovat společně s netříděným domovním odpadem. Při zakoupení nového ekvivalentního výrobku tento výrobek řádně zrecyklujte vrácením svému místnímu dodavateli, nebo jej zlikvidujte odevzdáním v určených sběrných místech. Další informace naleznete na adrese: www.recyclethis.info

U zařízení bez dodaného napájecího adaptéru použijte napájecí adaptér dodaný kvalifikovaným výrobcem. Podrobné požadavky na napájení naleznete ve specifikaci výrobku.

Bezpečnostní pokyny

Účelem těchto pokynů je zajistit, aby uživatel mohl výrobek správně používat a zabránilo se nebezpečí nebo újmě na majetku.

Zákony a předpisy

- Zařízení je nutné používat v souladu s místními zákony a předpisy týkajícími se elektrické bezpečnosti a předpisy pro protipožární ochranu.

Napájení

- Vstupní napětí by mělo odpovídat omezenému zdroji napájení (5 V/12 VDC, 2 A) podle normy IEC61010-1:2010 a IEC61010-1:2010/AMD1:2016. Podrobné informace naleznete v technických údajích.
- Zkontrolujte, zda je zástrčka řádně zapojena do napájecí zásuvky.
- K jednomu napájecímu adaptéru NEPŘIPOJUJTE více zařízení, abyste zabránili přehřátí nebo nebezpečí požáru v důsledku přetížení.
- UPOZORNĚNÍ: Vyměňujte pojistku pouze za pojistku stejného modelu, abyste snížili riziko požáru nebo úrazu elektrickým proudem.

Údržba

- V případě, že výrobek nefunguje správně, obraťte se na prodejce nebo na nejbližší servisní středisko. Nepřebíráme žádnou odpovědnost za problémy způsobené neoprávněnou opravou nebo údržbou.
- V případě použití zařízení způsobem jiným než určeným výrobcem může dojít ke zrušení platnosti záruky.

Provozní prostředí

- Zajistěte, aby provozní prostředí vyhovovalo požadavkům zařízení. Provozní teplota musí být 0 °C až 50 °C a vlhkost 5 % až 95 %.
- Umístěte zařízení na suché a dobře větrané místo.
- NEVYSTAVUJTE zařízení silnému elektromagnetickému záření ani prašnému prostředí.

Stav nouze

- Vychází-li ze zařízení kouř, zápach nebo hluk, zařízení okamžitě vypněte a obraťte se na servisní středisko.

Adresa výrobce

Místnost 313, jednotka B, budova 2, ulice Danfeng 399, podobvod Xixing, obvod Binjiang, Hangzhou, Zhejiang 310052, Čína

Hangzhou Microimage Software Co., Ltd.

Slovenčina

PRÁVNE VYHLÁSENIE O VYLÚČENÍ ZODPOVEDNOSTI

V MAXIMÁLNOM MOŽNOM ROZSAHU, KTORÝ POVOĽUJÚ PRÍSLUŠNÉ PRÁVNE PREDPISY, SA TÁTO PRÍRUČKA A OPÍSANÝ PRODUKT SPOLU S JEHO HARDVÉROM, SOFTVÉROM A

FIRMVÉROM, DODÁVAJÚ V STAVE „AKO SÚ“ A „SO VŠETKÝMI PORUCHAMI A CHYBAMI“. SPOLOČNOSŤ HIKMICRO NEPOSKYTUJE ŽIADNE VÝSLOVNÉ ANI PREDPOKLADANÉ ZÁRUKY, OKREM INÉHO O PREDAJNOSTI, USPOKOJIVEJ KVALITE ALEBO VHODNOSTI NA KONKRÉTNY ÚČEL. POUŽÍVANIE PRODUKTU JE NA VAŠE VLASTNÉ RIZIKO. SPOLOČNOSŤ HIKMICRO V ŽIADNOM PRÍPADE NENESIE ZODPOVEDNOSŤ ZA ŽIADNE OSOBITNÉ, NÁSLEDNÉ, NÁHODNÉ ALEBO NEPRIAME ŠKODY, OKREM INÉHO VRÁTANE ŠKÔD Z UŠLÉHO PODNIKATEĽSKÉHO ZISKU, PRERUŠENIA PODNIKANIA, STRATY ÚDAJOV, POŠKODENIA SYSTÉMOV ALEBO STRATY DOKUMENTÁCIE, ČI UŽ NA ZÁKLADE PORUŠENIA ZMLUVY, PREČINU (VRÁTANE NEDBALOSTI), ZODPOVEDNOSTI ZA PRODUKT ALEBO INAK V SÚVISLOSTI S POUŽÍVANÍM PRODUKTU, A TO ANI V PRÍPADE, AK BOLA SPOLOČNOSŤ HIKMICRO UPOZORNENÁ NA MOŽNOSŤ TAKÝCHTO ŠKÔD.
UZNÁVATE, ŽE Z POVAHY INTERNETU VYPLÝVAJÚ INHERENTNÉ BEZPEČNOSTNÉ RIZIKÁ A SPOLOČNOSŤ HIKMICRO NENESIE ŽIADNU ZODPOVEDNOSŤ ZA NEŠTANDARDNÚ PREVÁDZKU, ÚNIK OSOBNÝCH ÚDAJOV ANI ZA INÉ ŠKODY V DÔSLEDKU KYBERNETICKÉHO ÚTOKU, HAKERSKÉHO ÚTOKU, VÍRUSOVEJ INFEKCIE ALEBO INÝCH BEZPEČNOSTNÝCH RIZÍK SIETE INTERNET; V PRÍPADE POTREBY VŠAK SPOLOČNOSŤ HIKMICRO POSKYTNE VČASNÚ TECHNICKÚ PODPORU.
SÚHLASÍTE S POUŽÍVANÍM TOHTO PRODUKTU V SÚLADE SO VŠETKÝMI PRÍSLUŠNÝMI ZÁKONMI A NESIETE VÝHRADNÚ ZODPOVEDNOSŤ ZA ZABEZPEČENIE, ABY VAŠE POUŽÍVANIE BOLO V SÚLADE S PRÍSLUŠNÝMI ZÁKONMI. STE OBZVLÁŠŤ ZODPOVEDNÍ ZA POUŽÍVANIE TOHTO PRODUKTU SPÔSOBOM, KTORÝ NEPORUŠUJE PRÁVA TRETÍCH STRÁN, OKREM INÉHO PRÁVA PUBLICITY, PRÁVA DUŠEVNÉHO VLASTNÍCTVA, PRÁVA NA OCHRANU ÚDAJOV A INÉ PRÁVA NA OCHRANU SÚKROMIA. TENTO PRODUKT NESMIETE POUŽÍVAŤ NA NEZÁKONNÝ LOV ZVIERAT, NARUŠOVANIE SÚKROMIA INÝCH, ANI NA ŽIADNY INÝ ÚČEL, KTORÝ JE NEZÁKONNÝ ALEBO POŠKODZUJE VEREJNÝ ZÁUJEM. TENTO PRODUKT NESMIETE POUŽÍVAŤ NA ŽIADNE ZAKÁZANÉ ÚČELY VRÁTANE VÝVOJA ALEBO VÝROBY ZBRANÍ HROMADNÉHO NIČENIA, VÝVOJA ALEBO VÝROBY CHEMICKÝCH ALEBO BIOLOGICKÝCH ZBRANÍ, AKÝCHKOĽVEK AKTIVÍT V SÚVISLOSTI S AKOUKOĽVEK JADROVOU VÝBUŠNINOU ALEBO NEBEZPEČNÝM CYKLOM JADROVÉHO PALIVA, ALEBO NA PODPORU ZNEUŽÍVANIA ĽUDSKÝCH PRÁV.
V PRÍPADE AKÉHOKOĽVEK NESÚLADU MEDZI TOUTO PRÍRUČKOU A PRÍSLUŠNÝMI PRÁVNYMI PREDPISMI MAJÚ PREDNOSŤ PRÍSLUŠNÉ PRÁVNE PREDPISY.

Regulačné informácie

Tieto ustanovenia platia len pre produkty s príslušným označením alebo údajom.

Vyhlásenie o súlade s predpismi EÚ

CE Tento produkt a dodané príslušenstvo, ak je to relevantné, sú takisto

označené značkou „CE“, takže sú v súlade s príslušnými harmonizovanými európskymi normami uvedenými v smernici 2014/30/EÚ (EMCD) a smernici 2011/65/EÚ (RoHS).
Poznámka: Produkty so vstupným napätím v rozsahu 50 až 1000 V striedavého prúdu alebo 75 až 1500 V jednosmerného prúdu sú v súlade so smernicou 2014/35/EÚ (LVD) a ostatné produkty sú v súlade so smernicou 2001/95/ES (GPSD). Prečítajte si informácie o konkrétnom zdroji napájania.
Úplný text vyhlásenia o súlade pre EÚ je k dispozícii na tejto internetovej adrese:
https://www.hikmicrotech.com/en/support/download-center/declaration-of-conformity/

Smernica 2012/19/EÚ (smernica o odpade z elektrických a elektronických zariadení):
Produkty označené týmto symbolom sa v rámci Európskej únie nesmú likvidovať spolu s netriedeným komunálnym odpadom. Po zakúpení ekvivalentného nového zariadenia zrecyklujte produkt tým, že ho odovzdáte miestnemu dodávateľovi alebo ho zlikvidujete na určených zberných miestach. Ďalšie informácie nájdete na lokalite:
www.recyclethis.info
Ak vaše zariadenie bolo dodané bez napájacieho adaptéra, používajte napájací adaptér dodaný kvalifikovaným výrobcom. Podrobné požiadavky na napájanie nájdete v špecifikácii výrobku.

Bezpečnostné pokyny

Tieto pokyny slúžia na zabezpečenie správneho používania produktu používateľom s cieľom predchádzať vzniku nebezpečenstva alebo majetkovým stratám.

Právne predpisy a nariadenia

- Zariadenie by sa malo používať v súlade s miestnymi zákonmi, predpismi o elektrickej bezpečnosti a protipožiarnymi predpismi.

Zdroj napájania

- Vstupné napätie by malo spĺňať podmienky veľmi nízkeho napätia (5 V/12 V jednosmerný prúd, 2 A) podľa noriem IEC61010-1:2010 a IEC61010-1:2010/AMD1:2016. Podrobné informácie nájdete v technických špecifikáciách.
- Skontrolujte, či je zástrčka správne pripojená k napájacej zásuvke.
- K jednému napájaciemu adaptéru NEPRIPÁJAJTE viacero zariadení, aby nedošlo k prehriatiu alebo riziku požiaru v dôsledku preťaženia.
- POZOR: Poistku vymieňajte iba za rovnaký model, aby ste znížili riziko požiaru alebo úrazu elektrickým prúdom.

Údržba

- Ak produkt nepracuje správne, obráťte sa na predajcu alebo na najbližšie servisné stredisko. Nepreberáme žiadnu zodpovednosť za problémy spôsobené neoprávnenou opravou alebo údržbou.
- Ak sa zariadenie používa spôsobom, ktorý výrobca neuvádza, môže dôjsť k zníženiu ochrany poskytovanej zariadením.

Prevádzkové prostredie

- Zabezpečte, aby prevádzkové prostredie spĺňalo požiadavky zariadenia. Prevádzková teplota musí byť 0 °C až 50 °C (-4 °F až 122 °F) a vlhkosť musí byť 5 % až

95 %.

- Zariadenie umiestnite v suchom a dobre vetranom prostredí.
- Zariadenie NEVYSTAVUJTE silnému elektromagnetickému žiareniu ani prašnému prostrediu.

Núdzový režim

- Ak zo zariadenia vychádza dym, zápach alebo hluk, okamžite zariadenie vypnite a obráťte sa na servisné stredisko.

Adresa výrobcu

Miestnosť 313, Krídlo B, Budova 2, Ulica Danfeng 399, Obvod Xixing, Okres Binjiang, Hangzhou, Zhejiang 310052, Čína
Hangzhou Microimage Software Co., Ltd.

Polski

ZASTRZEŻENIA PRAWNE

W PEŁNYM ZAKRESIE DOZWOLONYM PRZEZ OBOWIĄZUJĄCE PRAWO TEN PODRĘCZNIK, OPISANY PRODUKT I ZWIĄZANE Z NIM WYPOSAŻENIE ORAZ OPROGRAMOWANIE APLIKACYJNE I UKŁADOWE SĄ UDOSTĘPNIANE NA ZASADACH „AS IS” BEZ GWARANCJI BRAKU USTEREK I BŁĘDÓW („WITH ALL FAULTS AND ERRORS”). FIRMA HIKMICRO NIE UDZIELA ŻADNYCH WYRAŹNYCH ANI DOROZUMIANYCH GWARANCJI, TAKICH JAK GWARANCJE DOTYCZĄCE PRZYDATNOŚCI HANDLOWEJ, JAKOŚCI LUB PRZYDATNOŚCI DO OKREŚLONEGO CELU. UŻYTKOWNIK KORZYSTA Z PRODUKTU NA WŁASNE RYZYKO. NIEZALEŻNIE OD OKOLICZNOŚCI FIRMA HIKMICRO NIE PONOSI ODPOWIEDZIALNOŚCI ZA STRATY SPECJALNE, NASTĘPCZE, UBOCZNE LUB POŚREDNIE, TAKIE JAK STRATA OCZEKIWANYCH ZYSKÓW Z DZIAŁALNOŚCI BIZNESOWEJ, PRZERWY W DZIAŁALNOŚCI BIZNESOWEJ, USZKODZENIE SYSTEMÓW ALBO STRATA DANYCH LUB DOKUMENTACJI, WYNIKAJĄCE Z NARUSZENIA UMOWY, PRZEWINIENIA (ŁĄCZNIE Z ZANIEDBANIEM), ODPOWIEDZIALNOŚCI ZA PRODUKT LUB INNYCH OKOLICZNOŚCI, ZWIĄZANE Z UŻYCIEM TEGO PRODUKTU, NAWET JEŻELI FIRMA HIKMICRO ZOSTAŁA POINFORMOWANA O MOŻLIWOŚCI WYSTĄPIENIA TAKICH SZKÓD LUB STRAT.

UŻYTKOWNIK PRZYJMUJE DO WIADOMOŚCI, ŻE KORZYSTANIE Z INTERNETU JEST ZWIĄZANE Z ZAGROŻENIAMI DLA BEZPIECZEŃSTWA, A FIRMA HIKMICRO NIE PONOSI ODPOWIEDZIALNOŚCI ZA NIEPRAWIDŁOWE FUNKCJONOWANIE, WYCIEK POUFNYCH INFORMACJI LUB INNE SZKODY WYNIKAJĄCE Z ATAKU CYBERNETYCZNEGO, ATAKU HAKERA, DZIAŁANIA WIRUSÓW LUB INNYCH ZAGROŻEŃ DLA BEZPIECZEŃSTWA W INTERNECIE. FIRMA HIKMICRO ZAPEWNI JEDNAK POMOC TECHNICZNĄ W ODPOWIEDNIM CZASIE, JEŻELI BĘDZIE TO WYMAGANE. UŻYTKOWNIK ZOBOWIĄZUJE SIĘ DO KORZYSTANIA Z PRODUKTU ZGODNIE Z PRZEPISAMI I PRZYJMUJE DO WIADOMOŚCI, ŻE JEST ZOBOWIĄZANY DO ZAPEWNIENIA ZGODNOŚCI UŻYCIA PRODUKTU Z PRZEPISAMI. W SZCZEGÓLNOŚCI UŻYTKOWNIK JEST ZOBOWIĄZANY

DO KORZYSTANIA Z PRODUKTU W SPOSÓB, KTÓRY NIE NARUSZA PRAW STRON TRZECICH, DOTYCZĄCYCH NA PRZYKŁAD WIZERUNKU KOMERCYJNEGO, WŁASNOŚCI INTELEKTUALNEJ LUB OCHRONY DANYCH I PRYWATNOŚCI. ZABRONIONE JEST UŻYCIE TEGO PRODUKTU DO NIELEGALNEGO POLOWANIA NA ZWIERZĘTA, W SPOSÓB NARUSZAJĄCY PRYWATNOŚĆ OSÓB ALBO DO INNYCH CELÓW UZNAWANYCH ZA NIELEGALNE LUB SZKODLIWE DLA LUDZI.
UŻYTKOWNIK NIE BĘDZIE UŻYWAĆ PRODUKTU DO CELÓW ZABRONIONYCH, TAKICH JAK OPRACOWANIE LUB PRODUKCJA BRONI MASOWEGO RAŻENIA ALBO BRONI CHEMICZNEJ LUB BIOLOGICZNEJ ORAZ DZIAŁANIA ZWIĄZANE Z WYBUCHOWYMI MATERIAŁAMI NUKLEARNYMI, NIEBEZPIECZNYM NUKLEARNYM CYKLEM PALIWOWYM LUB ŁAMANIEM PRAW CZŁOWIEKA.
W PRZYPADKU NIEZGODNOŚCI NINIEJSZEGO PODRĘCZNIKA Z OBOWIĄZUJĄCYM PRAWEM WYŻSZY PRIORYTET BĘDZIE MIAŁO OBOWIĄZUJĄCE PRAWO.

Informacje dotyczące przepisów

Te klauzule dotyczą tylko produktów z odpowiednimi oznaczeniami lub etykietami.

Deklaracja zgodności z dyrektywami Unii Europejskiej

Ten produkt i ewentualnie dostarczone razem z nim akcesoria oznaczono symbolem „CE” potwierdzającym zgodność z odpowiednimi ujednoliconymi normami europejskimi, uwzględnionymi w dyrektywie 2014/30/EU (EMCD) i dyrektywie 2011/65/EU (RoHS).
Uwaga: Produkty przystosowane do napięcia wejściowego 50 – 1000 V AC lub 75 – 1500 V DC są zgodne z dyrektywą 2014/35/EU (LVD), a pozostałe produkty są zgodne z dyrektywą 2001/95/EC (GPSD).
Należy sprawdzić specyfikacje zasilania urządzenia.
Cały tekst deklaracji zgodności z dyrektywami UE jest dostępny pod następującym adresem internetowym:
https://www.hikmicrotech.com/en/support/download-center/declaration-of-conformity/

Dyrektywa 2012/19/EU w sprawie zużytego sprzętu elektrycznego i elektronicznego (WEEE):
Produktów oznaczonych tym symbolem nie wolno utylizować na obszarze Unii Europejskiej jako niesegregowane odpady komunalne. Aby zapewnić prawidłowy recykling tego produktu, należy zwrócić go do lokalnego dostawcy przy zakupie równoważnego nowego urządzenia lub utylizować go w wyznaczonym punkcie selektywnej zbiórki odpadów. Aby uzyskać więcej informacji, skorzystaj z witryny internetowej www.recyclethis.info
W przypadku urządzeń dostarczanych bez zasilacza należy użyć markowego zasilacza. Aby uzyskać więcej informacji dotyczących wymaganego zasilania, należy skorzystać ze specyfikacji produktu.

Zalecenia dotyczące bezpieczeństwa

Te zalecenia umożliwiają prawidłowe korzystanie z produktu i zapobieganie zagrożeniu użytkowników lub zniszczeniu wyposażenia.

Przepisy i rozporządzenia

- Urządzenie powinno być użytkowane zgodnie z lokalnymi przepisami, rozporządzeniami dotyczącymi korzystania z wyposażenia elektrycznego i przepisami przeciwpożarowymi.

Zasilanie

- Napięcie wejściowe powinno spełniać wymagania dotyczące źródeł zasilania z własnym ograniczeniem (LPS, 5 V/12 VDC, 2 A) zgodnie z normą IEC61010-1:2010/AMD1:2016. Szczegółowe informacje zamieszczono w sekcji zawierającej dane techniczne.
- Należy upewnić się, że wtyczka jest prawidłowo podłączona do gniazda sieci elektrycznej.
- NIE wolno podłączać wielu urządzeń do jednego zasilacza, ponieważ może to spowodować przegrzanie lub zagrożenie pożarowe na skutek przeciążenia.
- PRZESTROGA: Jeżeli konieczna jest wymiana bezpieczników, należy używać bezpieczników tego samego typu, aby ograniczyć ryzyko pożaru lub porażenia prądem elektrycznym.

Konserwacja

- Jeżeli produkt nie działa prawidłowo, skontaktuj się z dystrybutorem lub najbliższym centrum serwisowym. Producent nie ponosi odpowiedzialności za problemy spowodowane przez nieautoryzowane prace naprawcze lub konserwacyjne.
- Użycie urządzenia niezgodnie z zaleceniami może spowodować anulowanie gwarancji producenta.

Warunki otoczenia

- Należy upewnić się, że warunki otoczenia spełniają wymagania określone przez producenta urządzenia. Podczas użytkowania urządzenia temperatura otoczenia powinna wynosić od 0°C do +50°C, a wilgotność powinna wynosić od 5% do 95%.
- Urządzenie należy umieścić w suchym i odpowiednio wentylowanym miejscu.
- Należy chronić urządzenie przed silnym promieniowaniem elektromagnetycznym oraz kurzem i pyłem.

Poważne awarie

- Jeżeli urządzenie wytwarza dym lub hałas, należy niezwłocznie je wyłączyć, a następnie skontaktować się z centrum serwisowym.

Adres producenta

Lokal 313, Kompleks B, Budynek 2, Ulica 399 Danfeng Road, Region dystryktu Xixing, Dystrykt Binjiang, Hangzhou, Zhejiang 310052, Chiny
Hangzhou Microimage Software Co., Ltd.

Magyar

JOGI NYILATKOZAT

EZT A KÉZIKÖNYVET, VALAMINT A BENNE SZEREPLŐ TERMÉKET ANNAK HARDVER-, SZOFTVER-ÖSSZETEVŐIVEL ÉS FIRMWARE-ÉVEL EGYÜTT „EREDETI FORMÁBAN” BIZTOSÍTJUK, „BELEÉRTVE AZOK ÖSSZES ESETLEGES HIBÁJÁT”. A HIKMICRO NEM VÁLLAL SEM KIFEJEZETT, SEM TÖRVÉNY ÁLTAL VÉLELMEZETT JÓTÁLLÁST TÖBBEK KÖZÖTT – DE NEM KORLÁTOZVA – A TERMÉK ÉRTÉKESÍTHETŐSÉGÉRE, MEGFELELŐ MINŐSÉGÉRE, VALAMINT ADOTT CÉLRA VALÓ ALKALMASSÁGÁRA. A TERMÉKET

KIZÁRÓLAG SAJÁT FELELŐSSÉGÉRE HASZNÁLHATJA. A HIKMICRO SEMMILYEN ESETBEN SEM VÁLLAL FELELŐSSÉGET ÖN FELÉ SEMMILYEN KÜLÖNLEGES, KÖVETKEZMÉNYES, JÁRULÉKOS VAGY KÖZVETETT KÁRÉRT, BELEÉRTVE TÖBBEK KÖZÖTT A TERMÉK HASZNÁLATÁVAL ÖSSZEFÜGGÉSBEN AZ ÜZLETI HASZON ELVESZTÉSÉBŐL, AZ ÜZLETMENET MEGSZAKADÁSÁBÓL, VALAMINT AZ ADATOK VAGY DOKUMENTUMOK ELVESZTÉSÉBŐL EREDŐ KÁROKAT, TÖRTÉNJEN EZ SZERZŐDÉSSZEGÉS VAGY KÁROKOZÁS (BELEÉRTVE A GONDATLANSÁGOT) EREDMÉNYEKÉNT, MÉG AKKOR SEM, HA A HIKMICRO VÁLLALATOT TÁJÉKOZTATTÁK AZ ILYEN KÁROK BEKÖVETKEZÉSÉNEK LEHETŐSÉGÉRŐL.
ÖN TUDOMÁSUL VESZI, HOGY AZ INTERNET TERMÉSZETÉBŐL FAKADÓAN KOCKÁZATOKAT REJT, ÉS A HIKMICRO SEMMILYEN FELELŐSSÉGET NEM VÁLLAL A RENDELLENES MŰKÖDÉSÉRT, A SZEMÉLYES ADATOK KISZIVÁRGÁSÁÉRT VAGY MÁS OLYAN KÁROKÉRT, AMELYEKET KIBERTÁMADÁSOK, HACKERTÁMADÁSOK, VÍRUSFERTŐZÉSEK VAGY MÁS INTERNETES BIZTONSÁGI VESZÉLYEK OKOZTAK; A HIKMICRO AZONBAN KÉRÉSRE IDŐBEN MŰSZAKI TÁMOGATÁST NYÚJT.
ÖN ELFOGADJA, HOGY EZT A TERMÉKET KIZÁRÓLAG A VONATKOZÓ TÖRVÉNYI ELŐÍRÁSOK BETARTÁSÁVAL HASZNÁLJA, ÉS HOGY A VONATKOZÓ TÖRVÉNYEKNEK MEGFELELŐ HASZNÁLAT KIZÁRÓLAG AZ ÖN FELELŐSSÉGE. KÜLÖNÖSKÉPPEN AZ ÖN FELELŐSSÉGE, HOGY A TERMÉK HASZNÁLATA SORÁN NE SÉRTSE HARMADIK FÉL JOGAIT, BELEÉRTVE, DE NEM KORLÁTOZVA A NYILVÁNOSSÁGRA, SZELLEMI TULAJDONRA, ADATOK VÉDELMÉRE ÉS EGYÉB SZEMÉLYES ADATOKRA VONATKOZÓ JOGOKAT. TILOS A TERMÉKET ILLEGÁLIS VADÁSZATRA, MAGÁNÉLET MEGSÉRTÉSÉRE VAGY BÁRMILYEN MÁS, TÖRVÉNYTELEN VAGY A KÖZÉRDEKET SÉRTŐ CÉLRA HASZNÁLNI. A TERMÉKET NEM HASZNÁLHATJA TILTOTT CÉLRA, BELEÉRTVE A TÖMEGPUSZTÍTÓ FEGYVEREK FEJLESZTÉSÉT VAGY GYÁRTÁSÁT, A VEGYI VAGY BIOLÓGIAI FEGYVEREK FEJLESZTÉSÉT VAGY GYÁRTÁSÁT, VALAMINT BÁRMILYEN, ROBBANÁSVESZÉLYES VAGY NEM BIZTONSÁGOS NUKLEÁRIS HASADÓANYAG-CIKLUSSAL KAPCSOLATOS TEVÉKENYSÉGET, ILLETVE EMBERI JOGI VISSZAÉLÉSEKET TÁMOGATÓ MÓDON TÖRTÉNŐ FELHASZNÁLÁST.
HA A JELEN KÉZIKÖNYV ÉS A HATÁLYOS TÖRVÉNY KÖZÖTT ELLENTMONDÁS TAPASZTALHATÓ, AKKOR AZ UTÓBBI A MÉRVADÓ.

Szabályozással kapcsolatos információk

Ezek a cikkelyek kizárólag a megfelelő jelt vagy információt viselő termékekre vonatkoznak.

EU megfelelőségi nyilatkozat

Ez a termék és a mellékelt tartozékai (ha vannak) a „CE” jelzést viselik, így megfelelnek a 2014/30/EU (EMCD) és a 2011/65/EU (RoHS) irányelvben felsorolt harmonizált európai szabványoknak.
Megjegyzés: Az 50 - 1000 V

(egyenáram) vagy 75 - 1500 V (váltóáram) tartományba eső bemeneti feszültséggel rendelkező termékek a 2014/35/EU (LVD) irányelv előírásainak, míg a többi termék a 2001/95/EK (GPSD) irányelv előírásainak felel meg. Kérjük, ellenőrizze az adott tápegységre vonatkozó tájékoztató információkat. Az EU megfelelőségi nyilatkozat teljes szövege a következő internetcímen érhető el:
https://www.hikmicrotech.com/en/support/download-center/declaration-of-conformity/

2012/19/EU irányelv (WEEE irányelv): Az ilyen jelzéssel ellátott termékeket nem lehet szelektálatlan kommunális hulladékként kiselejtezni az Európai Unióban. A megfelelő újrahasznosítás érdekében vigye vissza ezt a terméket helyi forgalmazóhoz, amikor új, egyenértékű berendezést vásárol, vagy adja le a kijelölt gyűjtőhelyeken. További információért keresse fel az alábbi weboldalt:
www.recyclethis.info
Ha az eszközhöz nincs mellékelve tápadapter, használjon minősített gyártó által készített tápadaptert. A tápellátással szembeni részletes követelmények a termék műszaki adataiban vannak feltüntetve.

Biztonsági utasítások

Ezen utasítások célja annak biztosítása, hogy a felhasználó a terméket megfelelően tudja használni veszély vagy vagyoni veszteség elkerülése érdekében.

Törvények és szabályok

- Az eszközt a helyi törvények, elektromos biztonsági és tűzvédelmi előírások betartásával kell használni.

Tápellátás

- A bemeneti feszültségnek meg kell felelnie az IEC61010-1:2010 és IEC61010-1:2010/AMD1:2016 szabvány szerinti korlátozott áramforrásnak (5 V/12 VDC, 2 A). A részletes információkért olvassa el a műszaki adatokat.
- Ellenőrizze, hogy a tápcsatlakozó stabilan van-e csatlakoztatva a konnektorhoz.
- NE csatlakoztasson több készüléket egy hálózati adapterre, hogy elkerülje a túlterhelés okozta túlmelegedést vagy tűzveszélyt.
- VIGYÁZAT: A tűz- és áramütésveszély csökkentése érdekében a kiégett biztosítékot csak ugyanolyan típusú biztosítékkal helyettesítse.

Karbantartás

- Ha a termék NEM működik megfelelően, forduljon a kereskedőhöz vagy a legközelebbi szervizközponthoz. Nem vállalunk felelősséget az illetéktelen javításból vagy karbantartásból eredő károkért.
- Ha a készüléket nem a gyártó által meghatározott módon használja, a védelem szintje csökkenhet.

Használati környezet

- Bizonyosodjon meg, hogy a használati környezet megfelel a készülék előírásainak. Az üzemi hőmérséklet 0°C és 50°C (-4°F és 122°F), a páratartalom pedig 5% és 95% között lehet.
- A készüléket száraz és jól szellőző környezetben helyezze el.
- NE TEGYE ki a készüléket erős elektromágneses sugárzásnak vagy poros környezetnek.

Vészhelyzet

- Ha az eszközből füst, szagok vagy zaj távozik, azonnal kapcsolja ki, és forduljon a szervizközponthoz.

A gyártó címe

313-as szoba, B egység, 2-es épület, 399 Danfeng Road, Xixing alkerület, Binjiang kerület, Hangzhou, Zhejiang 310052, Kína
Hangzhou Microimage Software Co., Ltd.

Română

PRECIZĂRI LEGALE

ÎN MĂSURA MAXIMĂ PERMISĂ DE LEGISLAŢIA APLICABILĂ, ACEST MANUAL ŞI PRODUSUL DESCRIS, ÎMPREUNĂ CU HARDWARE-UL, SOFTWARE-UL ŞI FIRMWARE-UL SĂU, SUNT FURNIZATE „CA ATARE” ŞI „CU TOATE DEFECTELE ŞI ERORILE”. HIKMICRO NU OFERĂ GARANŢII, EXPLICITE SAU IMPLICITE, INCLUSIV, FĂRĂ LIMITARE, VANDABILITATE, CALITATE SATISFĂCĂTOARE SAU ADECVARE PENTRU UN ANUMIT SCOP. UTILIZAREA PRODUSULUI DE CĂTRE DVS. ESTE PE PROPRIU RISC. ÎN NICIUN CAZ HIKMICRO NU VA FI RĂSPUNZĂTOR FAŢĂ DE DVS. PENTRU ORICE DAUNE SPECIALE, CONSECVENTE, ACCIDENTALE SAU INDIRECTE, INCLUSIV, PRINTRE ALTELE, DAUNE PENTRU PIERDEREA PROFITURILOR DE AFACERI, ÎNTRERUPEREA AFACERII, SAU PIERDEREA DATELOR, CORUPŢIA SISTEMELOR SAU PIERDEREA DOCUMENTAŢIEI, FIE CĂ SE BAZEAZĂ PE ÎNCĂLCAREA CONTRACTULUI, DELICT (INCLUSIV NEGLIJENŢĂ), RĂSPUNDEREA PRODUSULUI SAU ÎN ALT MOD, ÎN LEGĂTURĂ CU UTILIZAREA PRODUSULUI, CHIAR DACĂ HIKMICRO A FOST INFORMAT CU PRIVIRE LA POSIBILITATEA UNOR ASTFEL DE DAUNE SAU PIERDERI. RECUNOAŞTEŢI CĂ NATURA INTERNETULUI ASIGURĂ RISCURI DE SECURITATE INERENTE, IAR HIKMICRO NU ÎŞI ASUMĂ NICIO RESPONSABILITATE PENTRU FUNCŢIONAREA ANORMALĂ, SCURGERI DE CONFIDENŢIALITATE SAU ALTE DAUNE REZULTATE DIN ATACURILE CIBERNETICE, ATACURILE HACKERILOR, INFECŢIILOR CU VIRUŞI SAU ALTE RISCURI DE SECURITATE PE INTERNET; CU TOATE ACESTEA, HIKMICRO VA OFERI ASISTENŢĂ TEHNICĂ ÎN TIMP UTIL, DACĂ ESTE NECESAR.

SUNTEŢI DE ACORD SĂ UTILIZAŢI ACEST PRODUS ÎN CONFORMITATE CU TOATE LEGILE APLICABILE ŞI SUNTEŢI SINGURUL RESPONSABIL PENTRU A VĂ ASIGURA CĂ UTILIZAREA DVS. ESTE ÎN CONFORMITATE CU LEGISLAŢIA APLICABILĂ. ÎN SPECIAL, SUNTEŢI RESPONSABIL, PENTRU UTILIZAREA ACESTUI PRODUS ÎNTR-UN MOD CARE NU ÎNCALCĂ DREPTURILE TERŢILOR, INCLUSIV, FĂRĂ LIMITARE, DREPTURILE DE PUBLICITATE, DREPTURILE DE PROPRIETATE INTELECTUALĂ SAU PROTECŢIA DATELOR ŞI ALTE DREPTURI DE CONFIDENŢIALITATE. NU UTILIZAŢI ACEST PRODUS PENTRU VÂNĂTOAREA ILEGALĂ DE ANIMALE, INVAZIA VIEŢII PRIVATE SAU ÎN ORICE ALT SCOP CARE ESTE ILEGAL SAU ÎN DETRIMENTUL INTERESULUI PUBLIC. NU VEŢI UTILIZA ACEST PRODUS PENTRU UTILIZĂRI FINALE INTERZISE, INCLUSIV PENTRU DEZVOLTAREA SAU PRODUCEREA DE ARME DE DISTRUGERE ÎN MASĂ,

DEZVOLTAREA SAU PRODUCEREA DE ARME CHIMICE SAU BIOLOGICE, DESFĂŞURAREA ORICĂROR ACTIVITĂŢI ÎN CONTEXTUL ORICĂRUI EXPLOZIBIL NUCLEAR SAU AL UNUI CICLU DE PRODUCŢIE A UNUI COMBUSTIBIL NUCLEAR CARE NU PREZINTĂ SIGURANŢĂ SAU ÎN SPRIJINUL ÎNCĂLCĂRII DREPTURILOR OMULUI.
ÎN CAZUL UNOR CONFLICTE ÎNTRE ACEST MANUAL ŞI LEGEA APLICABILĂ, ACESTA DIN URMĂ PREVALEAZĂ.

Informaţii de reglementare

Aceste clauze se aplică numai produselor care poartă marca sau informaţiile corespunzătoare.

Declaraţie de conformitate UE

Acest produs şi – dacă este cazul – accesoriile furnizate sunt marcate cu „CE” şi, prin urmare, sunt conforme cu standardele europene armonizate aplicabile enumerate în Directiva 2014/30/UE (EMCD) şi Directiva 2011/65/UE (RoHS).
Notă: Produsele cu o tensiune de intrare cuprinsă între 50 şi 1000 V c.a. sau 75 şi 1500 V c.c. sunt conforme cu Directiva 2014/35/UE (LVD), iar restul produselor sunt conforme cu Directiva 2001/95/CE (GPSD).
Verificaţi informaţiile specifice privind sursa de alimentare pentru referinţă.
Textul integral al declaraţiei de conformitate UE este disponibil la următoarea adresă de internet: https://www.hikmicrotech.com/en/support/download-center/declaration-of-conformity/

Directiva 2012/19/UE (directiva DEEE): produsele marcate cu acest simbol nu pot fi eliminate ca deşeuri municipale nesortate în Uniunea Europeană. Pentru o reciclare adecvată, returnaţi acest produs furnizorului local la achiziţionarea unui echipament nou echivalent sau predaţi-l într-unul dintre punctele de colectare desemnate. Pentru mai multe informaţii, consultaţi: www.recyclethis.info.
Dacă dispozitivul a fost furnizat fără un adaptor de alimentare, folosiţi adaptorul de alimentare furnizat de un producător calificat. Consultaţi specificaţiile produsului pentru cerinţele detaliate de alimentare.

Instrucţiuni de siguranţă

Aceste instrucţiuni sunt menite să asigure că utilizatorul poate utiliza corect produsul pentru a evita pericolul sau pierderea proprietăţii.

Legi şi reglementări

- Dispozitivul trebuie utilizat în conformitate cu legile locale, reglementările privind siguranţa electrică şi reglementările privind prevenirea incendiilor.

Alimentare electrică

- Tensiunea de intrare trebuie să întrunească sursa de putere limitată (5 V/12 V c.c., 2 A) în conformitate cu standardul IEC61010-1:2010 și IEC61010-1:2010/AMD1:2016. Vă rugăm să consultaţi specificaţiile tehnice pentru informaţii detaliate.
- Asiguraţi-vă că ştecherul este conectat corect la priza de curent.
- NU conectaţi mai multe dispozitive la un adaptor de alimentare pentru a evita pericolul de supraîncălzire sau de incendiu.
- ATENŢIE: Înlocuiţi siguranţa numai cu o alta de acelaşi tip pentru a reduce riscul de incendiu sau de electrocutare.

Întreţinere

- În cazul în care produsul nu

funcţionează corect, vă rugăm să contactaţi dealerul sau cel mai apropiat centru de service. Nu ne asumăm nicio responsabilitate pentru problemele cauzate de reparaţii sau întreţinere neautorizate.

- În cazul în care echipamentul este utilizat într-un mod care nu este specificat de producător, protecţia oferită de dispozitiv poate fi afectată.

Utilizarea mediului

- Asiguraţi-vă că mediul de funcţionare îndeplineşte cerinţele dispozitivului. Temperatura de operare trebuie să se fie între 0 °C și 50 °C (-4 °F și 122 °F), iar umiditatea între 5% și 95%.
- Aşezaţi dispozitivul într-un mediu uscat şi bine ventilat.
- NU expuneţi dispozitivul la radiaţii electromagnetice ridicate sau în medii cu praf .

Urgenţă

- Dacă din dispozitiv apare fum, miros sau zgomot, opriţi imediat dispozitivul şi contactaţi centrul de service.

Adresa de fabricaţie

Camera 313, Unitatea B, Clădirea 2, 399 Danfeng Road, subdistrictul Xixing, districtul Binjiang, Hangzhou, Zhejiang 310052, China
Hangzhou Microimage Software Co., Ltd.

Nederlands

JURIDISCHE DISCLAIMER

VOOR ZOVER MAXIMAAL TOEGESTAAN OP GROND VAN HET TOEPASSELIJK RECHT, WORDEN DEZE HANDLEIDING EN HET OMSCHREVEN PRODUCT, INCLUSIEF HARDWARE, SOFTWARE EN FIRMWARE, GELEVERD ‘ZOALS ZE ZIJN’, INCLUSIEF ‘FOUTEN EN GEBREKEN’. HIKMICRO GEEFT GEEN GARANTIES, EXPLICIET OF IMPLICIET, WAARONDER ZONDER BEPERKING, VERKOOPBAARHEID, BEVREDIGENDE KWALITEIT OF GESCHIKTHEID VOOR EEN BEPAALD DOEL. HET GEBRUIK VAN HET PRODUCT DOOR U IS OP EIGEN RISICO. IN GEEN GEVAL IS HIKMICRO VERANTWOORDELIJK VOOR SPECIALE, BIJKOMENDE, INCIDENTELE OF INDIRECTE SCHADE, WAARONDER, ONDER ANDERE, SCHADE VAN VERLIES AAN ZAKELIJKE WINST, ZAKELIJKE ONDERBREKING OF VERLIES VAN GEGEVENS, CORRUPTIE OF SYSTEMEN, OF VERLIES VAN DOCUMENTATIE, ONGEACHT OF DIT VOORTVLOEIT UIT CONTRACTBREUK, BENADELING (INCLUSIEF NALATIGHEID), PRODUCTAANSPRAKELIJKHEID OF ANDERS, MET BETREKKING TOT HET PRODUCT, ZELFS ALS HIKMICRO OP DE HOOGTE IS GEBRACHT VAN ZULKE SCHADE OF VERLIES.
U ERKENT DAT DE AARD VAN HET INTERNET INHERENTE VEILIGHEIDSRISICO'S INHOUDT EN DAT HIKMICRO GEEN ENKELE VERANTWOORDELIJKHEID AANVAARDT VOOR ABNORMALE WERKING, HET UITLEKKEN VAN PERSOONLIJKE GEGEVENS OF ANDERE SCHADE ALS GEVOLG VAN CYBERAANVALLEN, HACKERAANVALLEN, VIRUSBESMETTINGEN OF ANDERE BEVEILIGINGSRISICO'S OP HET INTERNET; INDIEN NODIG VOORZIET HIKMICRO IN TIJDIGE TECHNISCHE ONDERSTEUNING.
U GAAT AKKOORD MET HET GEBRUIK

VAN DIT PRODUCT IN OVEREENSTEMMING MET ALLE TOEPASBARE WETTEN EN UITSLUITEND U BENT VERANTWOORDELIJK VOOR DE GARANTIE DAT UW GEBRUIK OVEREENSTEMT MET DE TOEPASBARE WET. U BENT VOORAL VERANTWOORDELIJK DAT HET GEBRUIK VAN DIT PRODUCT GEEN INBREUK MAAKT OP DE RECHTEN VAN DERDEN, INCLUSIEF EN ZONDER BEPERKING DE RECHTEN VAN PUBLICITEIT, INTELLECTUEEL EIGENDOM, OF GEGEVENSBESCHERMING EN ANDERE PRIVACYRECHTEN. U MAG DIT PRODUCT NIET GEBRUIKEN OM ILLEGAAL OP DIEREN TE JAGEN, DE PRIVACY TE SCHENDEN OF VOOR ENIG ANDER DOEL DAT ILLEGAAL IS DAN WEL SCHADELIJK VOOR HET OPENBAAR BELANG. U MAG DIT PRODUCT NIET GEBRUIKEN VOOR ENIGE VERBODEN EINDGEBRUIK, MET INBEGRIP VAN DE ONTWIKKELING OF DE PRODUCTIE VAN MASSAVERNIETIGINGSWAPENS, DE ONTWIKKELING OF DE PRODUCTIE VAN CHEMISCHE OF BIOLOGISCHE WAPENS, ALLE ACTIVITEITEN IN HET KADER VAN EVENTUELE NUCLEAIRE EXPLOSIEVEN OF ONVEILIGE NUCLEAIRE BRANDSTOFCYCLUS, OF TER ONDERSTEUNING VAN MENSENRECHTENSCHENDINGEN. IN HET GEVAL VAN ENIGE CONFLICTEN TUSSEN DEZE HANDLEIDING EN DE TOEPASSELIJKE WETGEVING, PREVALEERT DE LAATSTE.

Informatie met betrekking tot regelgeving

Deze clausules zijn alleen van toepassing op de producten die de overeenkomende markering of informatie dragen.

EU-conformiteitsverklaring

Dit product en - indien van toepassing - ook de meegeleverde accessoires zijn gemarkeerd met „CE” en voldoen daarom aan de toepasselijke geharmoniseerde Europese normen vermeld onder de Richtlijn 2014/30/EU (EMCD) en Richtlijn 2011/65/EU (RoHS).

Opmerking: De producten met een ingangsspanning van 50 tot 1000 VAC of 75 tot 1500 VDC voldoen aan de Richtlijn 2014/35/EU (LVD), en de restproducten voldoen aan de Richtlijn 2001/95/EG (GPSD). Bekijk de specifieke informatie over de voeding ter referentie.

De volledige tekst van de EU-conformiteitsverklaring is beschikbaar op het volgende internetadres: https://www.hikmicrotech.com/en/support/download-center/declaration-of-conformity/

Richtlijn 2012/19/EU (WEEE-richtlijn): Producten die met dit symbool zijn gemarkeerd mogen binnen de Europese Unie niet worden weggegooid als ongesorteerd huishoudelijk afval. Lever dit product voor een juiste recycling in bij uw plaatselijke leverancier bij aankoop van soortgelijke nieuwe apparatuur, of breng het naar daarvoor aangewezen inzamelpunten. Raadpleeg voor meer informatie: www.recyclethis.info

Voor een apparaat zonder meegeleverde voedingsadapter, dient u de voedingsadapter te gebruiken van een gekwalificeerde fabrikant. Raadpleeg de productspecificaties voor nauwkeurig omschreven vereisten omtrent de voeding.

Veiligheidsinstructies
Deze instructies zijn bedoeld om te verzekeren dat de gebruiker het product juist kan gebruiken om gevaar of verlies van eigendommen te vermijden.

Wet- en regelgeving

- Het apparaat moet worden gebruikt in overeenstemming met lokale wetgeving, elektrische veiligheidsvoorschriften en voorschriften voor brandpreventie.

Stroomvoorziening

- De ingangsspanning moet voldoen aan de beperkte voedingsbron (5 V/12 VDC, 2 A) volgens de IEC61010-1:2010- en IEC61010-1:2010/AMD1:2016-norm. Zie de technische specificaties voor gedetailleerde informatie.
- Zorg dat de stekker goed in het stopcontact zit.
- Sluit NOOIT meerdere apparaten aan op één voedingsadapter om oververhitting of brandgevaar door overbelasting te voorkomen.
- LET OP: Vervang de zekering alleen door hetzelfde model om het risico op brand of elektrische schokken te verminderen.

Onderhoud

- Als het product niet goed werkt, neem dan contact op met uw leverancier of het dichtstbijzijnde servicecentrum. Wij aanvaarden geen verantwoordelijkheid voor problemen die zijn veroorzaakt door ongeautoriseerde reparatie of onderhoud.
- Als de apparatuur wordt gebruikt op een manier die niet door de fabrikant is gespecificeerd, kan de bescherming van het apparaat worden aangetast.

Gebruiksomgeving

- Zorg dat de gebruiksomgeving voldoet aan de vereisten van het apparaat. Het apparaat werkt bij een temperatuur van 0°C tot 50°C en een luchtvochtigheid van 5% tot 95%.
- Plaats het apparaat in een droge en goed geventileerde omgeving.
- Stel het apparaat NIET bloot aan hoge elektromagnetische straling of stoffige omgevingen.

Noodgeval

- Als er rook, geur of lawaai uit het apparaat komt, zet het dan onmiddellijk uit en neem contact op met het servicecentrum.

Adres fabrikant
Kamer 313, Unit B, Gebouw 2, 399 Danfeng Road, subdistrict Xixing, district Binjiang, Hangzhou, Zhejiang 310052, China
Hangzhou Microimage Software Co., Ltd.

Dansk

JURIDISK ANSVARSFRASKRIVELSE
VEJLEDNINGEN OG DET HERI BESKREVNE PRODUKT, INKL. HARDWARE, SOFTWARE OG FIRMWARE, LEVERES I STØRST MULIGT OMFANG, DER ER TILLADT VED LOV, "SOM DET ER OG FOREFINDES" OG "MED ALLE DEFEKTER OG FEJL". HIKMICRO UDSTEDER INGEN GARANTIER, HVERKEN UDTRYKKELIGE ELLER UNDERFORSTÅEDE, INKL. UDEN BEGRÆNSNING, VEDRØRENDE SALGBARHED, TILFREDSSTILLENDE KVALITET ELLER EGNETHED TIL ET BESTEMT FORMÅL. DIN BRUG AF PRODUKTET SKER PÅ DIN EGEN RISIKO. UNDER INGEN OMSTÆNDIGHEDER ER HIKMICRO

ANSVARLIG OVER FOR DIG FOR SÆRLIGE SKADER, HÆNDELIGE SKADER, FØLGESKADER ELLER INDIREKTE SKADER, INKL. BL.A., SKADER SOM FØLGE AF DRIFTSTAB, DRIFTSFORSTYRRELSER ELLER TAB AF DATA, BESKADIGELSE AF SYSTEMER ELLER TAB AF DOKUMENTATION, UANSET OM DET ER BASERET PÅ KONTRAKTBRUD, SKADEVOLDENDE HANDLINGER (HERUNDER UAGTSOMHED), PRODUKTANSVAR ELLER PÅ ANDEN MÅDE I FORBINDELSE MED BRUGEN AF PRODUKTET, SELVOM HIKMICRO ER BLEVET UNDERRETTET OM MULIGHEDEN FOR SÅDANNE SKADER.

DU ANERKENDER, AT INTERNETTET INDEHOLDER INDBYGGEDE SIKKERHEDSRISICI. HIKMICRO PÅTAGER SIG INTET ANSVAR FOR UNORMAL DRIFT, LÆKAGE AF PERSONLIGE OPLYSNINGER ELLER ANDRE SKADER SOM FØLGE AF CYBERANGREB, HACKERANGREB, VIRUSANGREB ELLER ANDRE INTERNETSIKKERHEDSRISICI. HIKMICRO VIL DOG YDE EVENTUEL NØDVENDIG OG RETTIDIG TEKNISK SUPPORT.

DU ERKLÆRER DIG INDFORSTÅET MED AT BRUGE PRODUKTET I OVERENSSTEMMELSE MED ALLE GÆLDENDE LOVE, OG DU ER ENEANSVARLIG FOR AT SIKRE, AT DIN BRUG OVERHOLDER AL GÆLDENDE LOVGIVNING. DU ER ISÆR ANSVARLIG FOR AT BRUGE PRODUKTET PÅ EN MÅDE, DER IKKE KRÆNKER TREDJEPARTERS RETTIGHEDER, HERUNDER, UDEN BEGRÆNSNINGER, RETTIGHEDER VEDRØRENDE OFFENTLIG OMTALE, INTELLEKTUELLE EJENDOMSRETTIGHEDER ELLER RETTIGHEDER VEDRØRENDE DATABESKYTTELSE OG ANDRE RETTIGHEDER VEDRØRENDE PERSONLIGE OPLYSNINGER. DU MÅ IKKE BRUGE PRODUKTET TIL ULOVLIG JAGT PÅ DYR, INVASION AF PRIVATLIV ELLER ETHVERT ANDET FORMÅL, DER ER ULOVLIGT ELLER I MODSTRID MED DEN OFFENTLIGE INTERESSE. DU MÅ IKKE BRUGE PRODUKTET TIL FORBUDTE SLUTANVENDELSER, HERUNDER UDVIKLING ELLER FREMSTILLING AF MASSEØDELÆGGELSESVÅBEN, UDVIKLING ELLER PRODUKTION AF KEMISKE ELLER BIOLOGISKE VÅBEN, AKTIVITETER I DEN KONTEKST, DER ER KNYTTET TIL ATOMBOMBER ELLER USIKKERT REAKTORBRÆNDSEL, ELLER SOM STØTTE TIL OVERTRÆDELSE AF MENNESKERETTIGHEDER.

I TILFÆLDE AF UOVERENSSTEMMELSE MELLEM VEJLEDNINGEN OG GÆLDENDE LOVGIVNING GÆLDER SIDSTNÆVNTE.

Lovgivningsmæssige oplysninger

Disse bestemmelser gælder kun for produkter, der er forsynet med det relevante mærke eller oplysninger.

EU-overensstemmelseserklæring

Produktet og eventuelt medfølgende tilbehør er mærket "CE" og opfylder derfor gældende harmoniserede europæiske standarder anført i EU-direktiv 2014/30/EU (EMCD) og EU-direktiv 2011/65/EU (RoHS).

Bemærk: Produkter med en indgangsspænding på 50 til 1.000 V vekselstrøm eller 75 til 1.500 V jævnstrøm overholder direktiv 2014/35/EU (LVD), og de øvrige produkter overholder direktiv 2001/95/EF (GPSD). Kontrollér

oplysningerne om strømforsyningen for reference.
EU-overensstemmelseserklæringens fulde tekst kan findes på følgende internetadresse:
https://www.hikmicrotech.com/en/support/download-center/declaration-of-conformity/

EU-direktiv 2012/19/EU (WEEE-direktivet): Produkter, der er mærket med dette symbol, kan ikke bortskaffes som almindeligt husholdningsaffald i EU. Med henblik på korrekt genbrug skal du aflevere produktet til din lokale leverandør ved køb af tilsvarende nyt udstyr eller aflevere det på et dertil indrettet indleveringssted. For yderligere oplysninger se: www.recyclethis.info
For enheder uden medfølgende strømadapter skal du bruge en strømadapter fra en kvalificeret producent. Se de nærmere krav til strømforsyning i produktspecifikationerne.

Sikkerhedsanvisninger

Disse anvisninger skal sikre, at brugeren kan anvende produktet korrekt og undgå fare eller tab af ejendom.

Love og bestemmelser

- Enheden skal anvendes i overensstemmelse med lokale love, sikkerhedsbestemmelser for elnettilslutning og brandforebyggelse.

Strømforsyning

- Indgangsspændingen skal opfylde kravene til begrænset strømkilde (limited power source) (5 V/12 VDC, 2 A) i henhold til standarden IEC61010-1:2010 og IEC61010-1:2010/AMD1:2016. Du kan finde nærmere oplysninger i de tekniske specifikationer.
- Kontrollér, at stikket er sat godt i stikkontakten.
- Slut IKKE flere enheder til én strømadapter for at undgå overhedning eller brandfare som følge af overbelastning.
- FORSIGTIG: Udskift kun sikringen med en anden af samme model for at reducere risikoen for brand eller elektriske stød.

Vedligeholdelse

- Hvis produktet ikke virker korrekt, skal du kontakte din forhandler eller dit nærmeste servicecenter. Vi påtager os intet ansvar for problemer, der er forårsaget af uautoriseret reparation eller vedligeholdelse.
- Hvis udstyret bruges på en måde, der ikke er angivet af producenten, kan den beskyttelse, der enheden giver, blive forringet.

Driftsmiljø

- Kontrollér, at driftsmiljøet opfylder enhedens krav. Driftstemperaturen skal være 0 °C til 50 °C (-4 °F til 122 °F), og luftfugtigheden skal være 5 % til 95 %.
- Anbring enheden i et tørt og veludluftet miljø.
- Enheden må IKKE udsættes for kraftig elektromagnetisk stråling eller støvfyldte miljøer.

Nødsituation

- Hvis enheden afgiver røg, lugt eller støj, skal du straks slukke enheden og kontakte servicecentret.

Producentens adresse

Værelse 313, Enhed B, Bygning 2, 399 Danfeng Vej, Xixing Underdistrikt, Binjiang Distrikt, Hangzhou, Zhejiang 310052, Kina
Hangzhou Microimage Software Co., Ltd.

JURIDISK INFORMASJON

DENNE HÅNDBOKEN OG PRODUKTET DEN GJELDER FOR (MASKINVARE, FASTVARE OG PROGRAMVARE) LEVERES «SOM DET ER», INKLUDERT ALLE FEIL OG MANGLER, TIL DEN GRAD DETTE TILLATES AV GJELDENDE LOVVERK. HIKMICRO GIR INGEN GARANTIER, HVERKEN DIREKTE ELLER UNDERFORSTÅTTE, OM BLANT ANNET SALGBARHET, TILFREDSSTILLENDE KVALITET ELLER EGNETHET FOR SPESIFIKKE FORMÅL. ALL BRUK AV PRODUKTET SKJER UTELUKKENDE PÅ DIN EGEN RISIKO. HIKMICRO ER IKKE UNDER NOEN OMSTENDIGHETER ANSVARLIGE OVERFOR DEG FOR EVENTUELLE SPESIELLE SKADER. FØLGESKADER, TILFELDIGE SKADER ELLER INDIREKTE SKADER, INKLUDERT BLANT ANNET TAP AV FORTJENESTE, AVBRUDD I FORRETNINGSDRIFT, TAP AV DATA, SKADER PÅ DATASYSTEMER ELLER TAP AV DOKUMENTASJON SOM OPPSTÅR I FORBINDELSE MED BRUKEN AV DETTE PRODUKTET, UAVHENGIG AV OM DETTE SKJER GRUNNET KONTRAKTSBRUDD, FORSØMMELSE, PRODUKTFEIL ELLER ANNET, SELV NÅR HIKMICRO HAR BLITT VARSLET OM AT SLIKE SKADER KAN OPPSTÅ.

DU ERKJENNER AT SIKKERHETSRISIKOER LIGGER I INTERNETTS NATUR, OG AT HIKMICRO IKKE TAR NOE ANSVAR FOR UNORMAL DRIFT, LEKKASJER AV PERSONVERN ELLER ANDRE SKADER SOM FØLGER AV CYBERANGREP, VIRUSINFISERING ELLER ANDRE INTERNETTRISIKOER. IMIDLERTID VIL HIKMICRO LEVERER TIDLIG TEKNISK SUPPORT HVIS NØDVENDIG.

DU GODTAR Å BRUKE DETTE PRODUKTET I SAMSVAR MED ALLE GJELDENDE LOVER, OG AT DU ER ENEANSVARLIG FOR Å FORSIKRE DEG OM AT DIN BRUK SKJER I SAMSVAR MED GJELDENDE LOVER. SPESIFIKT NEVNES AT DU ER ANSVARLIG FOR Å BRUKE DETTE PRODUKTET PÅ EN MÅTE SOM IKKE KRENKER RETTIGHETENE TIL TREDJEPARTER, BLANT ANNET RETT TIL PUBLISERING, IMMATERIELLE EIENDOMSRETTIGHETER ELLER LOVER OM DATABESKYTTELSE OG PERSONVERN. DU MÅ IKKE BRUKE DETTE PRODUKTET TIL ULOVLIG JAKT PÅ DYR, BRUDD PÅ PRIVATLIVETS FRED ELLER ANDRE FORMÅL SOM ER ULOVLIGE ELLER STRIDER MOT OFFENTLIGHETENS INTERESSER. DU SKAL IKKE BRUKE PRODUKTET TIL ULOVLIGE FORMÅL, SÅNN SOM UTVIKLING ELLER PRODUKSJON AV MASSEØDELEGGELSESVÅPEN, UTVIKLING ELLER PRODUKSJON AV KJEMISKE OG BIOLOGISKE VÅPEN, ENHVER FORM FOR AKTIVITET KNYTTET TIL KJERNEVÅPEN ELLER UTRYGG BRUK AV KJERNEFYSISK MATERIALE ELLER I FORBINDELSE MED BRUDD PÅ MENNESKERETTIGHETENE.

HVIS DET OPPSTÅR KONFLIKTER MELLOM BRUKERHÅNDBOKEN OG GJELDENDE LOVVERK, ER DET SISTNEVNTE SOM GJELDER.

Regulatorisk informasjon

Disse klausulene gjelder kun for produktene med det tilsvarende merket eller informasjonen.

Samsvarserklæring for EU

Dette produktet og – hvis aktuelt, også det medfølgende tilbehøret – er «CE»-merket og samsvarer derfor med de gjeldende harmoniserte europeiske standardene som er oppført under direktiv 2014/30/EU (EMCD) og direktiv 2011/65/EU (RoHS).
Merknad: Produktene med inngangsspenning mellom 50 til 1000 VAC eller 75 til 1500 VDC samsvarer med direktiv 2014/35/EU (LVD) mens resten av produktene samsvarer med direktiv 2001/95/EC (GPSD).
Kontroller den spesifikke strømforsyningsinformasjonen for referanse.
Den fullstendige teksten til EU-samsvarserklæringen er tilgjengelig på følgende internettadresse: https://www.hikmicrotech.com/en/support/download-center/declaration-of-conformity/

Direktiv 2012/19/EU (WEEE-direktiv): Produkter som er merket med dette symbolet kan ikke kastes som restavfall i EU. Produktet skal returneres for resirkulering, enten til en forhandler/leverandør eller på en miljøstasjon eller et lignende, godkjent mottakssted. For mer informasjon, se www.recyclethis.info
For enheter uten medlevert strømadapter brukes et strømadapter fra en kvalifisert produsent. Les produktinformasjonen for mer informasjon om strømkravene.

Sikkerhetsinstrukser

Formålet med disse instruksjonene er at brukeren skal kunne bruke produktet riktig for å unngå skade og tap av eiendom.

Lover og forskrifter

- Enheten bør brukes i samsvar med lokal lovgivning, forskrifter for elektrisk sikkerhet og brannforskrifter.

Strømforsyning

- Inngangsspenningen må oppfylle Limited Power Source (5 V/12 VDC, 2 A) i samsvar med standardene IEC61010-1:2010 og IEC61010-1:2010/AMD1:2016. Les den tekniske dokumentasjonen for mer informasjon.
- Sørg for at kontakten er satt riktig inn i stikkontakten.
- Koble IKKE flere enheter til ett strømadapter. Overbelastning av adaptere kan føre til overoppheting og brannfare.
- FORSIKTIG: Bytt bare sikringen med samme modell for å redusere risikoen for brann eller elektrisk støt.

Vedlikehold

- Hvis produktet ikke fungerer som det skal, må du kontakte forhandleren eller nærmeste servicesenter. Vi har ikke noe som helst ansvar for problemer forbundet med uautorisert reparasjon eller vedlikehold.
- Hvis enheten brukes på måter som ikke støttes av produsenten, kan enheten og funksjonene dens forringes.

Bruksomgivelser

- Sørg for at bruksomgivelsene oppfyller kravene til enheten. Temperaturen ved bruk skal være 0 °C til 50 °C (-4 °F til 122 °F) og luftfuktigheten skal være 5 % til 95 %.
- Plasser enheten i et tørt og godt ventilert miljø.
- IKKE eksponer enheten for høy elektromagnetisk stråling eller støvete miljøer.

Nød

- Hvis det kommer røyk, lukt eller støy fra enheten, må den umiddelbart slås av, kontakt så servicesenteret.

Produsentens adresse

Rom 313, enhet B, bygning 2, 399 Danfeng-veien, Xixing Subdistrict,Binjiang-distriktet, Hangzhou, Zhejiang 310052, Kina
Hangzhou Microimage Software Co., Ltd.

Suomi

VASTUUVAPAUSLAUSEKE

TÄMÄ KÄYTTÖOPAS JA KUVATTU TUOTE (SISÄLTÄÄ LAITTEISTON, OHJELMISTON JA LAITEOHJELMISTON) TOIMITETAAN SELLAISENAAN KAIKKINE VIKOINEEN JA VIRHEINEEN SIINÄ MÄÄRIN KUIN SOVELLETTAVAT LAIT SEN SALLIVAT. HIKMICRO EI ANNA MITÄÄN NIMEENOMAISIA TAI EPÄSUORIA TAKUITA, MUKAAN LUKIEN NÄIHIN KUITENKAAN RAJOITTUMATTA, MYYNTIKELPOISUUS, TYYDYTTÄVÄ LAATU TAI SOVELTUVUUS TIETTYYN KÄYTTÖTARKOITUKSEEN.
TUOTTEEN KÄYTTÖ ON TÄYSIN OMALLA VASTUULLASI. HIKMICRO EI OLE MISSÄÄN TAPAUKSESSA VASTUUSSA SINULLE MISTÄÄN TUOTTEEN KÄYTTÄMISEEN LIITTYVISTÄ ERITYISISTÄ, SEURAAMUKSELLISISTA, TAHATTOMISTA TAI EPÄSUORISTA VAHINGOISTA, MUKAAN LUKIEN MUIDEN LISÄKSI LIIKETOIMINNAN TUOTON MENETTÄMINEN, LIIKETOIMINNAN KESKEYTYMINEN, TIETOJEN MENETTÄMINEN, JÄRJESTELMIEN VAHINGOITTUMINEN, DOKUMENTAATION MENETTÄMINEN, RIIPPUMATTA SIITÄ, ONKO KYSEESSÄ SOPIMUSRIKKOMUS, VAHINKO (MUKAAN LUKIEN HUOLIMATTOMUUS), TUOTEVASTUU TAI MUU, VAIKKA HIKMICROLLE OLISI ILMOITETTU NÄIDEN VAHINKOJEN TAI MENETYSTEN MAHDOLLISUUDESTA.
HYVÄKSYT, ETTÄ INTERNET SISÄLTÄÄ LUONNOSTAAN TIETOTURVARISKEJÄ, EIKÄ HIKMICRO OLE VASTUUSSA EPÄNORMAALISTA TOIMINNASTA, YKSITYISTIETOJEN VUOTAMISESTA TAI MUISTA VAHINGOISTA, JOTKA JOHTUVAT TIETOVERKKOHYÖKKÄYKSISTÄ, HAKKERIHYÖKKÄYKSISTÄ, VIRUSTARTUNNASTA TAI MUISTA TIETOTURVARISKEISTÄ, MUTTA HIKMICRO TARJOAA TARVITTAESSA TEKNISTÄ TUKEA.
SUOSTUT KÄYTTÄMÄÄN TÄTÄ TUOTETTA KAIKKIEN SOVELLETTAVISSA OLEVIEN LAKIEN MUKAISESTI, JA OLET YKSIN VASTUUSSA SEN VARMISTAMISESTA, ETTÄ KÄYTTÖSI NOUDATTAA SOVELLETTAVISSA OLEVAA LAKIA. OLET ERITYISESTI VASTUUSSA TÄMÄN TUOTTEEN KÄYTTÄMISESTÄ SELLAISELLA TAVALLA, ETTÄ KÄYTTÖ EI RIKO KOLMANSIEN OSAPUOLTEN OIKEUKSIA, MUKAAN LUKIEN MUTTA NÄIHIN RAJOITTUMATTA, JULKAISUOIKEUS, IMMATERIAALIOIKEUDET TAI TIETOSUOJA JA MUUT YKSITYISYYDEN SUOJAT. SINULLA EI OLE LUPAA KÄYTTÄÄ TÄTÄ LAITETTA LAITTOMAAN METSÄSTYKSEEN, YKSITYISYYDEN LOUKKAAMISEEN TAI MUIHIN

LAITTOMIIN TAI HAITALLISESTI YLEISEEN ETUUN VAIKUTTAVIIN TARKOITUKSIIN. SINULLA EI OLE LUPAA KÄYTTÄÄ TÄTÄ TUOTETTA MIHINKÄÄN KIELLETTYYN TARKOITUKSEEN, MUKAAN LUKIEN JOUKKOTUHOASEIDEN KEHITYS TAI TUOTANTO, KEMIALLISTEN TAI BIOLOGISTEN ASEIDEN KEHITYS TAI TUOTANTO TAI MIHINKÄÄN TOIMINTOIHIN, JOTKA LIITTYVÄT MIHINKÄÄN YDINASEESEEN TAI VAARALLISEEN YDINPOLTTOAINEKIERTOON TAI IHMISOIKEUKSIEN RIKKOMISEN TUKEMISEEN.
MIKÄLI TÄMÄ KÄYTTÖOPAS JA SOVELLETTAVA LAKI OVAT RISTIRIIDASSA, SOVELLETAAN JÄLKIMMÄISTÄ.

Sääntelyä koskevat tiedot

Näitä lausekkeita sovelletaan ainoastaan tuotteisiin, joissa on vastaava merkki tai tieto.

EU-vaatimustenmukaisuusvakuutus

Tämä tuote ja mahdolliset lisävarusteet on merkitty CE-merkinnällä ja noudattavat sovellettavia yhdenmukaistettuja eurooppalaisia standardeja, jotka on lueteltu direktiivissä 2014/30/EU (EMCD) ja direktiivissä 2011/65/EU (RoHS).
Huomautus: Tuotteet, joiden tulojännite on 50–1000 VAC tai 75–1500 V DC, noudattavat direktiiviä 2014/35/EU (LVD), ja loput tuotteet noudattavat direktiiviä 2001/95/EC (GPSD). Tarkista erityiset virtalähdetiedot viitteeksi.
EU-vaatimustenmukaisuusvakuutus on luettavissa kokonaan seuraavassa osoitteessa:
https://www.hikmicrotech.com/en/support/download-center/declaration-of-conformity/

Direktiivi 2012/19/EU (WEEE-direktiivi): Tällä symbolilla merkittyjä tuotteita ei saa hävittää lajittelemattoman yhdyskuntajätteen mukana Euroopan unionissa. Kierrätä tuote asianmukaisesti palauttamalla se paikalliselle myyjälle vastaavan uuden laitteen hankkimisen yhteydessä tai viemällä se asianmukaiseen keräyspisteeseen. Lisätietoja on osoitteessa: www.recyclethis.info.
Jos laitteen mukana ei ole toimitettu virtalähdettä, käytä pätevän valmistajan toimittamaa virtalähdettä. Tuotteen teknisissä tiedoissa on lisätietoa virtaa koskevista vaatimuksista.

Turvallisuusohjeet

Näiden ohjeiden tarkoituksena on varmistaa, että käyttäjä voi käyttää laitetta oikein ja välttää vaaratilanteet tai omaisuusvahingot.

Lait ja määräykset

- Laitetta tulee käyttää paikallisten lakien, sähköturvallisuutta koskevien määräysten ja palontorjuntamääräysten mukaisesti.

Virtalähde

- Tulojännitteen on vastattava LPS-virtalähteelle (5 V/12 VDC, 2 A) asetettuja vaatimuksia standardien IEC61010-1:2010 ja IEC61010-1:2010/AMD1:2016 mukaisesti. Lisätietoa on tuotteen teknisissä tiedoissa.
- Varmista, että pistoke on liitetty oikein pistorasiaan.
- ÄLÄ liitä useita laitteita samaan virtasovittimeen ylikuormituksesta aiheutuvan tulipalovaaran välttämiseksi.
- HUOMIO: Vaihda sulake vain saman malliseen alentaaksesi

tulipalon tai sähköiskun vaaraa.

Kunnossapito

- Jos tuote ei toimi oikein, ota yhteys jälleenmyyjään tai lähimpään huoltokeskukseen. Emme ole vastuussa ongelmista, jotka johtuvat luvattomista korjaus- tai huoltotöistä.
- Jos laitetta käytetään muulla kuin valmistajan määrittämällä tavalla, laitteen tarjoama suojaus saattaa heikentyä.

Käyttöympäristö

- Varmista, että käyttöympäristö täyttää laitteelle määritetyt vaatimukset. Käyttölämpötilan on oltava 0–50 °C ja ilmankosteuden 5–95 %.
- Sijoita laite kuivaan ja hyvin ilmastoituun paikkaan.
- ÄLÄ altista laitetta suurelle sähkömagneettiselle säteilylle tai pölyiselle ympäristölle.

Hätä

- Jos laitteesta erittyy savua tai hajua tai laite pitää ääntä, kytke laitteen virta pois päältä välittömästi ja ota yhteyttä huoltokeskukseen.

Valmistajan osoite

Huone 313, yksikkö B, rakennus 2, 399 Danfeng-tie, Xixing-alapiirikunta, Binjiang-piirikunta, Hangzhou, Zhejiang 310052, Kiina
Hangzhou Microimage Software Co., Ltd.

Svenska

JURIDISK FRISKRIVNING

BRUKSANVISNINGEN OCH DEN PRODUKT SOM BESKRIVS, MED DESS HÅRDVARA, MJUKVARA OCH FASTA PROGRAM TILLHANDAHÅLLES "I BEFINTLIGT SKICK" OCH "MED ALLA FEL OCH BRISTER" SÅ LÅNGT DETTA ÄR TILLÅTET ENLIGT TILLÄMPLIG LAGSTIFTNING. HIKMICRO UTFÄRDAR INGA GARANTIER, VARKEN UTTRYCKLIGA ELLER UNDERFÖRSTÅDDA, INKLUSIVE UTAN BEGRÄNSNING, FÖR SÄLJBARHET, TILLFREDSSTÄLLANDE KVALITET ELLER LÄMPLIGHET FÖR ETT VISST ÄNDAMÅL. ANVÄNDNING AV PRODUKTEN SKER HELT PÅ EGEN RISK. DU SKA INTE UNDER NÅGRA OMSTÄNDIGHETER HÅLLA HIKMICRO ANSVARIGT FÖR EVENTUELLA SÄRSKILDA SKADOR, FÖLJDSKADOR, OAVSIKTLIGA SKADOR ELLER INDIREKTA SKADOR, INKLUSIVE BLAND ANNAT SKADESTÅND FÖR FÖRLORAD AFFÄRSVINST, VERKSAMHETSSTÖRNING, FÖRLUST AV DATA ELLER DOKUMENTATION, ELLER SYSTEMSKADA, OAVSETT OM DETTA BASERAS PÅ AVTALSBROTT, ÅTALBAR HANDLING (INKLUSIVE FÖRSUMLIGHET), PRODUKTANSVAR ELLER ANNAT I SAMBAND MED ANVÄNDNINGEN AV PRODUKTEN, ÄVEN OM HIKMICRO HAR MEDDELATS ATT RISKEN FÖR SÅDANA SKADOR ELLER FÖRLUSTER FÖRELIGGER.

DU BEKRÄFTAR ATT INTERNETS NATUR INNEBÄR INBYGGDA SÄKERHETSRISKER OCH HIKMICRO TAR INGET ANSVAR FÖR ONORMAL ANVÄNDNING, INTEGRITETSLÄCKOR ELLER ANDRA SKADOR SOM ORSAKAS AV CYBERATTACKER, HACKERATTACKER, VIRUSANGREPP ELLER ANDRA SÄKERHETSRISKER MED INTERNET. HIKMICRO KOMMER DOCK ATT TILLHANDAHÅLLA LÄMPLIG TEKNISK SUPPORT OM SÅ KRÄVS.

DU ACCEPTERAR ATT ANVÄNDA

PRODUKTEN I ENLIGHET MED ALLA TILLÄMPLIGA LAGAR OCH DU ÄR ENSAMT ANSVARIG FÖR ATT SÄKERSTÄLLA ATT DIN ANVÄNDNING EFTERLEVER TILLÄMPLIGA LAGAR. DU ÄR I SYNNERHET ANSVARIG FÖR ATT ANVÄNDA PRODUKTEN PÅ ETT SÅDANT SÄTT ATT DEN INTE INKRÄKTAR PÅ NÅGRA RÄTTIGHETER SOM ÄGS AV TREDJE PART, INKLUSIVE UTAN BEGRÄNSNING, RÄTTEN TILL PUBLICERING, IMMATERIELLA RÄTTIGHETER, SAMT DATASKYDD OCH ANDRA INTEGRITETSRÄTTIGHETER. DU FÅR INTE ANVÄNDA PRODUKTEN FÖR ILLEGAL JAKT AV DJUR, INTEGRITETSKRÄNKNING ELLER ANDRA ÄNDAMÅL SOM ÄR OLAGLIGA ELLER SKADLIGA FÖR ALLMÄNNA INTRESSEN. DU FÅR INTE ANVÄNDA PRODUKTEN FÖR NÅGRA FÖRBJUDNA SLUTANVÄNDNINGAR, INKLUSIVE UTVECKLING ELLER PRODUKTION AV MASSFÖRSTÖRELSEVAPEN, UTVECKLING ELLER PRODUKTION AV KEMISKA ELLER BIOLOGISKA STRIDSMEDEL, ELLER NÅGRA AKTIVITETER SOM ÄR RELATERADE TILL NUKLEÄRA SPRÄNGMEDEL ELLER OSÄKRA NUKLEÄRA BRÄNSLECYKLER, ELLER SOM STÖD FÖR ÖVERGREPP AV MÄNSKLIGA RÄTTIGHETER.
I DE FALL INNEHÅLLET I BRUKSANVISNINGEN STÅR I KONFLIKT MED TILLÄMPLIGA LAGAR, GÄLLER DE SISTNÄMNDA.

Föreskrifter

Dessa villkor gäller endast för de produkter som är försedda med motsvarande märke eller information.

Deklaration om EU-överensstämmelse

Den här produkten och, om tillämpligt, även de medföljande tillbehören är CE-märkta och överensstämmer därför med harmoniserade europeiska standarder i direktivet 2014/30/EU (EMC) och direktivet 2011/65/EG (RoHS).
Obs! Produkter med inspänning mellan 50 och 1 000 VAC eller 75 och 1 500 VDC överensstämmer med direktivet 2014/35/EU (LVD) och resten av produkterna överensstämmer med direktivet 2001/95/EG (GPSD). Mer information finns på den specifika strömförsörjningen.
Den fullständiga texten med EU-försäkran om överensstämmelse finns tillgänglig på följande webbadress:
https://www.hikmicrotech.com/en/support/download-center/declaration-of-conformity/

Direktiv 2012/19/EU (WEEE-direktivet): Produkter märkta med denna symbol får inte avfallshanteras som osorterat hushållsavfall inom EU. Produkten ska återlämnas till din lokala återförsäljare för korrekt återvinning, vid inköp av motsvarande ny utrustning, eller lämnas in på en särskild återvinningsstation. För ytterligare information se: www.recyclethis.info.
Använd en strömadapter som tillhandahålles av en godkänd tillverkare för enheter utan en medföljande strömadapter. Se produktens specifikation för detaljerade strömförsörjningskrav.

Säkerhetsanvisningar

Anvisningarna är avsedda att

säkerställa att användaren kan använda produkten på korrekt sätt för att undvika fara eller förlust av egendom.

Lagar och bestämmelser

- Enheten ska användas i överensstämmelse med lokala bestämmelser, elsäkerhetsföreskrifter och brandskyddsföreskrifter.

Strömförsörjning

- Ingångsspänningen ska överensstämma med begränsad strömkälla (5 V/12 VDC, 2 A) enligt standarderna IEC61010-1:2010 och IEC61010-1:2010/AMD1:2016. Se de tekniska specifikationerna för detaljerad information.
- Kontrollera att kontakten är korrekt ansluten till eluttaget.
- För att undvika överhettning och brandfara orsakad av överbelastning får du INTE ansluta flera enheter till en och samma strömadapter.
- FÖRSIKTIGHET! Byt endast ut säkringen mot en av samma modell för att minska risken för brand eller elektrisk stöt.

Underhåll

- Kontakta din återförsäljare eller närmaste servicecenter, om produkten inte fungerar som den ska. Vi åtar oss inget ansvar för problem som orsakats av obehörig reparation eller obehörigt underhåll.
- Om utrustningen används på ett sätt som inte anges av tillverkaren, kan skyddet som enheten ger försämras.

Användningsmiljö

- Se till att användningsmiljön motsvarar enhetens krav. Drifttemperaturen ska vara 0 °C till 50 °C (-4 °F till 122 °F) och luftfuktigheten ska vara 5 % till 95 %.
- Placera enheten i en torr miljö med god ventilation.
- Enheten FÅR INTE utsättas för kraftig elektromagnetisk strålning eller dammiga miljöer.

Nödsituation

- Stäng omedelbart av enheten och kontakta servicecentret, om det kommer rök, lukt eller oljud från enheten.

Tillverkarens adress

Rum 313, Enhet B, Byggnad 2, 399 Danfengvägen, Underdistriktet Xixing, Distriktet Binjiang, Hangzhou, Zhejiang 310052, Kina
Hangzhou Microimage Software Co., Ltd.

Русский

ЗАЯВЛЕНИЕ ОБ ОГРАНИЧЕНИИ ОТВЕТСТВЕННОСТИ

В МАКСИМАЛЬНОЙ СТЕПЕНИ, РАЗРЕШЕННОЙ ДЕЙСТВУЮЩИМ ЗАКОНОДАТЕЛЬСТВОМ, ДАННОЕ РУКОВОДСТВО И ОПИСАНИЕ ИЗДЕЛИЯ ВМЕСТЕ С АППАРАТНОЙ ЧАСТЬЮ, ПРОГРАММНЫМ ОБЕСПЕЧЕНИЕМ И ВСТРОЕННОЙ МИКРОПРОГРАММОЙ ПРЕДОСТАВЛЯЕТСЯ ПО ПРИНЦИПУ «КАК ЕСТЬ» И «СО ВСЕМИ НЕПОЛАДКАМИ И ОШИБКАМИ». HIKMICRO НЕ ДАЕТ НИКАКИХ ЯВНЫХ ИЛИ ПОДРАЗУМЕВАЕМЫХ ГАРАНТИЙ, В ТОМ ЧИСЛЕ ГАРАНТИЙ ТОВАРНОЙ ПРИГОДНОСТИ, УДОВЛЕТВОРИТЕЛЬНОГО КАЧЕСТВА ИЛИ ПРИГОДНОСТИ ДЛЯ КОНКРЕТНЫХ ЦЕЛЕЙ. ПОТРЕБИТЕЛЬ ИСПОЛЬЗУЕТ ИЗДЕЛИЕ НА СВОЙ СТРАХ И РИСК. НИ ПРИ КАКИХ

ОБСТОЯТЕЛЬСТВАХ КОМПАНИЯ HIKMICRO НЕ НЕСЕТ ОТВЕТСТВЕННОСТИ ПЕРЕД ПОТРЕБИТЕЛЕМ ЗА КАКОЙ-ЛИБО СЛУЧАЙНЫЙ ИЛИ КОСВЕННЫЙ УЩЕРБ, ВКЛЮЧАЯ, СРЕДИ ПРОЧЕГО, УБЫТКИ ИЗ-ЗА ПОТЕРИ ПРИБЫЛИ, ПЕРЕРЫВОВ В ДЕЯТЕЛЬНОСТИ, ПОТЕРИ ДАННЫХ ИЛИ ДОКУМЕНТАЦИИ, ПОВРЕЖДЕНИЯ СИСТЕМ, БУДЬ ТО ПО ПРИЧИНЕ НАРУШЕНИЯ ДОГОВОРА, ПРОТИВОПРАВНЫХ ДЕЙСТВИЙ (В ТОМ ЧИСЛЕ ХАЛАТНОСТИ), УЩЕРБА ВСЛЕДСТВИЕ ИСПОЛЬЗОВАНИЯ ИЗДЕЛИЯ ИЛИ ИНОГО В СВЯЗИ С ИСПОЛЬЗОВАНИЕМ ДАННОГО ИЗДЕЛИЯ, ДАЖЕ ЕСЛИ КОМПАНИИ HIKMICRO БЫЛО ИЗВЕСТНО О ВОЗМОЖНОСТИ ТАКОГО УЩЕРБА.
ПОТРЕБИТЕЛЬ ОСОЗНАЕТ, ЧТО ИНТЕРНЕТ ПО СВОЕЙ ПРИРОДЕ ЯВЛЯЕТСЯ ИСТОЧНИКОМ ПОВЫШЕННОГО РИСКА БЕЗОПАСНОСТИ И КОМПАНИЯ HIKMICRO НЕ НЕСЕТ ОТВЕТСТВЕННОСТИ ЗА СБОИ В РАБОТЕ ОБОРУДОВАНИЯ, УТЕЧКУ ИНФОРМАЦИИ И ДРУГОЙ УЩЕРБ, ВЫЗВАННЫЙ КИБЕРАТАКАМИ, ХАКЕРАМИ, ВИРУСАМИ ИЛИ СЕТЕВЫМИ УГРОЗАМИ; ОДНАКО НАША КОМПАНИЯ ОБЕСПЕЧИВАЕТ СВОЕВРЕМЕННУЮ ТЕХНИЧЕСКУЮ ПОДДЕРЖКУ, ЕСЛИ ЭТО НЕОБХОДИМО.
ПОТРЕБИТЕЛЬ СОГЛАШАЕТСЯ ИСПОЛЬЗОВАТЬ ДАННОЕ ИЗДЕЛИЕ В СООТВЕТСТВИИ СО ВСЕМИ ПРИМЕНИМЫМИ ЗАКОНАМИ И НЕСЕТ ЛИЧНУЮ ОТВЕТСТВЕННОСТЬ ЗА ИХ СОБЛЮДЕНИЕ. ПРИ ИСПОЛЬЗОВАНИИ ИЗДЕЛИЯ ПОТРЕБИТЕЛЬ НЕСЕТ ОТВЕТСТВЕННОСТЬ ЗА СОБЛЮДЕНИЕ ПРАВ ТРЕТЬИХ СТОРОН, В ТОМ ЧИСЛЕ ПРАВ НА ПУБЛИЧНОСТЬ, ИНТЕЛЛЕКТУАЛЬНУЮ СОБСТВЕННОСТЬ, ЗАЩИТУ ДАННЫХ И ИНЫХ ПРАВ НА НЕПРИКОСНОВЕННОСТЬ ЧАСТНОЙ ЖИЗНИ. ВЫ НЕ БУДЕТЕ ИСПОЛЬЗОВАТЬ ДАННЫЙ ПРОДУКТ В ЦЕЛЯХ БРАКОНЬЕРСТВА, ВТОРЖЕНИЯ В ЧАСТНУЮ ЖИЗНЬ ИЛИ ЛЮБЫХ ДРУГИХ ЦЕЛЕЙ, КОТОРЫЕ ЯВЛЯЮТСЯ НЕЗАКОННЫМИ ИЛИ ПРОТИВОРЕЧАТ ОБЩЕСТВЕННЫМ ИНТЕРЕСАМ. ПОТРЕБИТЕЛЬ ОБЯЗУЕТСЯ НЕ ИСПОЛЬЗОВАТЬ ЭТО ИЗДЕЛИЕ В ЗАПРЕЩЕННЫХ ЦЕЛЯХ, В ТОМ ЧИСЛЕ ДЛЯ РАЗРАБОТКИ ИЛИ ПРОИЗВОДСТВА ОРУЖИЯ МАССОВОГО УНИЧТОЖЕНИЯ, ХИМИЧЕСКОГО ИЛИ БИОЛОГИЧЕСКОГО ОРУЖИЯ, ОСУЩЕСТВЛЕНИЯ КАКОЙ-ЛИБО ДЕЯТЕЛЬНОСТИ В КОНТЕКСТЕ ЯДЕРНОГО ОРУЖИЯ, НЕБЕЗОПАСНЫХ ОПЕРАЦИЙ С ЯДЕРНЫМ ТОПЛИВОМ ИЛИ ДЛЯ ПОДДЕРЖКИ НАРУШЕНИЙ ПРАВ ЧЕЛОВЕКА.
В СЛУЧАЕ РАЗНОЧТЕНИЙ МЕЖДУ НАСТОЯЩИМ РУКОВОДСТВОМ И ДЕЙСТВУЮЩИМ ЗАКОНОДАТЕЛЬСТВОМ, ПОСЛЕДНЕЕ ИМЕЕТ ПРИОРИТЕТ.

Нормативная информация

Данные положения применяются только в том случае, если изделие снабжено соответствующей отметкой или информацией.

Соответствие стандартам EU

Настоящее изделие и аксессуары, входящие в комплект его

поставки (при их наличии), отмечены символом «CE», который обозначает их соответствие применимым согласованным европейским стандартам, перечисленным в Директиве 2014/30/EU (EMCD) и Директиве 2011/65/EU (RoHS).
Примечание. На изделия с входным напряжением 50–1000 В переменного тока или 75–1500 В постоянного тока распространяется Директива 2014/35/EU (LVD), а на все остальные изделия — Директива 2001/95/EC (GPSD). См. характеристики конкретного источника питания.
Полный текст декларации соответствия EU опубликован в Интернете по адресу: https://www.hikmicrotech.com/en/support/download-center/declaration-of-conformity/

Директива WEEE 2012/19/EU (по утилизации отходов электрического и электронного оборудования): На территории ЕС запрещается утилизировать изделия с этой маркировкой как несортируемые бытовые отходы. Для надлежащей переработки следует передать это изделие местному поставщику после приобретения аналогичного нового оборудования либо доставить изделие в надлежащий пункт сбора отходов. Для получения дополнительной информации посетите веб-сайт www.recyclethis.info
Если устройство не укомплектовано адаптером питания, используйте адаптер питания разрешенного изготовителя. Требования по электропитанию подробно описаны в технических характеристиках изделия.

Инструкции по безопасности

Настоящие инструкции предназначены для того, чтобы пользователь мог правильно использовать устройство, чтобы избежать опасности или потери имущества.

Законодательные акты и нормативные документы

- При использовании этого устройства необходимо соблюдать местное законодательство, правила безопасной эксплуатации электрооборудования и правила противопожарной безопасности.

Электропитание

- Входное напряжение должно соответствовать электрическим характеристикам источника питания с ограничением мощности (5 В постоянного тока, 2 А) в соответствии со стандартами МЭК 61010-1:2010 и МЭК 61010-1:2010/AMD1:2016. Подробная информация приведена в таблице технических данных.
- Убедитесь, что вилка правильно подключена к розетке электропитания.
- Во избежание перегрева или возгорания из-за перегрузки ЗАПРЕЩАЕТСЯ подключать несколько устройств к одному адаптеру питания.
- ОСТОРОЖНО! Для снижения риска возникновения пожара или поражения электрическим током используйте для замены

предохранители только той же модели.

Техническое обслуживание

- Если изделие не работает должным образом, обратитесь к дилеру или к специалистам ближайшего сервисного центра. Компания-изготовитель не несет ответственности за неисправности, возникшие в результате несанкционированного ремонта или технического обслуживания.
- Если оборудование используется способом, не указанным производителем, обеспечиваемая устройством безопасность может быть нарушена.

Требования к рабочей среде

- Убедитесь, что рабочая среда удовлетворяет требованиям надлежащей работы устройства. Рабочая температура должна находиться в диапазоне от 0 °C до 55 °C, а влажность должна составлять от 5% до 95%.
- Размещайте устройство в сухой и хорошо проветриваемой среде.
- ЗАПРЕЩАЕТСЯ устанавливать устройство в условиях воздействия сильного электромагнитного излучения или в пыльной среде.

Кнопка подачи экстренного сигнала тревоги

- Если изделие испускает дым, неприятный запах или шум, незамедлительно отключите изделие и обратитесь в сервисный центр.

Адрес производителя

Комната 313, помещение «B», корпус 2, 399 Danfeng Road, район Xixing, округ Binjiang, Hangzhou, Zhejiang 310052, Китай
Компания Hangzhou Microimage Software Co., Ltd.

Türkçe

YASAL UYARI

YÜRÜRLÜKTEKİ YASALARIN İZİN VERDİĞİ AZAMİ ÖLÇÜDE, BU KILAVUZ VE AÇIKLANAN ÜRÜN, DONANIMI, YAZILIMI VE ÜRÜN YAZILIMI İLE "OLDUĞU GİBİ" VE "TÜM ARIZALAR VE HATALAR İLE" SAĞLANIR. HIKMICRO, SINIRLAMA, SATILABİLİRLİK, KALİTE MEMNUNİYETİ VEYA BELİRLİ BİR AMACA UYGUNLUK DAHİL, AÇIK VEYA ZIMNİ HİÇBİR GARANTİ VERMEZ. ÜRÜNÜN SİZİN TARAFINIZDAN KULLANIMI KENDİ SORUMLULUĞUNUZDADIR. HIKMICRO HİÇBİR DURUMDA, BU ÜRÜNÜN KULLANIMI İLE BAĞLANTILI OLARAK, HIKMICRO BU TÜR HASARLARIN OLASILIĞI HAKKINDA BİLGİLENDİRİLMİŞ OLSA BİLE, İŞ KARLARININ KAYBI, İŞ KESİNTİSİ, VERİ KAYBI, SİSTEM KESİNTİSİ, BELGE KAYBI, SÖZLEŞMENİN İHLALİ (İHMAL DAHİL), ÜRÜN SORUMLULUĞU GİBİ ZARARLAR DA DAHİL OLMAK ÜZERE, ÖZEL, SONUÇSAL, TESADÜFİ VEYA DOLAYLI ZARARLAR İÇİN SİZE KARŞI SORUMLU OLMAYACAKTIR. HIKMICRO'NUN, İNTERNETİNİN DOĞAL GÜVENLİK RİSKLERİNİN GETİRDİĞİ SİBER SALDIRI, HACKER SALDIRISI, HACKER SALDIRISI, VİRÜS BULAŞMASINDAN KAYNAKLANAN ANORMAL ÇALIŞMA, GİZLİLİK SIZINTISI VEYA DİĞER ZARARLARDAN HERHANGİ BİR SORUMLULUK ALMAYACAĞINI

KABUL EDİYORSUNUZ; ANCAK HIKMICRO, GEREKİRSE ZAMANINDA TEKNİK DESTEK SAĞLAYACAKTIR. BU ÜRÜNÜ GEÇERLİ TÜM YASALARA UYGUN OLARAK KULLANMAYI KABUL EDİYORSUNUZ VE KULLANIMINIZIN GEÇERLİ YASALARA UYGUN OLMASINI SAĞLAMAKTAN YALNIZCA SİZ SORUMLUSUNUZ. ÖZELLİKLE, BU ÜRÜNÜ, SINIRLAMA OLMAKSIZIN, TANITIM HAKLARI, FİKRİ MÜLKİYET HAKLARI VEYA VERİ KORUMA VE DİĞER GİZLİLİK HAKLARI DA DAHİL OLMAK ÜZERE ÜÇÜNCÜ TARAFLARIN HAKLARINI İHLAL ETMEYECEK ŞEKİLDE KULLANMAKTAN SİZ SORUMLUSUNUZ. BU ÜRÜNÜ HAYVANLARI YASALARA AYKIRI ŞEKİLDE AVLAMAK, MAHREMİYETİ İHLAL ETMEK YA DA YASA DIŞI VEYA KAMU MENFAATLERİNE AYKIRI OLAN BİR AMAÇ İÇİN KULLANAMAZSINIZ. BU ÜRÜNÜ, TOPLU İMHA SİLAHLARININ GELİŞTİRİLMESİ VEYA ÜRETİMİ, KİMYASAL YA DA BİYOLOJİK SİLAHLARIN GELİŞTİRİLMESİ VEYA ÜRETİMİ, HERHANGİ BİR NÜKLEER PATLAYICI YA DA GÜVENİLİR OLMAYAN NÜKLEER YAKIT DÖNGÜSÜ VEYA İNSAN HAKLARI İHLALLERİNİN DESTEKLENMESİ DAHİL HİÇBİR YASAKLANMIŞ SON KULLANIM İÇİN KULLANMAYACAKSINIZ.
BU KILAVUZ İLE İLGİLİ YASA ARASINDA HERHANGİ BİR ÇELİŞKİ OLMASI DURUMUNDA, İKİNCİSİ GEÇERLİDİR.

Mevzuat Bilgisi

Bu maddeler, yalnızca ilgili işarete veya bilgiye sahip ürünler için geçerlidir.

EU Uygunluk Beyanı

Bu ürün ve (varsa) verilen aksesuarlar da "CE" ile işaretlenmiştir ve bu nedenle 2014/30/EU (EMCD) Direktifi ve 2011/65/EU (RoHS) Direktifinde listelenen ilgili uyumlaştırılmış Avrupa standartlarına uygundur.
Not: Giriş voltajı 50 ila 1000 VAC veya 75 ila 1500 VDC arasında olan ürünler, 2014/35/EU (LVD) Direktifine, geri kalan ürünler de 2001/95/EC (GPSD) Direktifine uygundur. Referans olması için lütfen ilgili güç kaynağı bilgilerini kontrol edin.
EU uygunluk beyanının tam metnine aşağıdaki internet adresinden ulaşılabilir:
https://www.hikmicrotech.com/en/support/download-center/declaration-of-conformity/

Direktif 2012/19/EU (WEEE Direktifi): Bu sembole sahip ürünler, Avrupa Birliği'nde ayrıştırılmamış belediye atığı olarak imha edilemez. Doğru geri dönüşüm için, eşdeğer yeni ekipman satın aldıktan sonra bu ürünü yerel tedarikçinize iade edin veya belirtilen toplama noktalarında imha edin. Daha fazla bilgi için bkz:
www.recyclethis.info
Beraberinde güç adaptörü verilmeyen cihaz için, kalifiye bir üretici tarafından sağlanan güç adaptörünü kullanın. Ayrıntılı güç gereksinimleri için ürün özelliklerine bakın.

Güvenlik Talimatları

Bu talimatlar ile tehlikeleri veya mal kayıplarını önlemek için kullanıcının ürünü doğru şekilde kullanabilmesinin sağlanması amaçlanmıştır.

Yasalar ve Yönetmelikler

- Cihaz yerel yasalara, elektrik güvenliği yönetmeliklerine ve yangın önleme yönetmeliklerine uygun şekilde kullanılmalıdır.

Güç Kaynağı

- Giriş voltajı, IEC61010-1:2010 ve IEC61010-1:2010/AMD1:2016 standardına göre Sınırlı Güç Kaynağını (5 V/12 VDC, 2 A) karşılamalıdır. Ayrıntılı bilgi için lütfen teknik özelliklere bakın.
- Fişin elektrik prizine düzgün şekilde takıldığından emin olun.
- Aşırı yükten kaynaklı aşırı ısınmayı veya yangın tehlikelerini önlemek için bir güç kaynağına birden fazla cihaz TAKMAYIN.
- DİKKAT: Yangın veya elektrik çarpması riskini azaltmak için sigortayı sadece aynı modelle değiştirin.

Bakım

- Ürün düzgün şekilde çalışmıyorsa lütfen bayiinizle veya en yakın servis merkeziyle iletişime geçin. Yetkisiz onarım veya bakımdan kaynaklanan sorunlar için herhangi bir sorumluluk kabul etmeyiz.
- Ekipman, üretici tarafından belirtilmeyen bir şekilde kullanılırsa cihaz tarafından sağlanan koruma bozulabilir.

Kullanma Ortamı

- Çalışma ortamının cihazın gereksinimlerini karşıladığından emin olun. Çalışma sıcaklığı 0°C ile 50°C (-4°F ile 122°F) ve nem oranı %5 ile %95 arasında olmalıdır.
- Cihazı, kuru ve iyi havalandırılan bir ortama yerleştirin.
- Cihazı yüksek elektromanyetik radyasyona sahip veya tozlu ortamlarda BULUNDURMAYIN.

Acil Durum

- Cihazdan duman, koku veya gürültü çıkarsa, cihazı hemen kapatın ve servis merkezi ile iletişime geçin.

Üretim Adresi

Oda 313, Birim B, Bina 2, 399 Danfeng Caddesi, Xixing Nahiyesi, Binjiang Bölgesi, Hangzhou, Zhejiang 310052, Çin
Hangzhou Microimage Software Co., Ltd.

日本語

法的免責事項

適用法で認められる最大限の範囲で、本マニュアルおよび説明されている製品（ハードウェア、ソフトウェア、ファームウェアを含む）は、[現状のまま]および[すべての欠陥とエラーがある]状態で提供されます。HIKMICROでは、明示あるいは黙示を問わず、商品性、満足な品質、または特定目的に対する適合性などを一切保証しません。本製品は、お客様の自己責任においてご利用ください。HIKMICROは、本製品の利用に関連する事業利益の損失や事業妨害、データの損失、システムの障害、文書の損失に関する損害を含む特別、必然、偶発または間接的な損害に対して、それが契約に対する違反、不法行為(過失を含む)、製品の責任または製品の使用に関連するものであっても、たとえHIKMICROがそうした損害および損失について通知を受けていたとしても、一切の責任を負いません。

お客様は、インターネットにはその性質上固有のセキュリティリスクがあることを了解し、異常動作、プライバシーの流出、またはサイバー攻撃、ハッカー攻撃、ウィルス感染等のインターネットセキュリティリスクによる損害について、HIKMICROは一切責任を負いません。ただし、必要に応じてHIKMICROは適時技術的サポートを提供します。

お客様には、すべての適用法に従って本製品を利用し、さらにご自分の利用法が適用法を順守していること

を確認する責任があります。特に、肖像権、知的財産権、またはデータ保護等のプライバシー権を非限定的に含むサードパーティの権利を侵害しない手段で本製品を利用する責任があります。動物の密猟やプライバシーの侵害など、法律に違反したり公序良俗に反する目的に本製品を使用してはなりません。.大量破壊兵器の開発や生産、化学兵器・生物兵器の開発や生産、核爆発物や危険な核燃料サイクル、または人権侵害に資する活動を含む、禁じられている最終用途の目的で本製品を使用してはなりません。

本マニュアルと適用法における矛盾がある場合については、後者が優先されます。

規制情報

これらの条項は、対応するマークまたは情報が付された製品にのみ適用されます。

EU 適合宣言

本製品および同梱の周辺機器（適用可能な場合）には「CE」マークが付いており、指令2014/30/EU（EMCD）および指令2011/65/EU（RoHS）の下に記載されている該当欧州統一規格に準拠しています。

注意：入力電圧が50～1000VACまたは75～1500VDC以内の製品は指令2014/35/EU（LVD）に準拠し、それ以外の製品は指令2001/95/EC（GPSD）に準拠しています。参照として、具体的な電源情報を確認してください。

EU適合宣言書の全文は、以下のインターネットアドレスから入手いただくことができます。

https://www.hikmicrotech.com/en/support/download-center/declaration-of-conformity/

指令2012/19/EU（WEEE 指令）：この記号が付いている製品は、欧州連合 (EU) の地方自治体の未分別廃棄物として処分できません。適切にリサイクルするために、本製品は同等の新しい装置を購入する際に、お近くの販売業者に返却いただくか、指定された収集場所で処分してください。詳細については以下を参照してください：www.recyclethis.info

付属の電源アダプターがない場合は、デバイスに認定メーカーが供給する電源アダプターをご使用ください。電源の詳細な要件については、製品仕様を参照してください。

安全に関する指示

これらの指示は、ユーザーが製品を正しく使用し、危険や財産損失を回避できるように保証することを目的としています。

法規と規則

- 本器は、各国の法規、電気安全規則、火災予防規則に準じて使用する必要があります。

電源

- 入力電圧は、IEC61010-1:2010およびIEC61010-1:2010/AMD1:2016規格の限定電源（5/12V DC、2A）を満たす必要があります。詳細情報に関しては技術仕様を参照してください。
- プラグが適切に電源ソケットに接続されていることを確認してください。
- 1台の電源アダプターに2台以上の機器を接続してはなりません。過負荷によって過熱したり、火災発生の危険があります。
- 注意: ヒューズは、火災や感電のリスクを減らすために、必ず同じモデルのヒューズと交換してください。

メンテナンス

- 製品が正しく動作しない場合、販売店または最寄りのサービスセンターに連絡してください。承認されていない修理や保守行為による問題について、当社はいかなる責

任も負いません。
- メーカーが指定していない方法で使用した場合、デバイスが提供する保護機能が損なわれる恐れがあります。

使用環境
- 実行環境がデバイスの要件を満たしていることを確認します。動作温度は0°C～50°C、湿度は5%～95%である必要があります。
- デバイスは、乾燥して換気の良い環境に配置してください。
- デバイスを強い電磁波や埃の多い環境にさらさないでください。

緊急
- デバイスから煙や異臭、異音が発生した場合、すぐにデバイスの電源を切り、サービスセンターにご連絡ください。

メーカー住所
310052 中国浙江省杭州市浜江区西興地区段鳳通り399号2棟ユニットB 313号室
Hangzhou Microimage Software Co., Ltd.

한국어

법적 고지 사항
관련 법률에서 허용하는 최대 범위에서 본 매뉴얼 및 설명된 제품은 하드웨어, 소프트웨어와 펌웨어의 모든 결함 및 오류가 “있는 그대로” 제공됩니다. HIKMICRO는 상품성, 품질 만족도, 특정 목적에의 적합성 및 타사의 비침해를 포함하되 이에 국한되지 않고 명시적 또는 묵시적으로 보증하지 않습니다. 제품 사용 시 책임은 전적으로 사용자에게 있습니다. 어떠한 경우에도 HIKMICRO은 제품의 사용과 관련해 발생하는 특별한, 결과적, 부수적 또는 간접적 손해 및 특히 사업상의 이익 손실, 운영 중단으로 인한 손해 또는 데이터의 손실, 시스템 장애 또는 문서의 손실에 대해 계약 위반, 불법 행위(과실 책임 포함), 제조물 책임 또는 그 외 제품 사용 관련성과 관계없이 일절 책임지지 않으며 HIKMICRO이 해당 손상 또는 손실이 발생할 가능성을 권고한 경우에도 그렇습니다.
귀하는 인터넷의 특성상 본질적으로 보안 위험이 잠재해 있음을 인정하며, HIKMICRO는 사이버 공격, 해커 공격, 바이러스 감염 또는 기타 인터넷 보안 위험으로 인해 발생한 비정상 작동, 개인정보 유출 또는 기타 손해에 대해 일절 책임지지 않습니다. 그러나 HIKMICRO는 필요한 경우 시기적절하게 기술 지원을 제공합니다.
귀하는 해당되는 모든 법률을 준수해 본 제품을 사용하는 데 동의하며, 해당되는 법률을 준수해 사용하는 것은 전적으로 귀하의 책임입니다. 특히, 귀하는 퍼블리시티권, 지적 재산권, 데이터 보호 및 기타 개인 정보 보호권을 포함하되 이에 국한되지 않고 제3자의 권리를 침해하지 않는 방식으로 본 제품을 사용하는 것에 대해 책임을 집니다. 귀하는 불법적인 동물 사냥, 사생활 침해 또는 공공의 이익에 반하거나 불법적인 기타 목적을 위해 본 제품을 사용하지 않습니다.
귀하는 대량 살상 무기 개발 또는 생산, 화학 또는 생물 무기 개발 또는 생산, 핵폭발 또는 안전하지 않은 핵연료 주기와 관련된 또는 인권 침해를 조장할 수 있는 개발 또는 생산을 포함해 금지된 최종 용도를 위해 본 제품을 사용하지 않습니다.
본 매뉴얼과 적용되는 법률 사이에 충돌이 발생하는 경우 법률이 우선합니다.

규제 정보

이 조항은 해당 마크 또는 정보가 있는 제품에만 적용됩니다.

EU 적합성 선언
본 제품은 물론 제공되는 액세서리(해당되는 경우)에도 "CE"가 표시되어 있으므로 Directive 2014/30/EU(EMCD), Directive 2011/65/EU(RoHS)에 명시된 적용되는

유럽 공통 표준을 준수합니다.
참고: 입력 전압이 50~1000 VAC 또는 75~1500 VDC 이내인 제품은 Directive 2014/35/EU(LVD)를, 나머지 제품은 Directive 2001/95/EC(GPSD)를 준수합니다. 참조를 위해 특정 전원 공급 장치 정보를 확인하십시오.
EU 적합성 선언의 전문은 다음 인터넷 주소에서 볼 수 있습니다.
https://www.hikmicrotech.com/en/support/download-center/declaration-of-conformity/

Directive 2012/19/EU (WEEE 지침): 이 기호가 표시된 제품은 유럽 연합 내에서 분류되지 않은 일반폐기물로 폐기할 수 없습니다. 적절히 재활용하기 위해 동급 장비를 새로 구매할 때 현지 공급업체에 제품을 반납하거나 지정된 수거 장소에 폐기하십시오. 자세한 내용은 www.recyclethis.info를 참조하십시오.
전원 어댑터가 공급되지 않은 기기의 경우, 공인 제조업체에서 제공하는 전원 어댑터를 사용하십시오. 자세한 전원 요구 사항은 제품 사양을 참조하십시오.

KC

B급 기기: 이 기기는 가정용(B급) 전자파적합기기로써 주로 가정에서 사용하는 것을 목적으로 하며, 모든 지역에서 사용할 수 있습니다.

안전 지침

이 지침은 사용자가 제품을 올바르게 사용해 위험 또는 재산상의 손실을 방지하도록 하기 위해 제공되는 것입니다.

법률 및 규정

- 이 장비는 현지 법률, 전기 안전 규정 및 화재 예방 규정을 준수해 사용해야 합니다.

전원 공급 장치

- IEC61010-1:2010 및 IEC61010-1:2010/AMD1:2016 표준에 따라 입력 전압은 LPS(5V/12VDC, 2A)를 충족해야 합니다. 자세한 내용은 기술 사양을 참조하십시오.
- 플러그가 전원 소켓에 올바르게 연결되어 있는지 확인하십시오.
- 과부하로 인한 과열 또는 화재 위험을 방지하기 위해 하나의 전원 어댑터에 여러 장비를 연결하지 마십시오.
- 주의 사항: 퓨즈를 동일한 모델로만 교체하여 화재나 감전 위험을 줄입니다.

유지 관리

- 제품이 제대로 작동하지 않을 경우 판매점 또는 가까운 서비스 센터에 문의하십시오. 당사는 무단 수리 또는 유지 관리로 인해 발생한 문제에 대해 일절 책임지지 않습니다.
- 제조사가 지정하지 않은 방식으로 장비를 사용하는 경우 장비에 의해 제공되는 보호 성능이 손상될 수 있습니다.

사용 환경

- 작동 환경이 장비의 작동 요구 사항을 충족하도록 하십시오. 작동 온도는 0°C~50°C(-4°F~122°F), 습도는 5%~95%이어야 합니다.
- 장비를 건조하고 통풍이 잘되는 환경에 두십시오.
- 장비를 전자파 방사가 높거나 먼지가 많은 환경에 노출하지 마십시오.

비상 버튼

- 장비에서 연기, 냄새 또는 소음이 발생하면 즉시 전원을 끄고 서비스 센터에 연락하십시오.

제조사 주소

중국저장성310052항저우빈장구시싱하위지구단펭가 399 빌딩 2, B동, 룸 313
Hangzhou Microimage Software Co., Ltd.

繁體中文

法律免責聲明

在適用法律允許的最大範圍內，本手冊及所描述產品，其硬體、軟體和韌體均以「現狀」提供，瑕疵錯誤概不

負責。HIKMICRO 不作任何明示或暗示的保證，包括但不限於適售性、品質滿意度或適合某特定用途。您必須承擔使用本產品的風險。對於任何特殊、衍生、偶發或間接的損害，包括但不限於營業利潤損失、營業中斷，或者資料遺失、系統毀損或文件遺失，只要是基於違反合約、侵權（包括過失）、產品責任或產品使用（即使 HIKMICRO 已知悉可能會有此類損害或損失），HIKMICRO 概不負責。您了解網際網路的性質具有固有的安全風險，對於因網路攻擊、駭客攻擊、病毒感染或其他網路安全風險而造成的異常運作、隱私洩漏或其他損害，HIKMICRO 概不承擔任何責任；但 HIKMICRO 將提供及時的技術支援。

您同意依照所有適用法律使用本產品，而且您有責任確保您的使用符合適用法律。特別是，您有責任在使用本產品時不侵犯第三方權利，包括但不限於出版權、知識財產權或資訊保護以及其他隱私權。不得將本產品作為非法狩獵動物、侵犯隱私權或任何其他非法或損害公衆利益等用途。您不得將本產品用於任何禁止的最終用途，包括開發或生產大規模毀滅性武器、開發或生產化學武器或生物武器，以及任何有關核爆炸或不安全核燃料循環的任何活動，或支持侵犯人權。

如果本手冊與適用法律產生任何衝突，以後者爲準。

法規資訊

這些條款僅適用於帶有對應標記或資訊的產品。

歐盟聲明

本產品及 (如果適用) 其附件都已標示「CE」，因此符合適用指令 2014/30/EU (EMCD) 和指令 2011/65/EU (RoHS) 所列統一歐洲標準。

注意事項：輸入電壓在 50 至 1000 VAC 或 75 至 1500 VDC 範圍內的產品符合指令 2014/35/EU (LVD)，且其餘產品符合指令 2001/95/EC (GPSD)。請查看具體的電源供應資訊以供參考。

歐盟符合性聲明的全文可在以下網址取得：

https://www.hikmicrotech.com/en/support/download-center/declaration-of-conformity/

指令 2012/19/EU（WEEE 指令）：已標示此符號的產品在歐盟不得當成未分類的都市廢棄物處理。爲了正確回收，請在購買同等的新設備時將本產品退回當地供應商，或將其棄置在指定的回收點。詳細資訊請參閱 www.recyclethis.info

裝置未隨附電源變壓器時，請使用合格製造商提供的電源變壓器。有關詳細的功率要求，請參閱產品規格。

安全說明

這些指示的目的在確保使用者正確使用本產品，避免造成危險或財產損失。

法律和法規

- 應遵守當地法律、電氣安全法規和防火法規使用本裝置。

電源供應

- 根據 IEC61010-1:2010 和 IEC61010-1:2010/AMD1:2016 標準，輸入電壓應符合有限電源（5 V/12 VDC，2 A）標準。如需詳細資訊，請參閱技術規格。
- 確認已將插頭正確連接至電源插座。
- 請勿將多個裝置連接至相同電源變壓器以避免過熱，或因過載造成火災危險。
- 注意：請僅使用相同型號的保險絲進行更換，以減少火災或觸電的風險。

維護

- 如果產品無法正常運作，請聯絡您的經銷商或最近的服務中心。對於因未經授權的維修或保養而造成的問題，本公司概不承擔任何責任。

- 如果以製造商未指定的方式使用設備，則可能會影響裝置所提供的保護。

使用環境

- 請確定操作環境符合裝置的需求。工作溫度應為 0°C 至 50°C（-4°F 至 122°F），且濕度應為 5% 至 95%。
- 將裝置放在乾燥且通風良好的環境中。
- 請勿使裝置暴露於高電磁輻射或塵土飛揚的環境中。

緊急

- 如果裝置產生煙霧、異味或噪音，請立即關閉裝置，並聯絡維修中心。

製造地址

310052 中國浙江省杭州市濱江區西興街區丹風路 399 號 2 號樓 B 單元 313 室
杭州微影軟件有限公司

HIKMICRO

See the World in a New Way

HIKMICRO Thermography

hikmicro_thermography

HIKMICRO Thermography

support@hikmicrotech.com

HIKMICRO

https://www.hikmicrotech.com/

UD37279B-A